SEZIONE IN APPOGGIO IMPALCATO
Scala 1:50

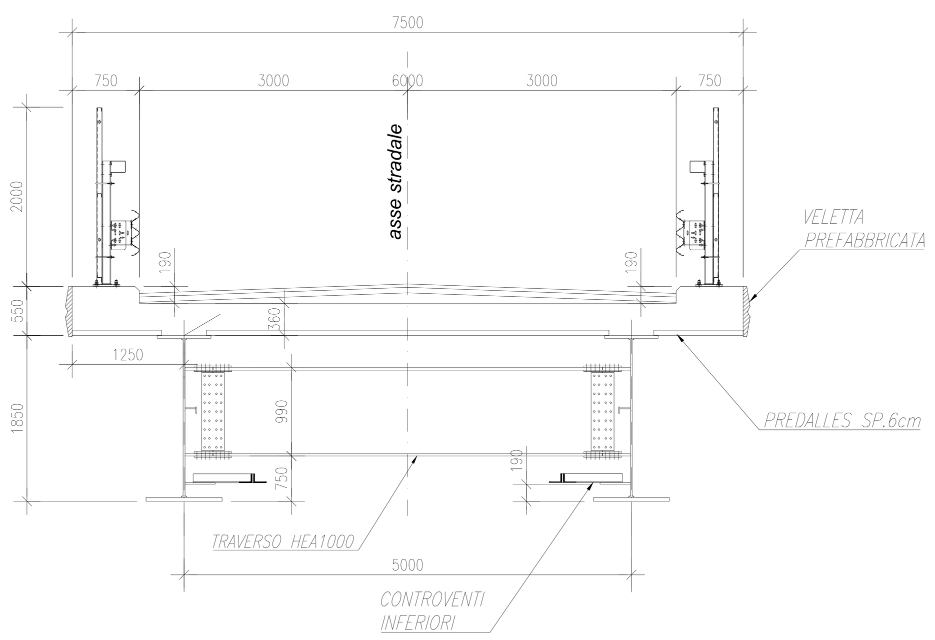

SEZIONE TIPO IMPALCATO
Scala 1:50

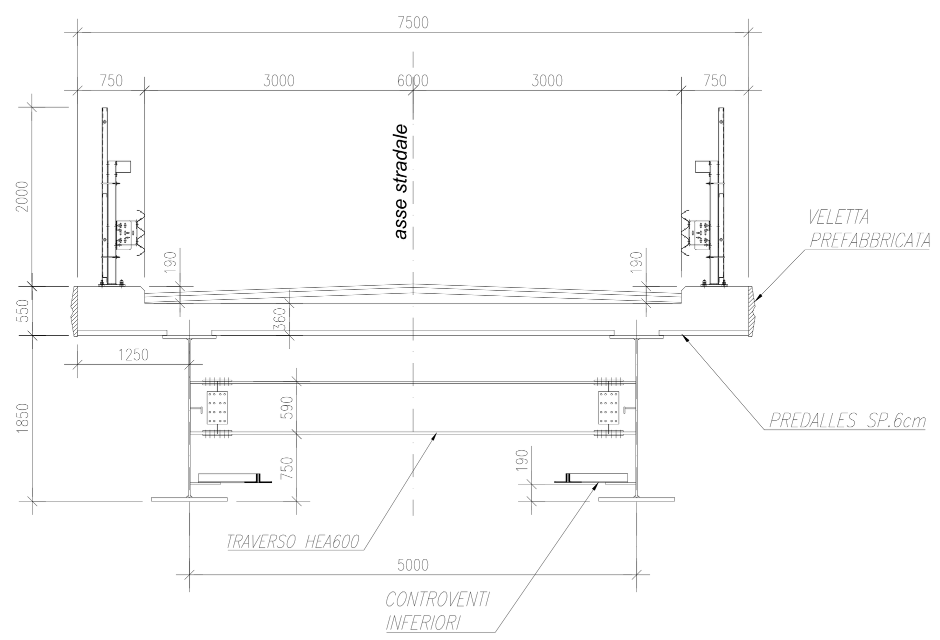

DETTAGLIO 4
Scala 1:5

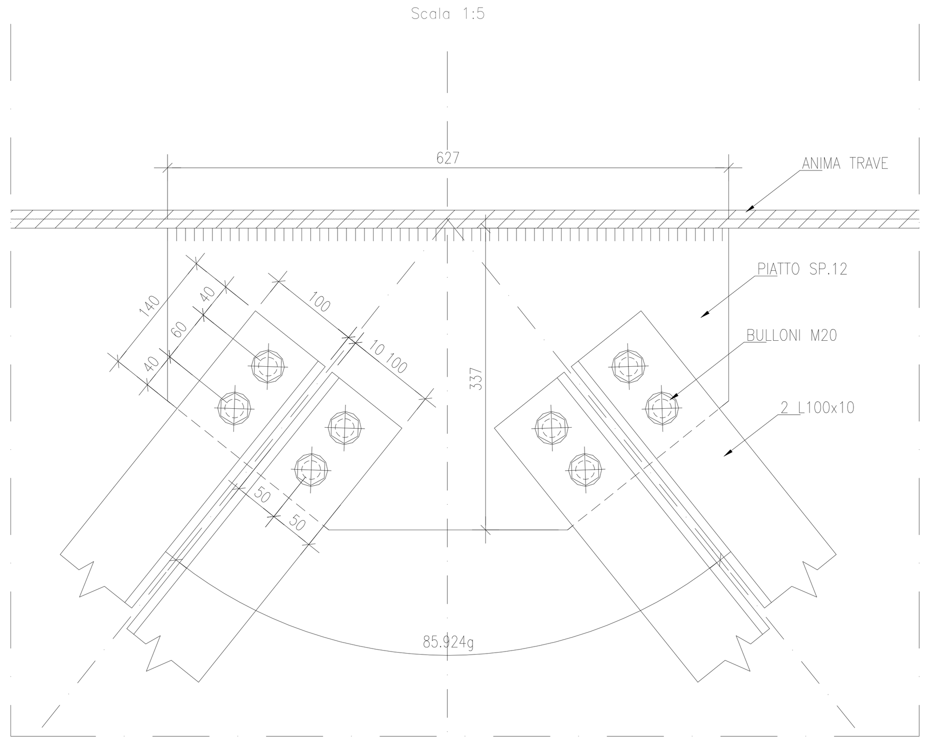

DETTAGLIO 5
Scala 1:5

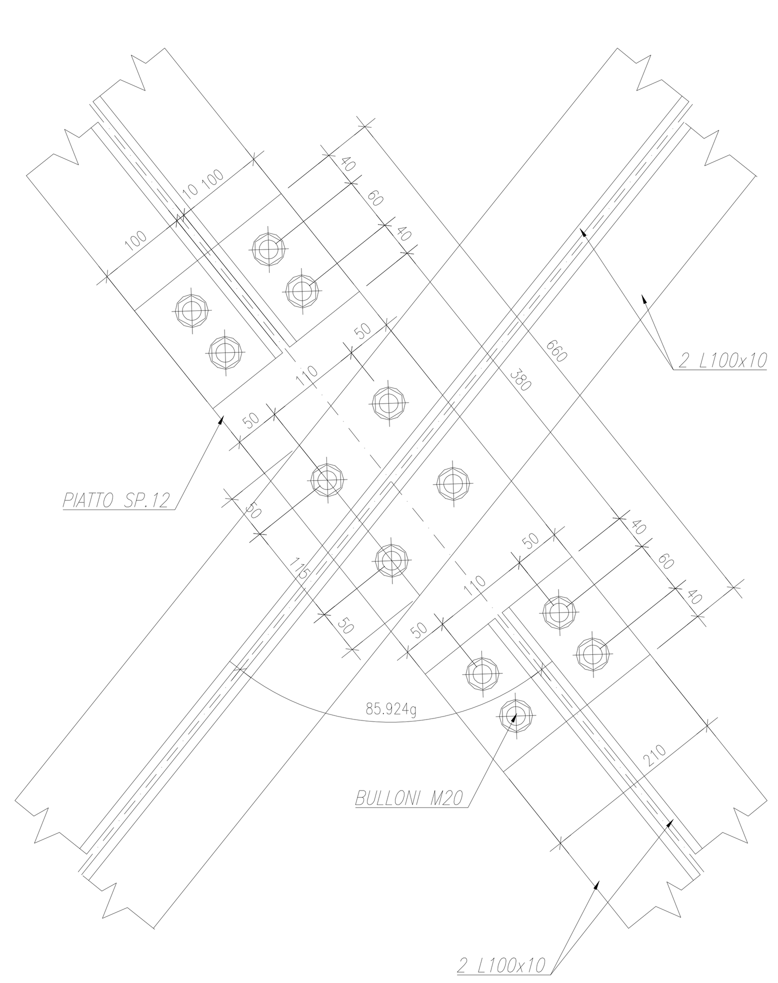

KEYPLAN

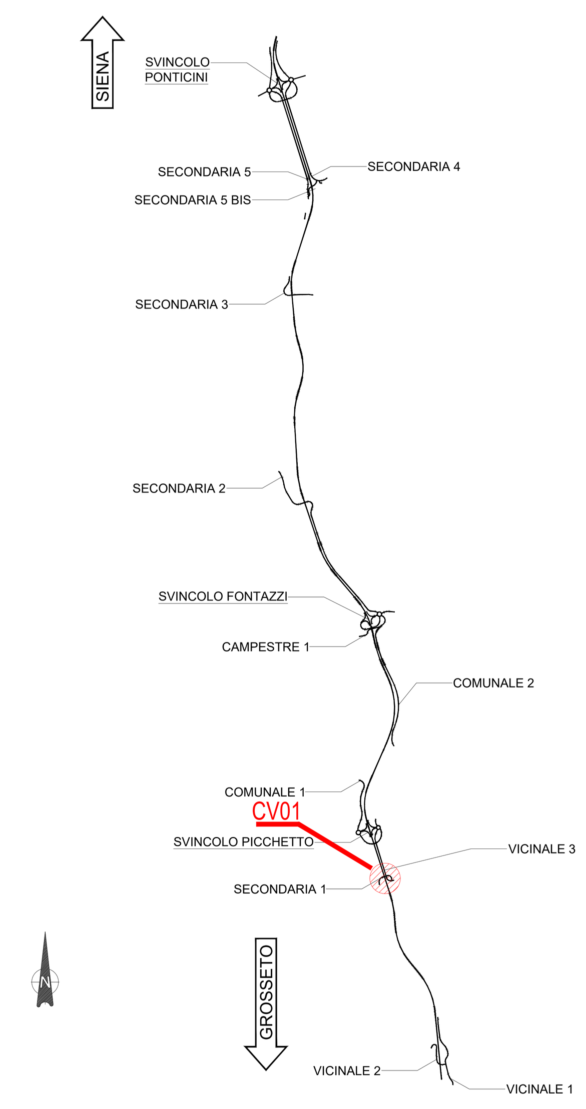

DETTAGLIO GIUNTO TRASVERSO HEB600
Scala 1:20

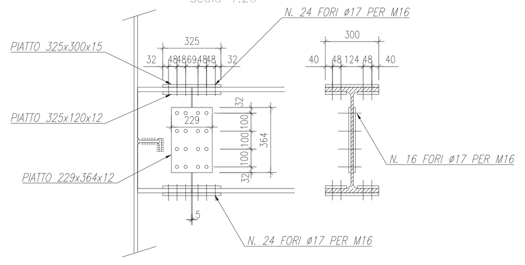

SEZIONE TIPO TRAVE CONCI 1–5
Scala 1:20

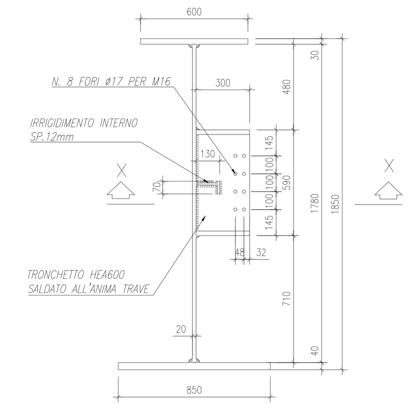

SEZIONE X–X

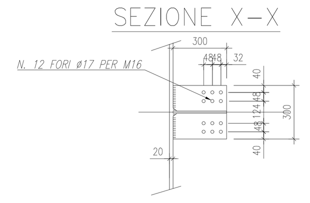

SEZIONE TIPO TRAVE CONCI 2–3–4
Scala 1:20

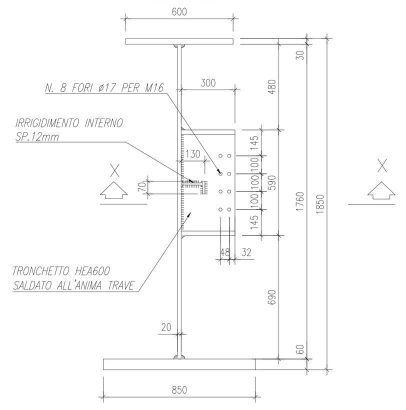

SEZIONE X–X

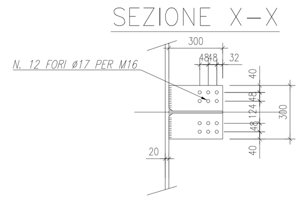

TRAVERSO HEB600
Scala 1:20

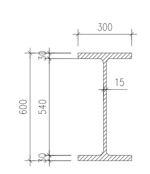

SEZIONE W–W

VISTA LATERALE

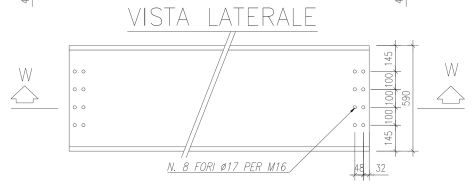

SEZIONE TIPO CORRENTE
Scala 1:20

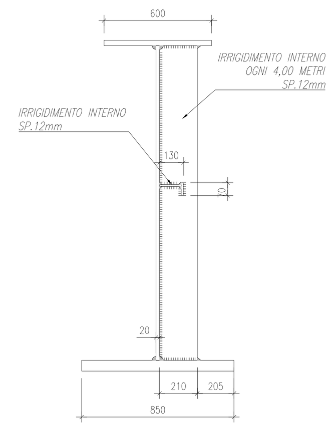

DETTAGLIO 3
Scala 1:5

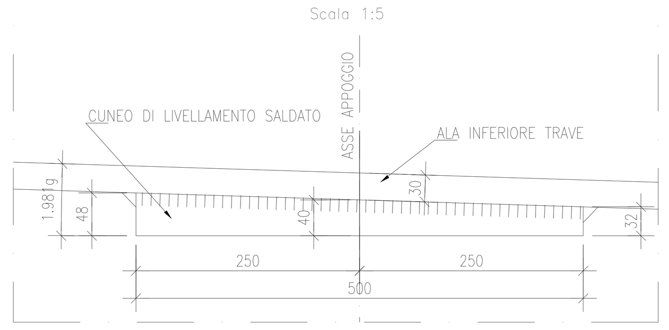

DETTAGLIO BORDO IMPALCATO
Scala 1:5

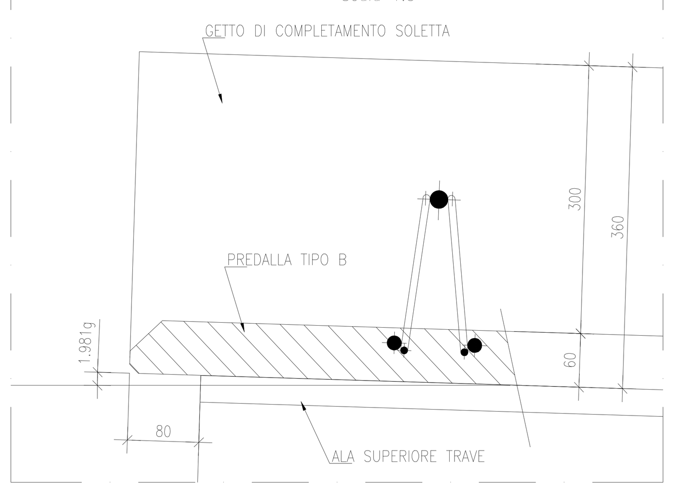

Particolare esecuzione saldature

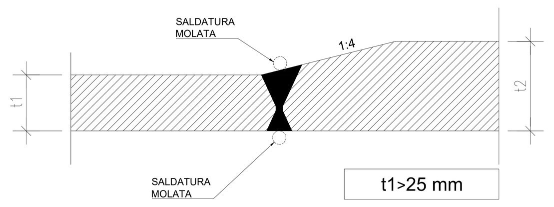

SEZIONE TIPO TRAVE CONCI 1–5 SU TRAVERSO IN APPOGGIO
Scala 1:20

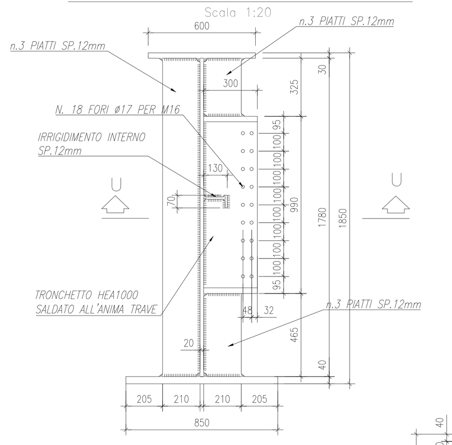

TRAVERSO HEA1000
Scala 1:20

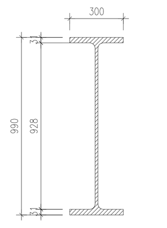

SEZIONE R–R

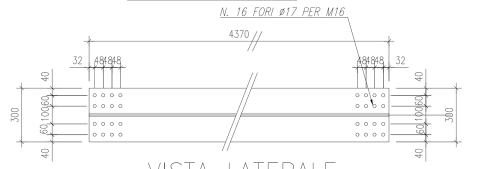

SEZIONE U–U

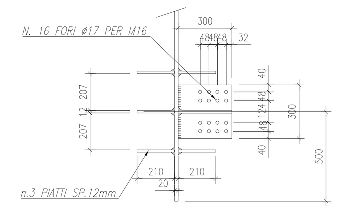

VISTA LATERALE

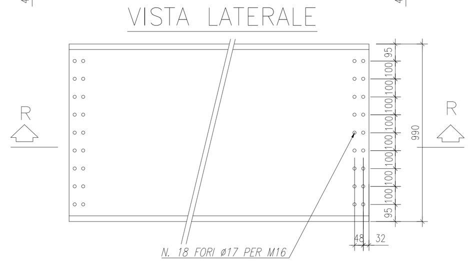

DETTAGLIO GIUNTO TRASVERSO HEA1000
Scala 1:20

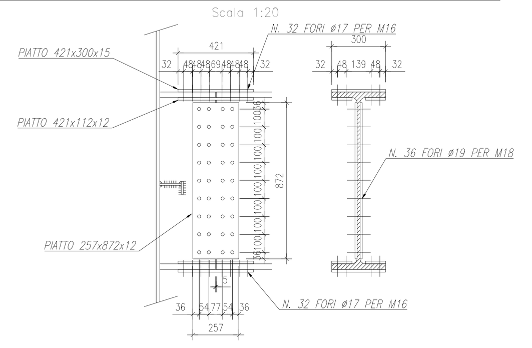

NOTE GENERALI

- TUTTE LE MISURE DELLA CARPENTERIA METALLICA SONO ESPRESSE IN MILLIMETRI, SALVO OVE DIVERSAMENTE INDICATO
- TUTTE LE MISURE DELLA CARPENTERIA STRUTTURALE SONO ESPRESSE IN CENTIMETRI, SALVO OVE DIVERSAMENTE INDICATO
- PER LE CARATTERISTICHE DEI MATERIALI FARE RIFERIMENTO ALL'ELABORATO T00–CV00–STR–SC01

SALDATURE TIPOLOGICHE TRAVE

COLLEGAMENTO	CONCI 1/2	CONCI 2/3/4	CONCI 4/5
SPESSORI FLANGE SUPERIORI (mm)	30-30	30-30	30-30
SPESSORI ANIME (mm)	20-20	20-20	20-20
SPESSORI FLANGE INFERIORI (mm)	40-60	60-60	60-40

Particolari saldature (scala 1:5)

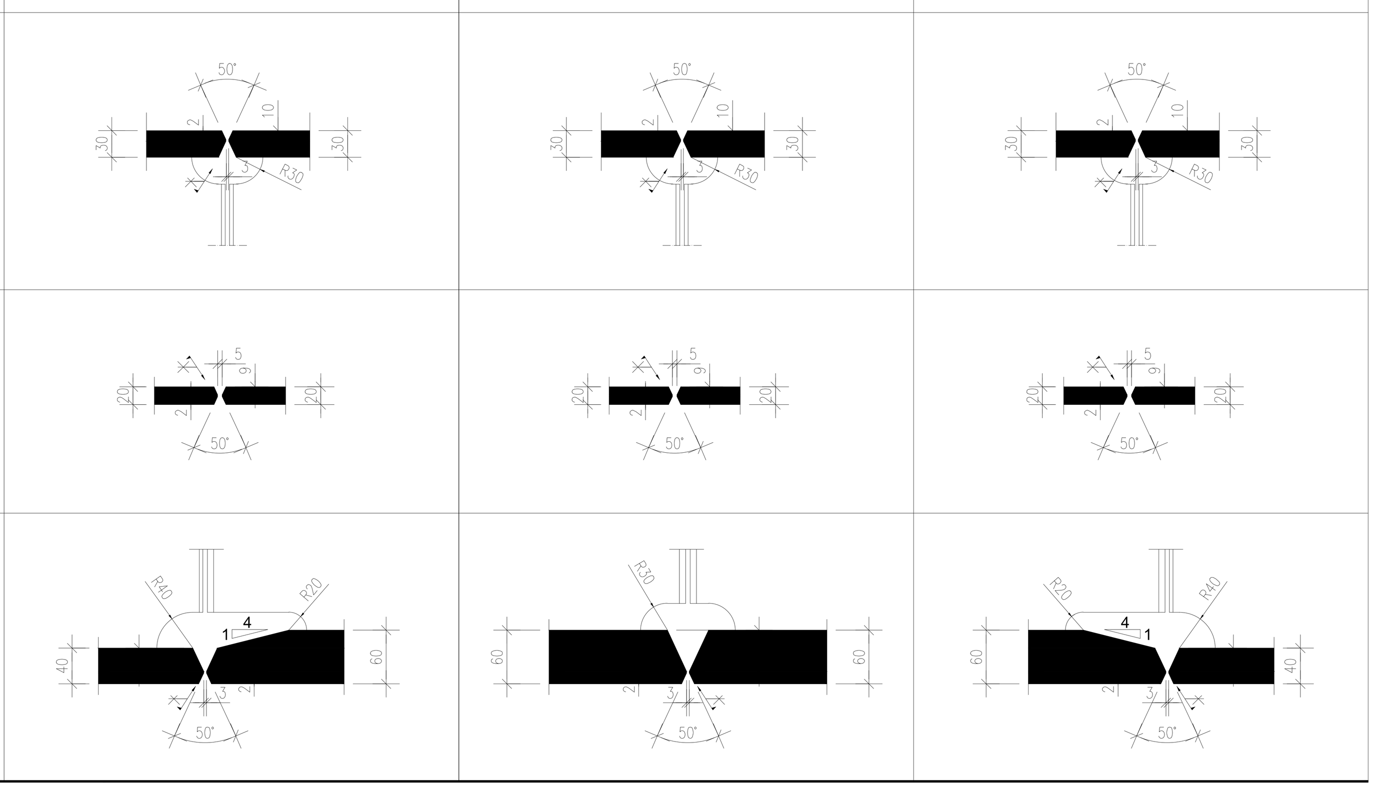

SALDATURE TIPO A CORDONE D'ANGOLO

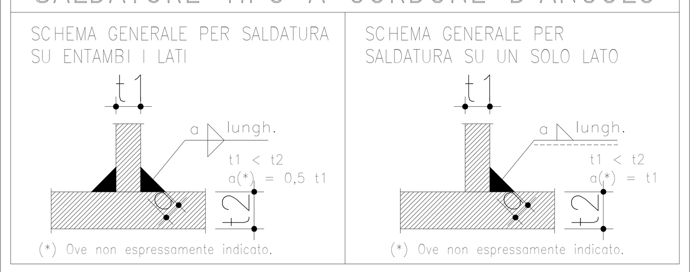

SALDATURE TIPO A PIENA PENETRAZIONE

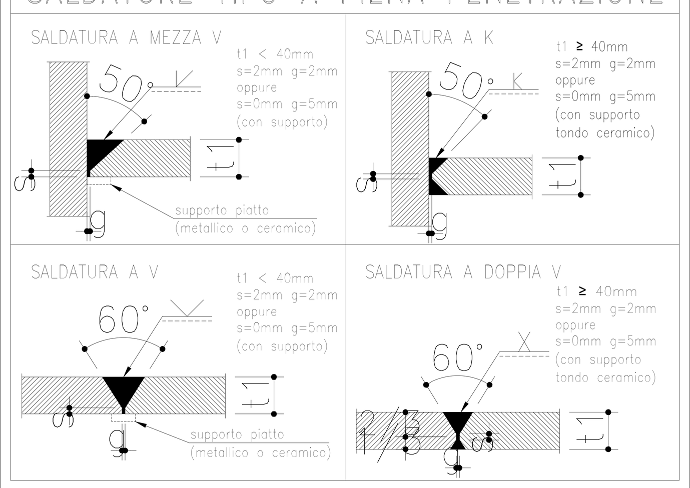

NOTE

- Garantire la completa sigillatura di tutte le saldature.
- Eventuali giunti tecnici inseriti dal costruttore dovranno essere preventivamente approvati dal progettista e comunque saranno eseguiti a piena penetrazione e controllati al 100% con esami VT, MT e, per t1 ≥ 8mm, con esame UT.
- Secondo D.M. 14/01/2008. Le giunzioni saldate sono realizzate mediante saldature di I classe, soggette a controlli non distruttivi (circolare 02/02/2009 n 617 c.s.ll.pp. par c4.2.4.1.4.4, tab. c4.2.xv dett.8). E' richiesta approvazione del progetto di saldatura da parte di ente certificato.

anas GRUPPO FS ITALIANE — Direzione Progettazione e Realizzazione Lavori

ITINERARIO INTERNAZIONALE E78
S.G.C. GROSSETO - FANO
ADEGUAMENTO A 4 CORSIE
NEL TRATTO GROSSETO - SIENA (S.S. 223 "DI PAGANICO")
DAL KM 41+600 AL KM 53+400 - LOTTO 9

PROGETTO ESECUTIVO — COD. FI15

PROGETTAZIONE: ATI SINTAGMA - GDG - ICARIA

IL RESPONSABILE DELL'INTEGRAZIONE DELLE PRESTAZIONI SPECIALISTICHE:
Dott. Ing. Nando Granieri
Ordine degli Ingegneri della Prov. di Perugia n° A351

IL PROGETTISTA:
Dott. Ing. Federico Durastanti
Ordine degli Ingegneri della Prov. di Terni n° A844

IL GEOLOGO:
Dott. Geol. Giorgio Cerquiglini
Ordine dei Geologi della Regione Umbria n°108

Il R.U.P.
Dott. Ing.
Raffaele Franco Carso

IL COORDINATORE PER LA SICUREZZA IN FASE DI PROGETTAZIONE:
Dott. Ing. Filippo Pambianco
Ordine degli Ingegneri della Prov. di Perugia n° A1373

IL GRUPPO DI PROGETTAZIONE:
MANDATARIA: Sintagma
MANDANTI: Geotechnical Design Group, ICARIA società di ingegneria

Dott.Ing. N.Granieri
Dott.Arch. N.Kamenicky
Dott.Ing. V.Truffini
Dott.Arch. A.Bracchini
Dott.Ing. F.Durastanti
Dott.Ing. E.Bartolocci
Dott.Geol. G.Cerquiglini
Geom. S.Scopetta
Dott.Ing. L.Sbrenna
Dott.Ing. E.Sellari
Dott.Ing. L.Dinelli
Dott.Ing. L.Nani
Dott.Ing. F.Pambianco
Dott. Agr. F.Berti Nulli
Dott. Ing. D.Carlaccini
Dott. Ing. S.Sacconi
Dott. Ing. A.Rea
Dott. Ing. V.De Gori
Dott. Ing. C.Consorti
Geom. F.Dominici
Dott. Ing. V.Rotisciani
Dott. Ing. F.Macchioni
Geom. C.Vischini
Dott. Ing. V.Piunno
Dott. Ing. G.Pulli
Geom. C.Sugaroni

INGEGNERI DELLA PROVINCIA DI PERUGIA — Sezione A — A351 — DOTTORE INGEGNERE NANDO GRANIERI — SETTORE CIVILE E AMBIENTALE, SETTORE INDUSTRIALE, SETTORE DELL'INFORMAZIONE

ORDINE degli INGEGNERI — INGEGNERE Federico DURASTANTI — A 844 — Provincia di TERNI

PROTOCOLLO | DATA

CAVALCAVIA
CAVALCAVIA AL KM 43+990
Carpenteria Metallica impalcato - Sezioni e Particolari

CODICE PROGETTO (PROGETTO / LIV. PROG. / N. PROG.)	NOME FILE / CODICE ELAB.	REVISIONE	SCALA:
LOFI15 E 1901	T00–CV01–STR–SZ01 / T00CV01STRSZ01	A	1:50

REV.	DESCRIZIONE	DATA	REDATTO	VERIFICATO	APPROVATO
A	Emissione	28/02/2020	M.De Tursi	E.Bartolocci	N.Granieri