SEZIONE TRASVERSALE B–B

Scala 1:100

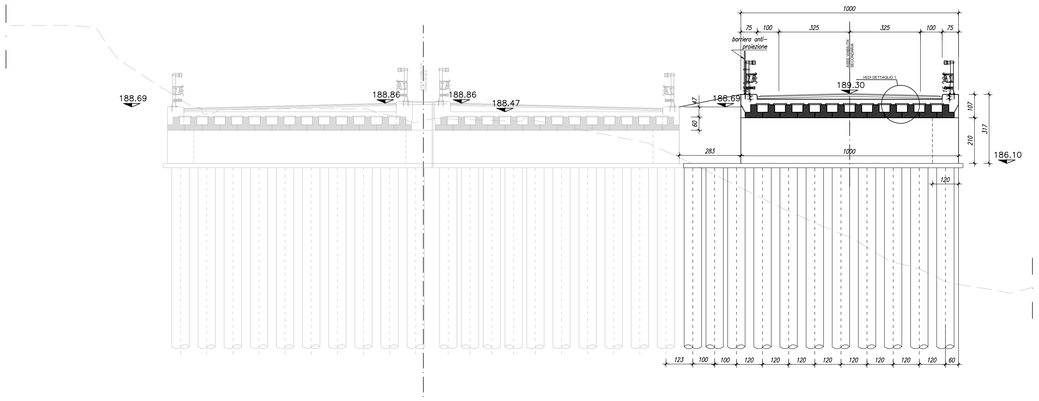

SEZIONE LONGITUDINALE A–A

Scala 1:100

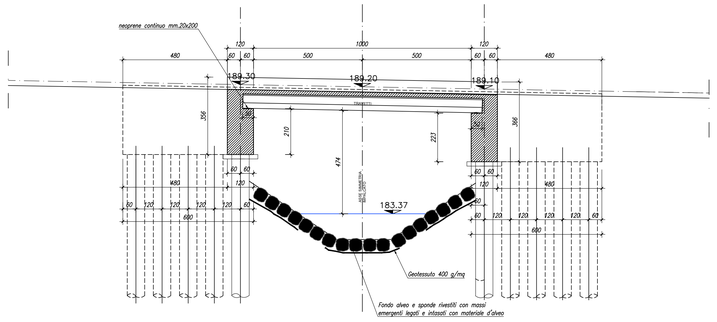

SEZIONE TRASVERSALE C–C

Scala 1:100

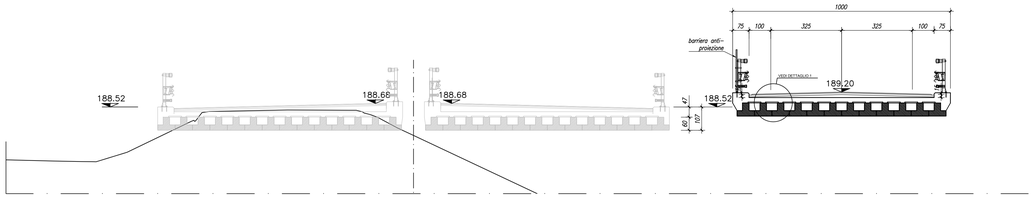

PROSPETTO E–E

Scala 1:100

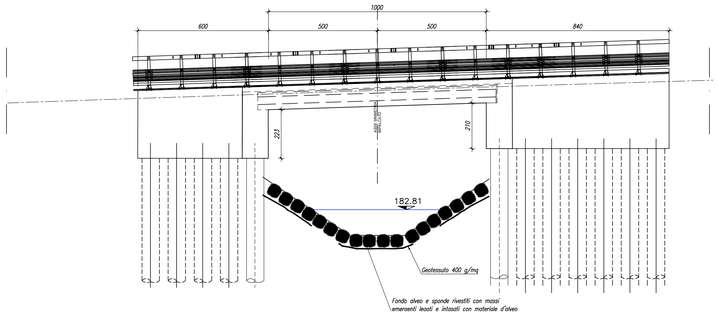

SEZIONE TRASVERSALE D–D

Scala 1:100

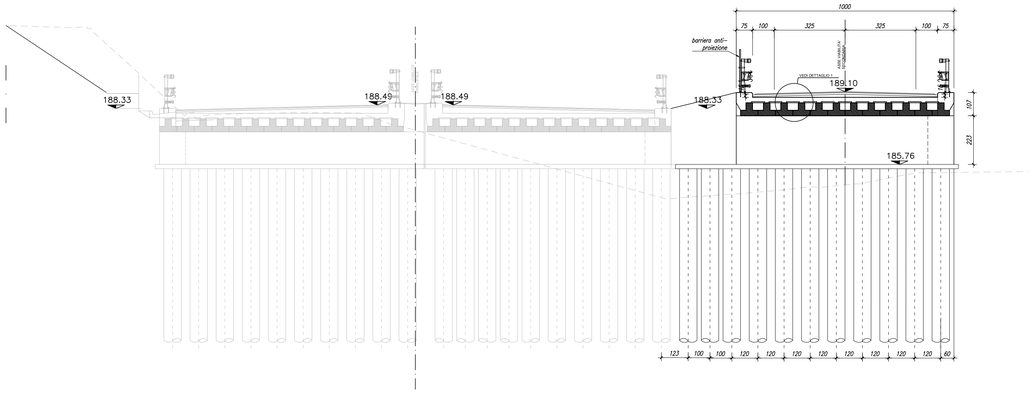

PROSPETTO F–F

Scala 1:100

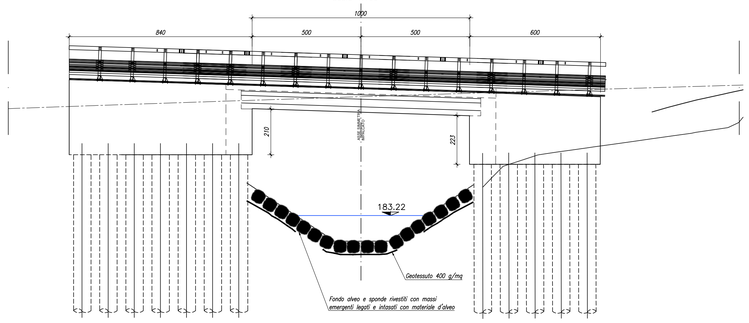

CARPENTERIA TRAVETTI

Scala 1:50

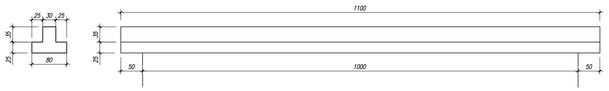

SEZIONE TRASVERSALE TIPO

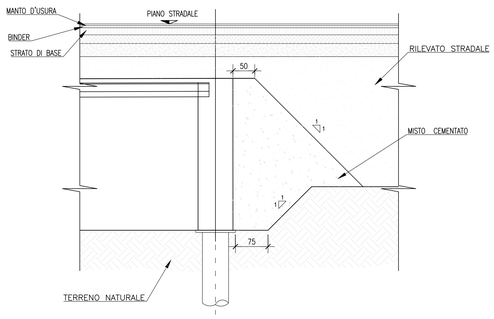

DETTAGLIO "1" - 1:10

TRATTAMENTO PROTETTIVO IMPERMEABILIZZANTE PONTE

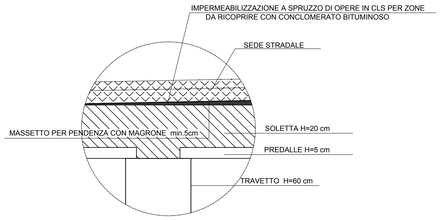

SEZIONE TIPO MURO DI RISVOLTO

Scala 1:100

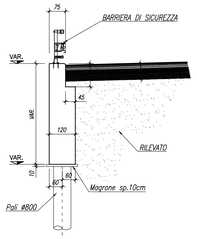

KEYPLAN

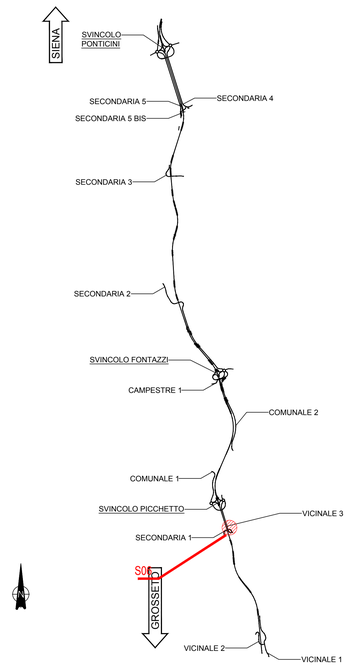

NOTE GENERALI

- TUTTE LE MISURE SONO ESPRESSE IN CENTIMETRI, SALVO OVE DIVERSAMENTE INDICATO
- PER LE CARATTERISTICHE DEI MATERIALI FARE RIFERIMENTO ALL'ELABORATO T00–OI00–STR–SC01
- PER LE INALVEAZIONI E I RECAPITI FARE RIFERIMENTO ALLE PLANIMETRIE IDRAULICHE

anas GRUPPO FS ITALIANE

Direzione Progettazione e Realizzazione Lavori

ITINERARIO INTERNAZIONALE E78
S.G.C. GROSSETO - FANO
ADEGUAMENTO A 4 CORSIE
NEL TRATTO GROSSETO - SIENA (S.S. 223 "DI PAGANICO")
DAL KM 41+600 AL KM 53+400 - LOTTO 9

PROGETTO ESECUTIVO — COD. FI15

PROGETTAZIONE: ATI SINTAGMA - GDG - ICARIA

IL RESPONSABILE DELL'INTEGRAZIONE DELLE PRESTAZIONI SPECIALISTICHE:
Dott. Ing. Nando Granieri
Ordine degli Ingegneri della Prov. di Perugia n° A351

IL PROGETTISTA:
Dott. Ing. Federico Durastanti
Ordine degli Ingegneri della Prov. di Terni n° A844

IL GEOLOGO:
Dott. Geol. Giorgio Cerquiglini
Ordine dei Geologi della Regione Umbria n°108

Il R.U.P.:
Dott. Ing.
Raffaele Franco Carso

IL COORDINATORE PER LA SICUREZZA IN FASE DI PROGETTAZIONE:
Dott. Ing. Filippo Pambianco
Ordine degli Ingegneri della Prov. di Perugia n° A1373

PROTOCOLLO | DATA

IL GRUPPO DI PROGETTAZIONE:
MANDATARIA: Sintagma
MANDANTI: GEOTECHNICAL DESIGN GROUP; ICARIA società di ingegneria

Dott. Ing. N. Granieri; Dott. Arch. N. Kamenicky; Dott. Ing. V. Piunno; Dott. Arch. A. Bruschini; Dott. Ing. F. Durastanti; Dott. Ing. E. Bartolocci; Dott. Geol. G. Cerquiglini; Dott. Ing. S. Sangiorgi; Dott. Ing. L. Stronna; Dott. Ing. E. Sellari; Dott. Ing. L. Dinelli; Dott. Ing. L. Nani; Dott. Ing. F. Pambianco; Dott. Agr. F. Berti Nulli
Dott. Ing. D. Carlaccini; Dott. Ing. S. Sacconi; Dott. Ing. M. Bini; Dott. Ing. V. De Gori; Dott. Ing. C. Consorti; Geom. F. Dominici
Dott. Ing. V. Rotisciani; Dott. Ing. F. Macchioni; Dott. Ing. C. Lucchini; Dott. Ing. V. Piunno; Dott. Ing. G. Pulli; Geom. C. Sugaroni

ORDINE DELLA PROVINCIA DI PERUGIA — Settore Ingegneria — DOTTORE INGEGNERE MAURO GRANIERI — SETTORE CIVILE E AMBIENTALE — SETTORE INDUSTRIALE — SETTORE DELL'INFORMAZIONE — Timbro e firma

ORDINE DEGLI INGEGNERI DELLA PROVINCIA DI TERNI — Dott. Ing. FEDERICO DURASTANTI — Iscritto all'albo al n° A 844 — Timbro e firma

OPERE DI ATTRAVERSAMENTO IDRAULICO
PONTICELLO S06 - Attraversamento S5
Sezioni e Particolari

CODICE PROGETTO	NOME FILE	REVISIONE	SCALA:
PROGETTO LOFI15 — LIV. PROG. E — N. PROG. 1901	T00–OI06–STR–SZ01 — CODICE ELAB. T00OI06STRSZ01	A	1:100-1:50

REV.	DESCRIZIONE	DATA	REDATTO	VERIFICATO	APPROVATO
A	Emissione	28/02/2020	M.Crea	E.Bartolocci	N.Granieri