PIANTA FONDAZIONI
Scala 1:100

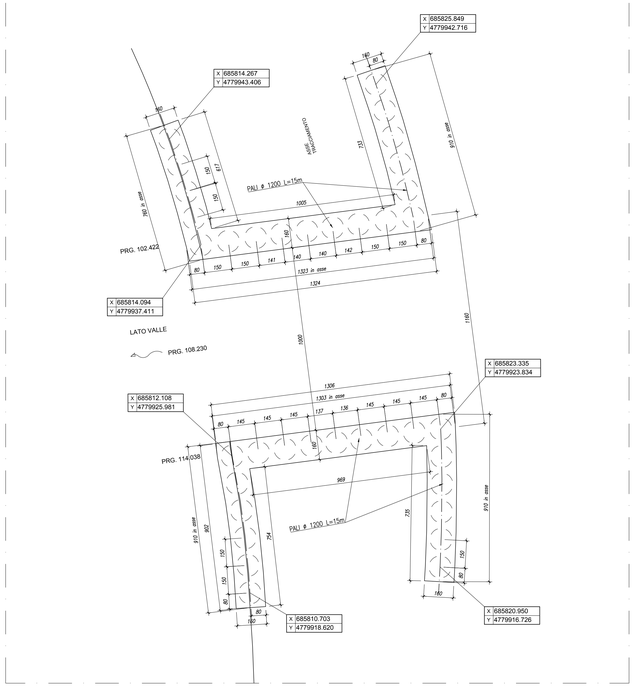

PIANTA DALL'ALTO
Scala 1:100

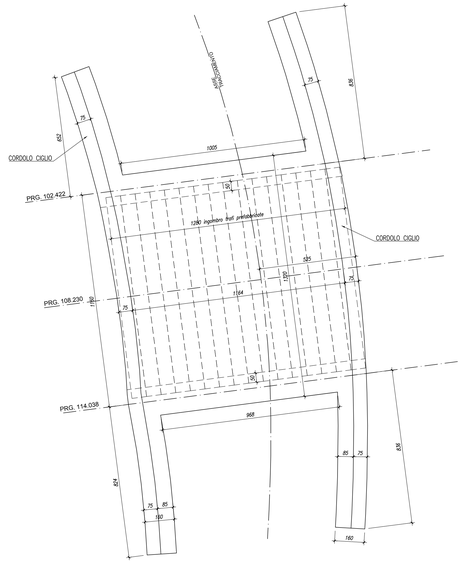

DETTAGLIO "1" - 1:10
TRATTAMENTO PROTETTIVO IMPERMEABILIZZANTE PONTE

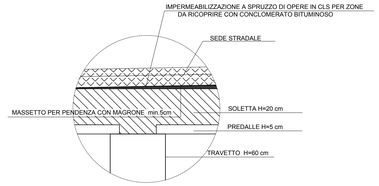

CARPENTERIA TRAVI PREFABBRICATE
Scala 1:50

KEYPLAN

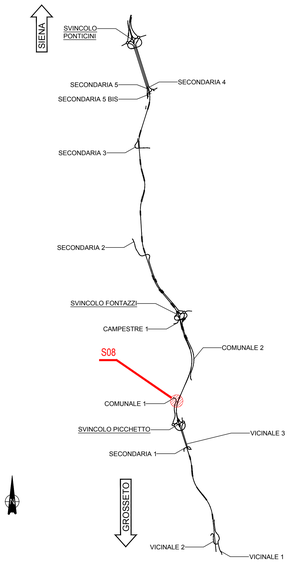

NOTE GENERALI

- TUTTE LE MISURE SONO ESPRESSE IN CENTIMETRI, SALVO OVE DIVERSAMENTE INDICATO
- PER LE CARATTERISTICHE DEI MATERIALI FARE RIFERIMENTO ALL'ELABORATO T00-OI00-STR-SC01
- PER LE INALVEAZIONI E I RECAPITI FARE RIFERIMENTO ALLE PLANIMETRIE IDRAULICHE

SEZIONE LONGITUDINALE PONTICELLO
Scala 1:100

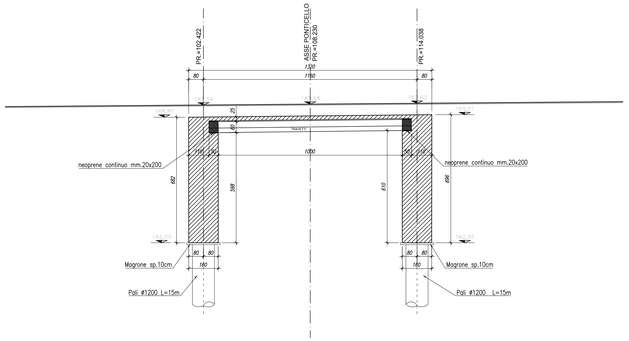

PROSPETTO LATO VALLE
Scala 1:100

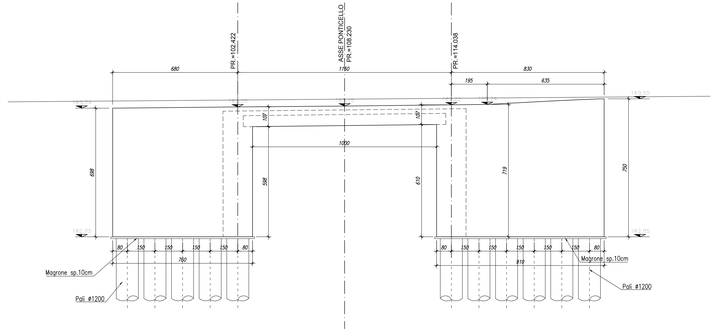

PROSPETTO LATO MONTE
Scala 1:100

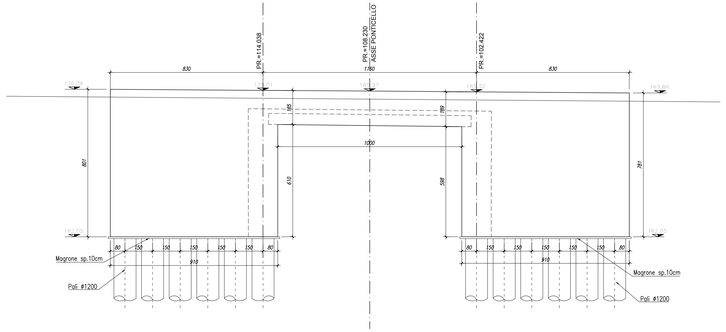

SEZIONE FRONTALE A PROGR.102.422
Scala 1:100

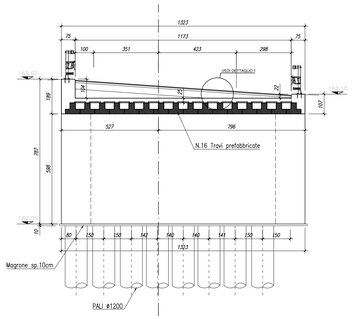

SEZIONE FRONTALE A PROGR.114.038
Scala 1:100

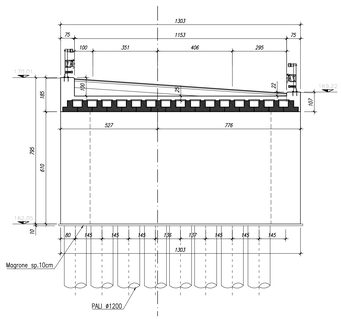

anas GRUPPO FS ITALIANE

Direzione Progettazione e Realizzazione Lavori

ITINERARIO INTERNAZIONALE E78
S.G.C. GROSSETO - FANO
ADEGUAMENTO A 4 CORSIE
NEL TRATTO GROSSETO - SIENA (S.S. 223 "DI PAGANICO")
DAL KM 41+600 AL KM 53+400 - LOTTO 9

PROGETTO ESECUTIVO — COD. FI15

PROGETTAZIONE: ATI SINTAGMA - GDG - ICARIA

IL RESPONSABILE DELL'INTEGRAZIONE DELLE PRESTAZIONI SPECIALISTICHE:
Dott. Ing. Nando Granieri
Ordine degli Ingegneri della Prov. di Perugia n° A351

IL PROGETTISTA:
Dott. Ing. Federico Duradanti
Ordine degli Ingegneri della Prov. di Terni n° A844

IL GEOLOGO:
Dott. Geol. Giorgio Cerquiglini
Ordine dei Geologi della Regione Umbria n°108

IL R.U.P.:
Dott. Ing.
Raffaele Franco Caruso

IL COORDINATORE PER LA SICUREZZA IN FASE DI PROGETTAZIONE:
Dott. Ing. Filippo Pambianco
Ordine degli Ingegneri della Prov. di Perugia n° A1373

IL GRUPPO DI PROGETTAZIONE:
MANDATARIA: Sintagma
MANDANTI: GEOTECHNICAL DESIGN GROUP; ICARIA società di ingegneria

Dott. Ing. N.Granieri — Dott. Ing. D.Carlaccini — Dott. Ing. V.Rotisciani
Dott. Ing. F.Pambianco — Dott. Ing. A.Pinnola — Dott. Ing. G.Mancini
Dott.Arch. V.Truffini — Dott. Ing. A.Bau — Dott. Ing. C.Vacchini
Dott.Arch. A.Branchini — Dott. Ing. V.De Gori — Dott. Ing. V.Piunno
Dott. Ing. A.Pambianco — Dott. Ing. F.Canzanti — Dott. Ing. G.Rulli
Dott. Ing. E.Bartolucci — Geom. F.Cicconcino — Dott. Ing. C.Sugaliero
Dott.Geol. G.Cerquiglini
Dott. Ing. A.Pambianco
Dott. Ing. L.Stravone
Dott. Ing. E.Sellari
Dott. Ing. L.Zeno
Dott. Ing. L.Zeno
Dott. Ing. F.Pambianco
Dott. Agr. F.Berti Nulli

PROTOCOLLO — DATA

VISTO DI CONFORMITÀ ALL'ORIGINALE
Firenze lì 28/02/2020
DETTAGLI PROGETTO
MAURIZIO GRAZIANI
ORDINE DEGLI INGEGNERI DELLA PROVINCIA DI FIRENZE
DETTAGLI DELL'ESECUTORE
Firenze lì 28/02/2020
DIRETTORE TECNICO
Dott. Ing. Fabrizio Cerquiglini
Ordine degli Ingegneri della Provincia di Terni
A 844

OPERE DI ATTRAVERSAMENTO IDRAULICO
PONTICELLO S08 - Fosso Faulle
Pianta profilo e sezioni

CODICE PROGETTO (PROGETTO / LIV. PROG. / N. PROG.)	NOME FILE T00-OI08-STR-CP01	REVISIONE	SCALA:
LOFI15 E 1901	CODICE ELAB. T00OI08STRCP01	A	1:100/1:50

REV.	DESCRIZIONE	DATA	REDATTO	VERIFICATO	APPROVATO
A	Emissione	28/02/2020	M.Crea	E.Bartolucci	N.Granieri