PIANTA ALLO SPICCATO
Scala 1:100

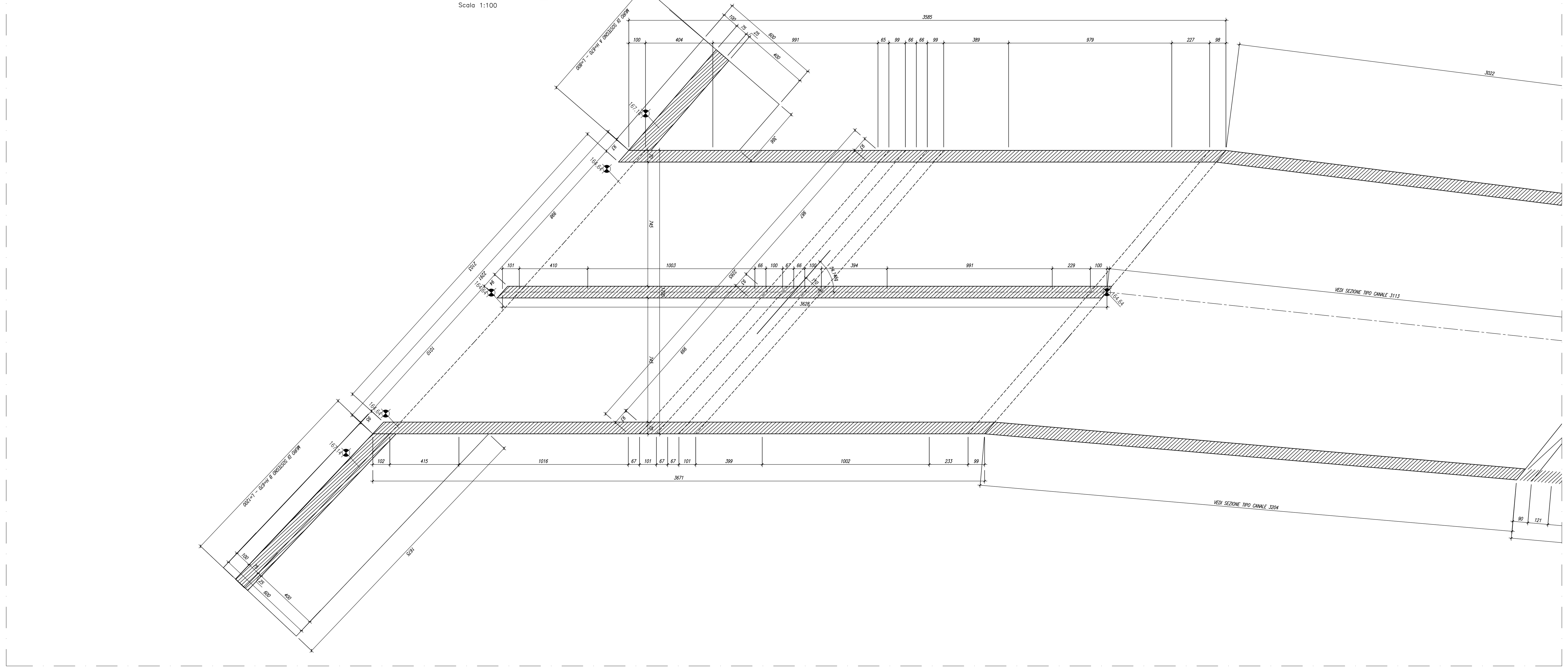

SEZIONE SCHEMATICA IN ASSE PRINCIPALE
Scala 1:200

SEZIONE SCHEMATICA IN ASSE SECONDARIO
Scala 1:200

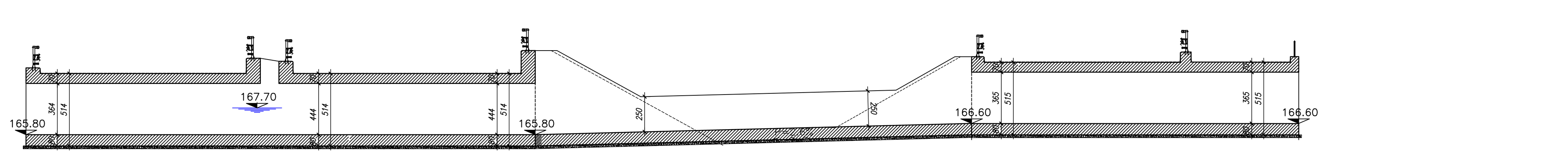

SEZIONE TRASVERSALE TIPO

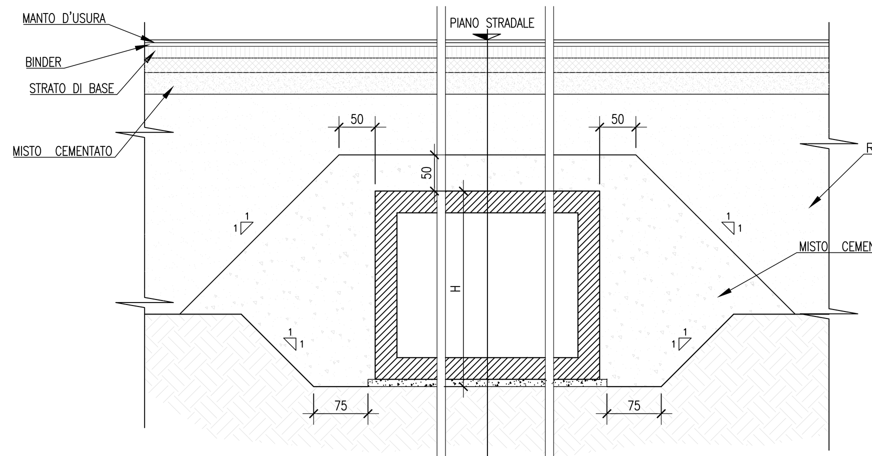

DETTAGLIO A – IMPERMEABILIZZAZIONE

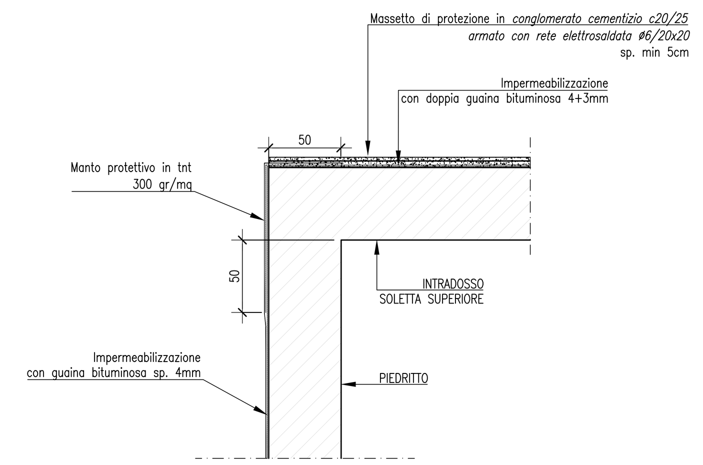

SEZIONE TRASVERSALE A PROGR. 46057
Scala 1:100

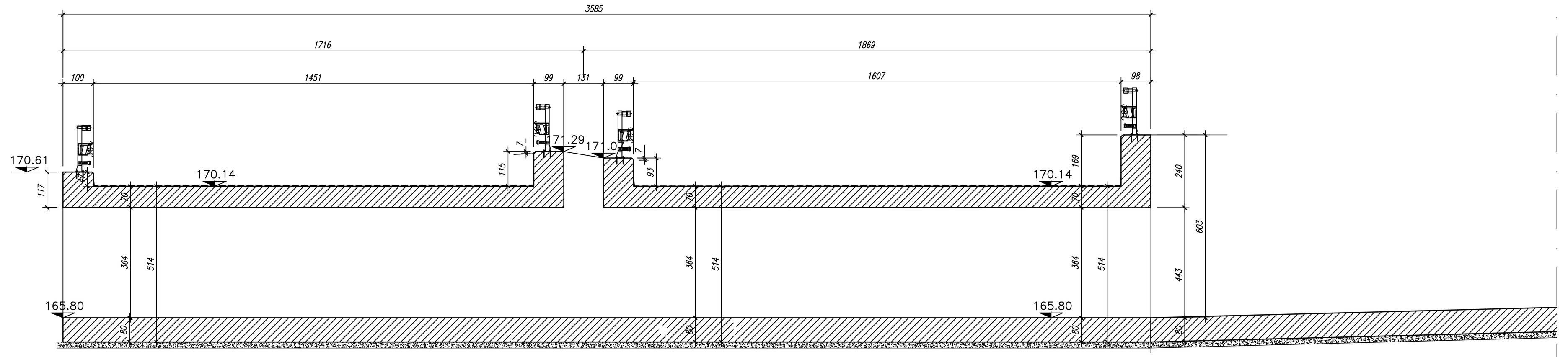

SEZIONE TRASVERSALE A PROGR. 46035
Scala 1:100

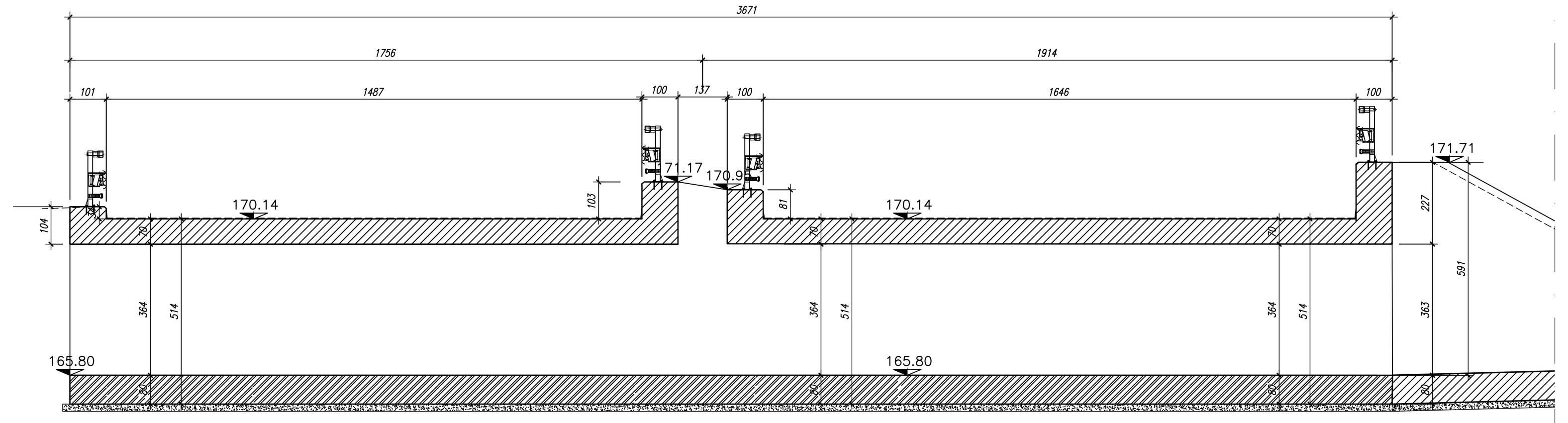

SEZIONE TRASVERSALE A PROGR. 46046
Scala 1:100

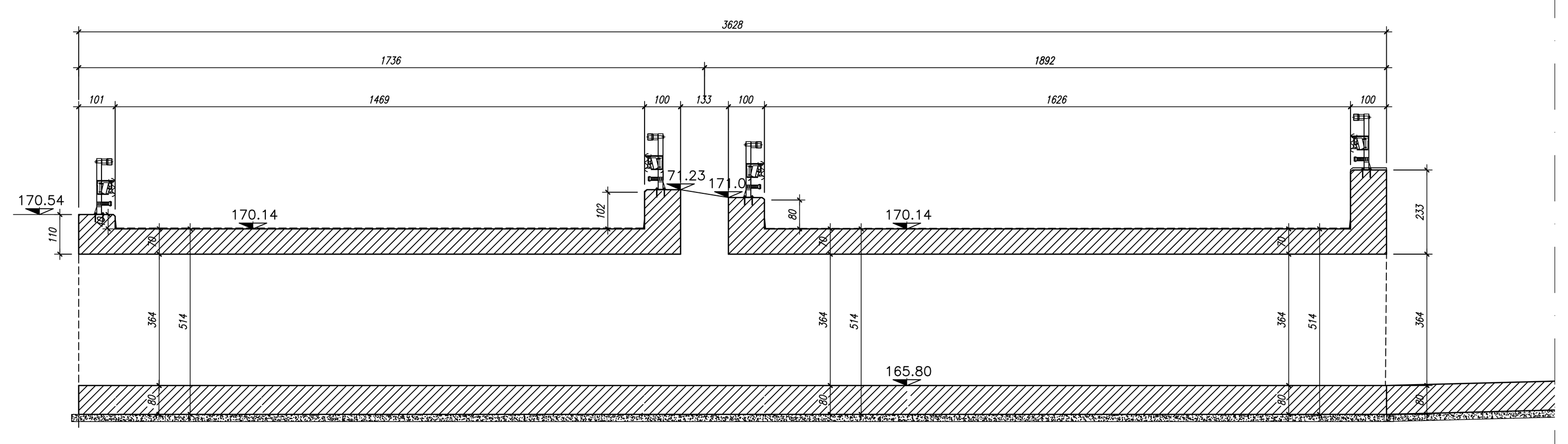

SEZIONE LONGITUDINALE IN ASSE STRADA
Scala 1:100

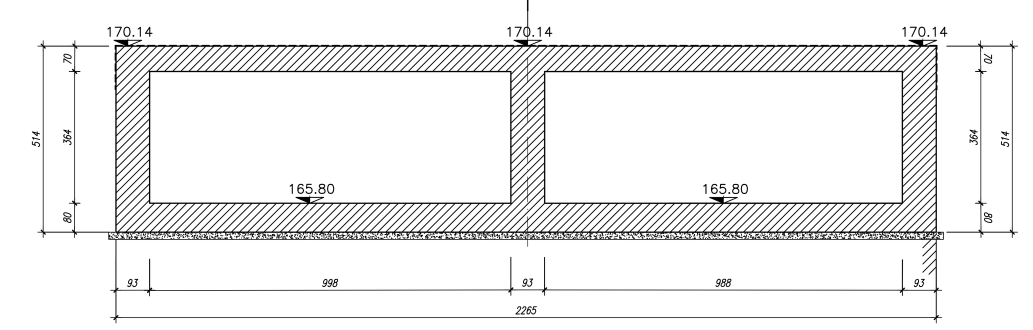

SEZIONE ORTOGONALE ALL'ASSE (n.82 rilevata 26–03–2019)
Scala 1:100

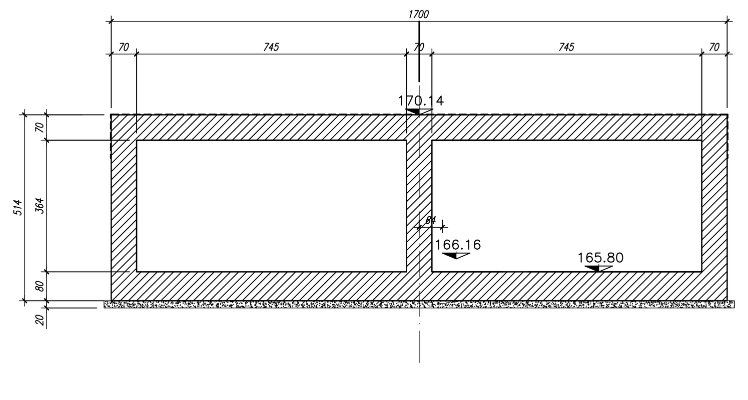

SEZIONE TIPO CANALE
Scala 1:100

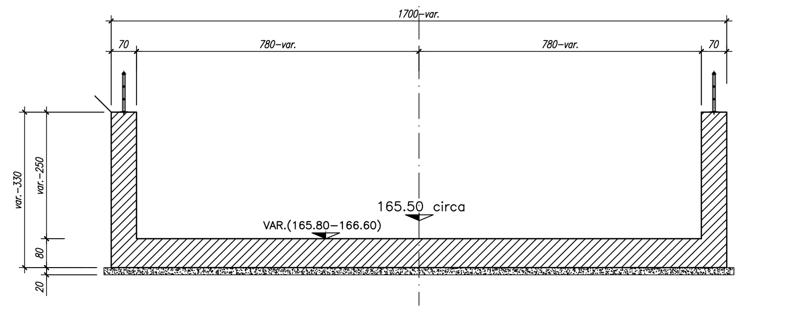

MURI FRONTALI A–B SBOCCO
SEZIONE TIPO
Scala 1:100

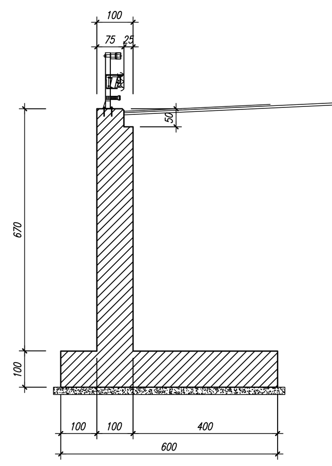

KEYPLAN

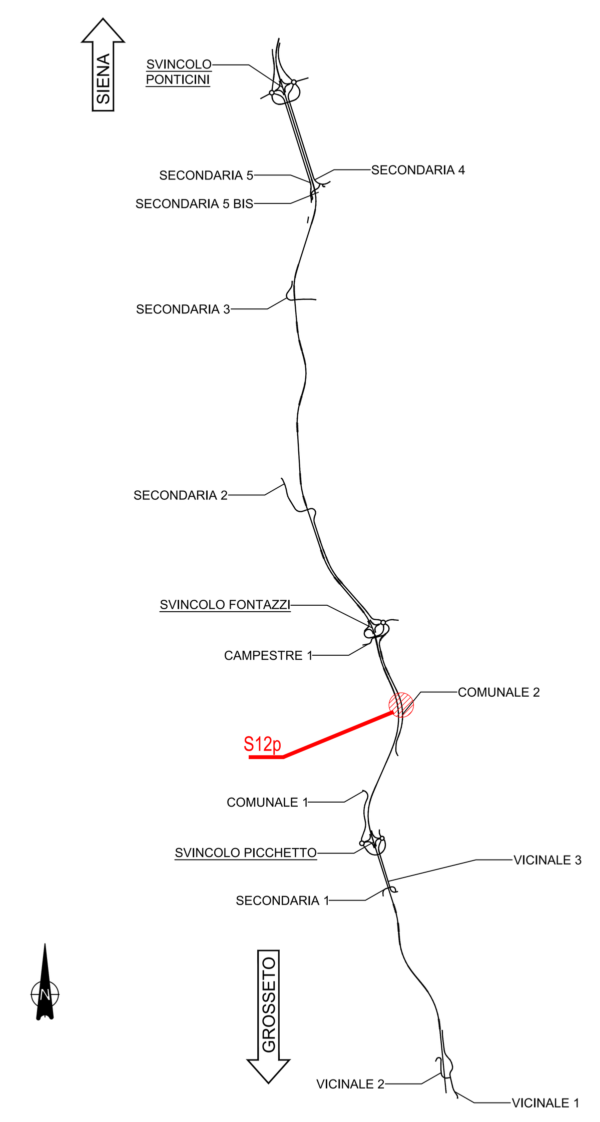

NOTE GENERALI

- TUTTE LE MISURE SONO ESPRESSE IN CENTIMETRI, SALVO OVE DIVERSAMENTE INDICATO
- PER LE CARATTERISTICHE DEI MATERIALI FARE RIFERIMENTO ALL'ELABORATO T00–OI00–STR–SC01
- PER LE INALVEAZIONI E I RECAPITI FARE RIFERIMENTO ALLE PLANIMETRIE IDRAULICHE

anas
GRUPPO FS ITALIANE
Direzione Progettazione e Realizzazione Lavori

ITINERARIO INTERNAZIONALE E78
S.G.C. GROSSETO - FANO
ADEGUAMENTO A 4 CORSIE
NEL TRATTO GROSSETO - SIENA (S.S. 223 "DI PAGANICO")
DAL KM 41+600 AL KM 53+400 - LOTTO 9

PROGETTO ESECUTIVO — COD. FI15

PROGETTAZIONE: ATI SINTAGMA - GDG - ICARIA

IL RESPONSABILE DELL'INTEGRAZIONE DELLE PRESTAZIONI SPECIALISTICHE:
Dott. Ing. Nando Granieri
Ordine degli Ingegneri della Prov. di Perugia n° A351

IL PROGETTISTA:
Dott. Ing. Federico Durastanti
Ordine degli Ingegneri della Prov. di Terni n° A844

IL GEOLOGO:
Dott. Geol. Giorgio Cerquiglini
Ordine dei Geologi della Regione Umbria n°108

Il R.U.P.
Dott. Ing.
Raffaele Franco Carso

IL COORDINATORE PER LA SICUREZZA IN FASE DI PROGETTAZIONE:
Dott. Ing. Filippo Pambianco
Ordine degli Ingegneri della Prov. di Perugia n° A1373

IL GRUPPO DI PROGETTAZIONE:
MANDATARIA: Sintagma
MANDANTI: GEOTECHNICAL DESIGN GROUP, ICARIA società di ingegneria

Dott.Ing. N.Granieri
Dott.Arch. N.Kamenicky
Dott.Ing. V.Truffini
Dott.Arch. A.Bracchini
Dott.Ing. F.Durastanti
Dott.Ing. E.Bartolocci
Dott.Geol. G.Cerquiglini
Geom. S.Scopetta
Dott.Ing. L.Sbrenna
Dott.Ing. E.Sellari
Dott.Ing. L.Dinelli
Dott.Ing. L.Nani
Dott.Ing. F.Pambianco
Dott. Agr. F.Berti Nulli

Dott. Ing. D.Carlaccini
Dott. Ing. S.Sacconi
Dott. Ing. A.Rea
Dott. Ing. V.De Gori
Dott. Ing. C.Consorti
Geom. F.Dominici

Dott. Ing. V.Rotisciani
Dott. Ing. F.Macchioni
Geom. C.Vischini
Dott. Ing. V.Piunno
Dott. Ing. G.Pulli
Geom. C.Sugaroni

PROTOCOLLO | DATA

OPERE DI ATTRAVERSAMENTO IDRAULICO
PONTICELLO S12-Fosso Barottoli
Carpenteria

CODICE PROGETTO (PROGETTO / LIV. PROG. / N. PROG.)	NOME FILE / CODICE ELAB.	REVISIONE	SCALA:
LOFI15 E 1901	T00–OI12–STR–CP01 / T00OI12STRCP01	A	1:100-1:50

REV.	DESCRIZIONE	DATA	REDATTO	VERIFICATO	APPROVATO
A	Emissione	28/02/2020	M.Crea	E.Bartolocci	N.Granieri