VISTA CONCI 1–4

Scala 1:50

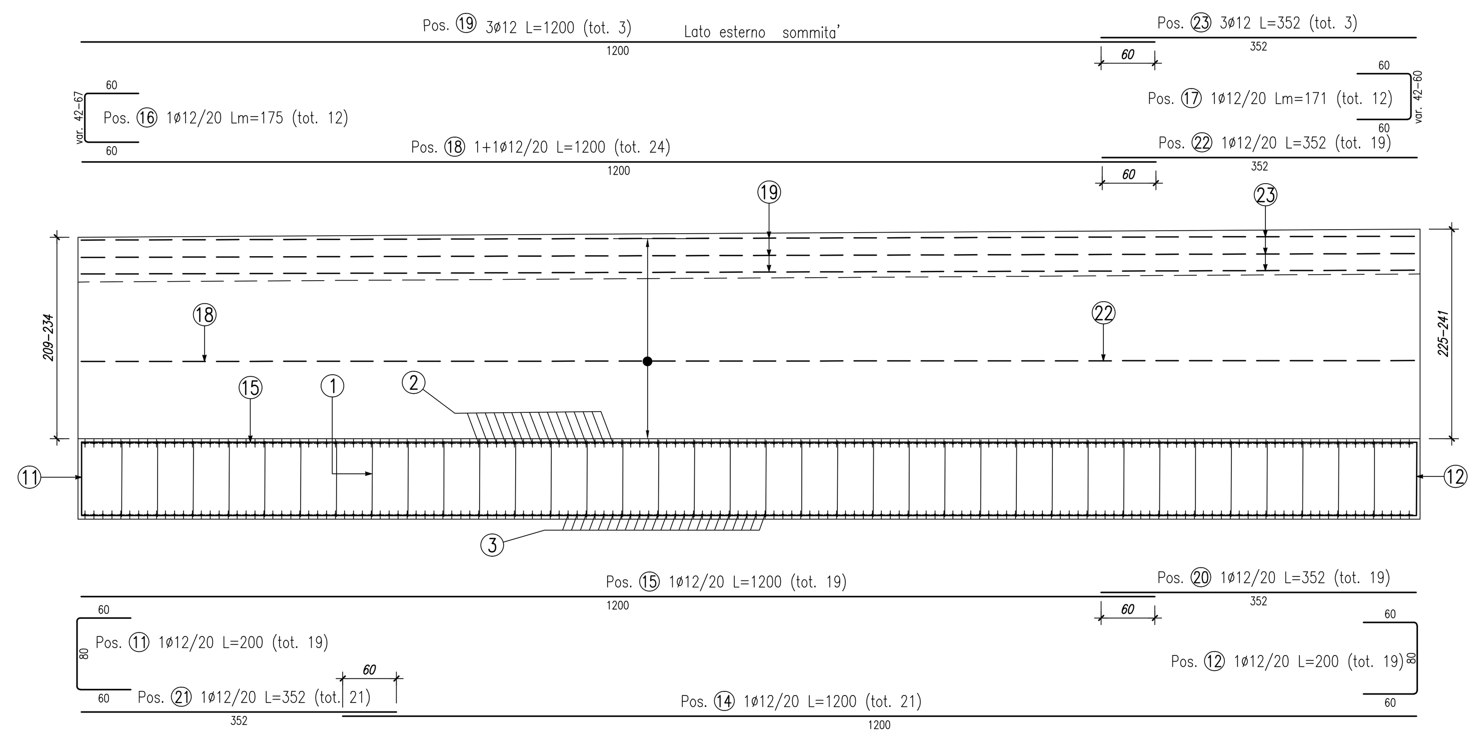

PIANTA CONCI 1–4

Scala 1:50

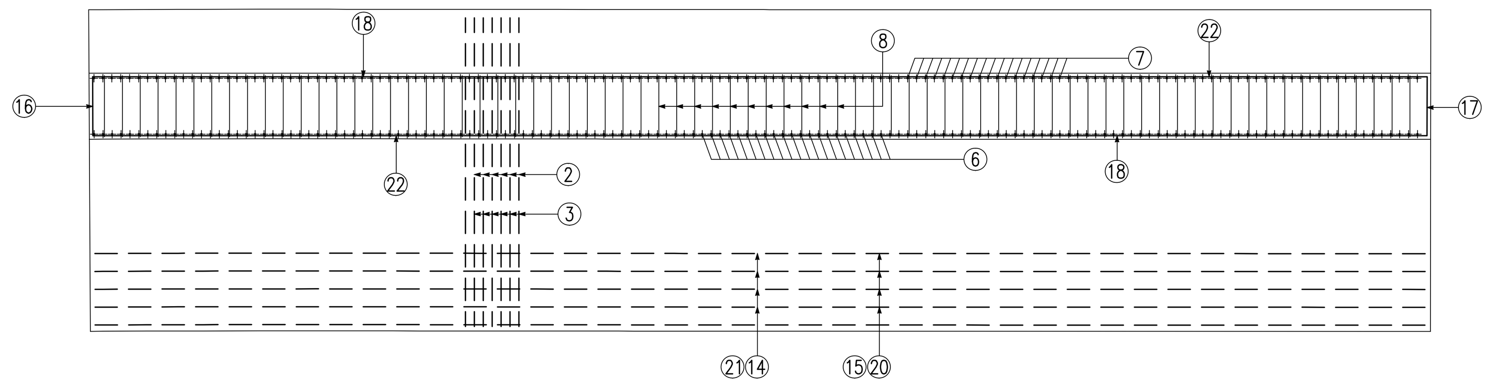

SEZIONE TIPO CONCI 1–4

Scala 1:50

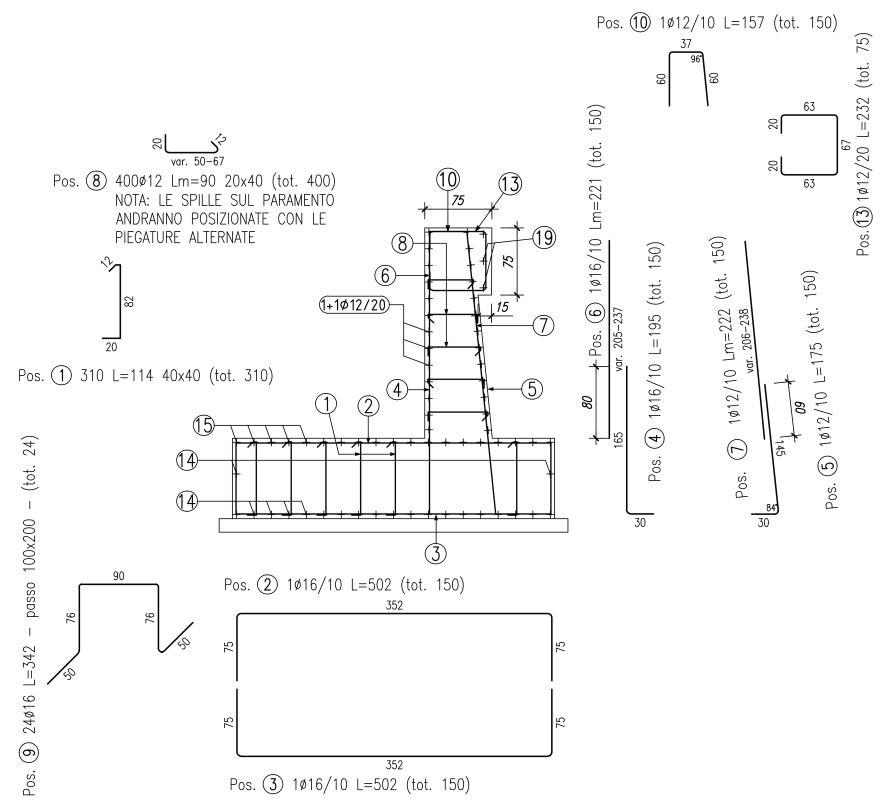

ELEMENTO: CONCI 1–4						N.ELEMENTI: 1	
POSIZIONE	N. PEZZI	ø [mm]	L [mm]	L. TOT [m]	PESO [kg]	CODICE	SCHEMA PIEGATURA (misure al filo esterno)
1	310	12	1143	354	315	292	200 822 121
2	150	16	5020	753	1188	252	750 3520 750
3	150	16	5020	753	1188	252	750 3520 750
4	150	16	1950	293	462	151	300 1650
5	150	12	1747	262	233	191	296 84° 1451
6	150	16	-- x --	332	523	000	x1
7	150	12	-- x --	333	296	000	x1
8	400	12	-- x --	362	321	292	200 x1 120
9	24	16	3418	82	129	492	900 760 760 500 498
10	150	12	1470	221	196	252	600 270 96° 600
11	19	12	2000	38	34	252	600 800 600
12	19	12	2000	38	34	212	600 800 600
13	75	12	2319	174	154	454	668 626 626 20198
14	21	12	12000	252	224	000	12000
15	19	12	12000	228	202	000	12000
16	12	12	-- x --	21	19	252	600 x1 600
17	12	12	-- x --	21	18	212	600 x1 600
18	24	12	12000	288	256	000	12000
19	3	12	12000	36	32	000	12000
20	19	12	3520	67	59	000	3520
21	21	12	3520	74	66	000	3520
22	19	12	3520	67	59	000	3520
23	3	12	3520	11	9	000	3520
PESO TOTALE:					6017		

VISTA CONCIO 5

Scala 1:50

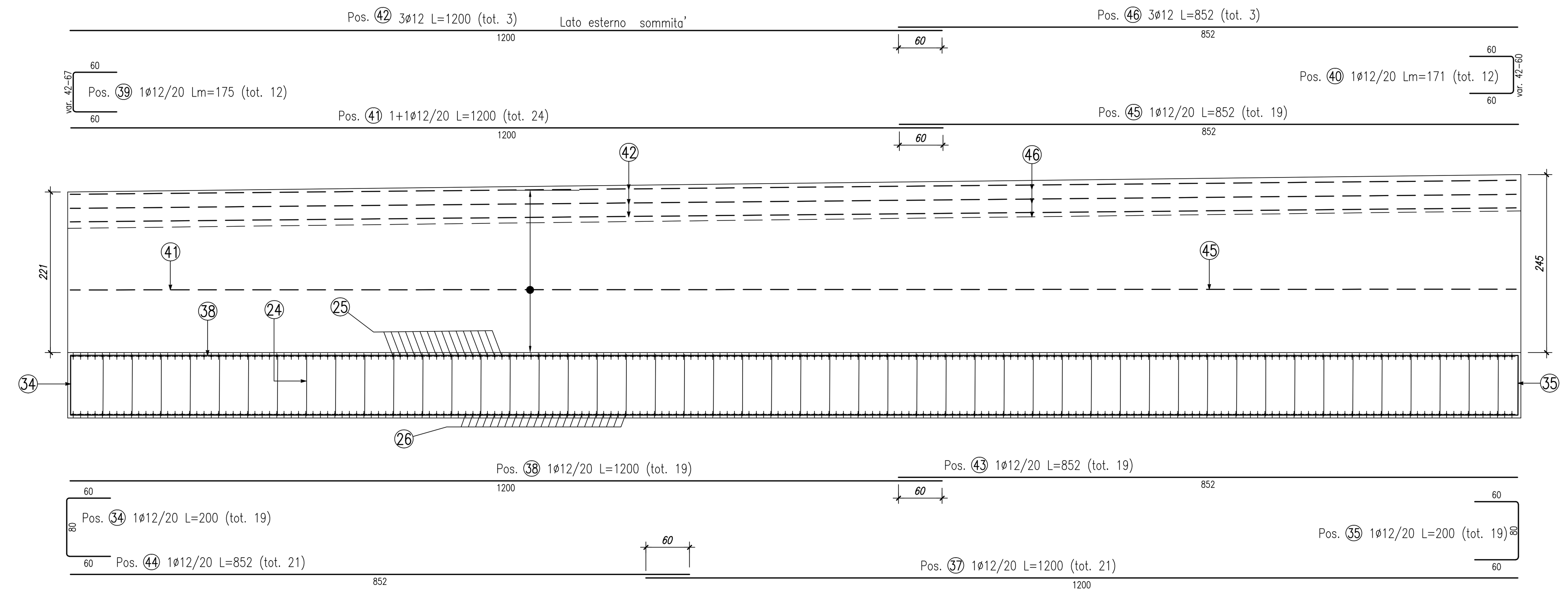

PIANTA CONCIO 5

Scala 1:50

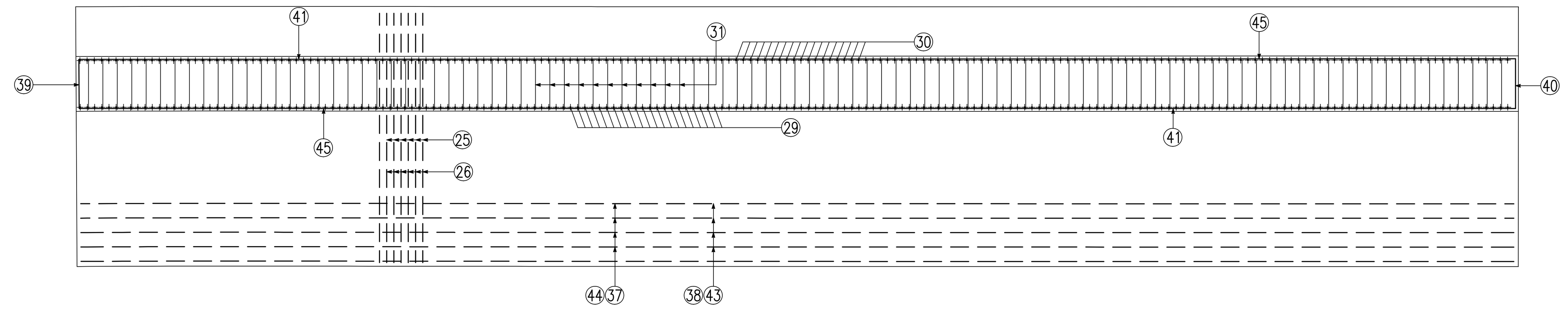

SEZIONE TIPO CONCIO 5

Scala 1:50

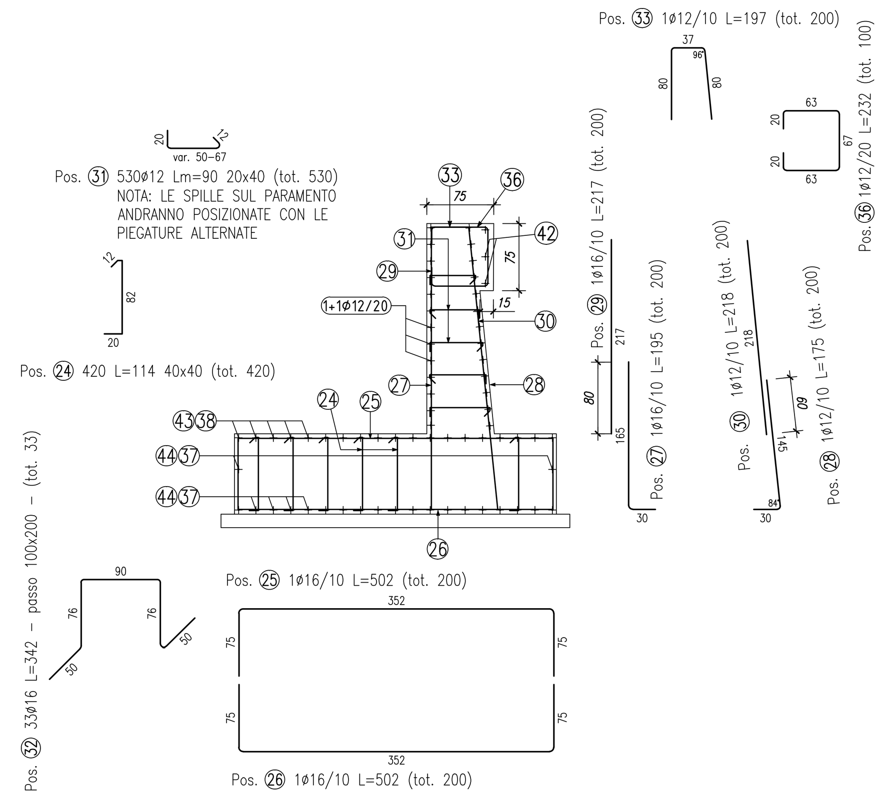

ELEMENTO: CONCIO 5						N.ELEMENTI: 1	
POSIZIONE	N. PEZZI	ø [mm]	L [mm]	L. TOT [m]	PESO [kg]	CODICE	SCHEMA PIEGATURA (misure al filo esterno)
24	420	12	1143	480	426	292	200 822 121
25	200	16	5020	1004	1584	252	750 3520 750
26	200	16	5020	1004	1584	252	750 3520 750
27	200	16	1950	390	615	151	300 1650
28	200	12	1747	349	310	191	296 84° 1451
29	200	16	2170	434	685	000	2170
30	200	12	2180	436	387	000	2180
31	530	12	-- x --	480	426	292	200 x1 120
32	33	16	3418	113	178	492	900 760 760 500 498
33	200	12	1970	394	350	252	800 370 96° 800
34	19	12	2000	38	34	252	600 800 600
35	19	12	2000	38	34	212	600 800 600
36	100	12	2319	232	206	454	668 626 626 20198
37	21	12	12000	252	224	000	12000
38	19	12	12000	228	202	000	12000
39	12	12	-- x --	21	19	252	600 x1 600
40	12	12	-- x --	21	18	212	600 x1 600
41	24	12	12000	288	256	000	12000
42	3	12	12000	36	32	000	12000
43	19	12	8520	162	144	000	8520
44	21	12	8520	179	159	000	8520
45	19	12	8520	162	144	000	8520
46	3	12	8520	26	23	000	8520
PESO TOTALE:					8040		

KEYPLAN

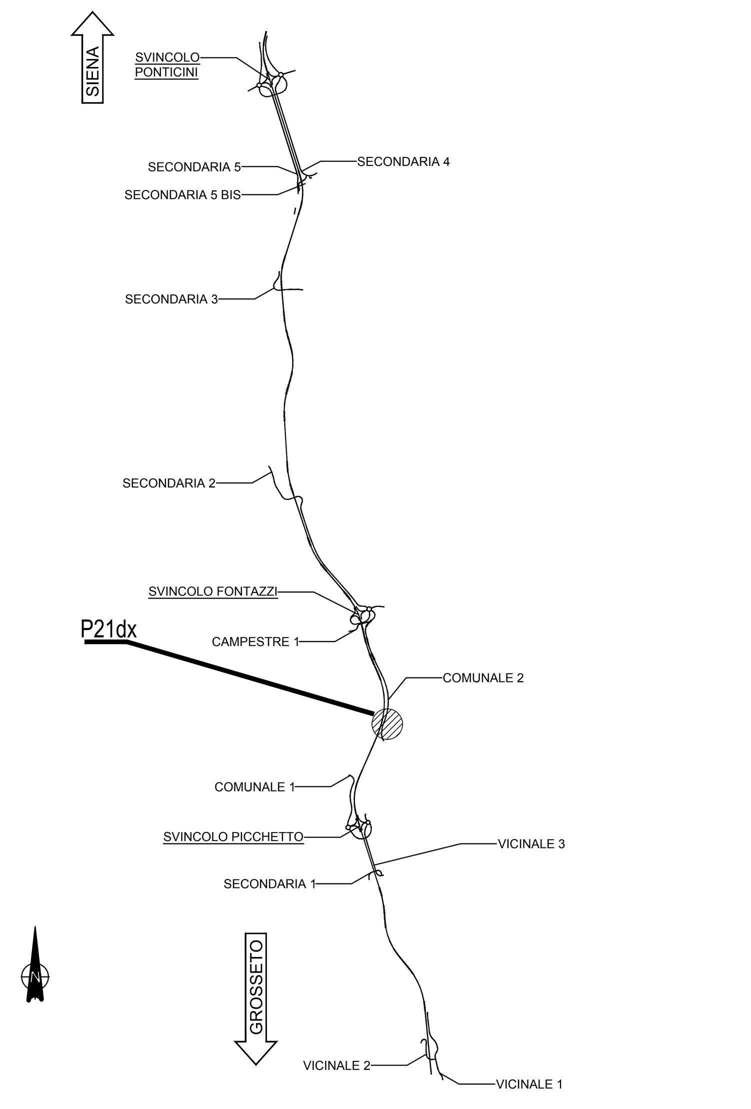

NOTE GENERALI

- TUTTE LE MISURE SONO ESPRESSE IN CENTIMETRI, SALVO OVE DIVERSAMENTE INDICATO
- PER LE CARATTERISTICHE DEI MATERIALI FARE RIFERIMENTO ALL'ELABORATO T00–OS00–STR–SC01

anas GRUPPO FS ITALIANE

Direzione Progettazione e Realizzazione Lavori

ITINERARIO INTERNAZIONALE E78
S.G.C. GROSSETO - FANO

ADEGUAMENTO A 4 CORSIE
NEL TRATTO GROSSETO - SIENA (S.S. 223 "DI PAGANICO")
DAL KM 41+600 AL KM 53+400 - LOTTO 9

PROGETTO ESECUTIVO — COD. FI15

PROGETTAZIONE: ATI SINTAGMA - GDG - ICARIA

IL RESPONSABILE DELL'INTEGRAZIONE DELLE PRESTAZIONI SPECIALISTICHE:
Dott. Ing. Nando Granieri
Ordine degli Ingegneri della Prov. di Perugia n° A351

IL PROGETTISTA:
Dott. Ing. Federico Durastanti
Ordine degli Ingegneri della Prov. di Terni n° A844

IL GEOLOGO:
Dott. Geol. Giorgio Cerquiglini
Ordine dei Geologi della Regione Umbria n°108

Il R.U.P.
Dott. Ing.
Raffaele Franco Carso

IL COORDINATORE PER LA SICUREZZA IN FASE DI PROGETTAZIONE:
Dott. Ing. Filippo Pambianco
Ordine degli Ingegneri della Prov. di Perugia n° A1373

IL GRUPPO DI PROGETTAZIONE:
MANDATARIA: Sintagma
MANDANTI: GEOTECHNICAL DESIGN GROUP; ICARIA società di ingegneria

Dott.Ing. N.Granieri; Dott.Arch. N.Kamenicky; Dott.Ing. V.Truffini; Dott.Arch. A.Bracchini; Dott.Ing. F.Durastanti; Dott.Ing. E.Bartolocci; Dott.Geol. G.Cerquiglini; Geom. S.Scopetta; Dott.Ing. L.Sbrenna; Dott.Ing. E.Sellari; Dott.Ing. L.Dinelli; Dott.Ing. L.Nani; Dott.Ing. F.Pambianco; Dott. Agr. F.Berti Nulli
Dott. Ing. D.Carlaccini; Dott. Ing. S.Sacconi; Dott. Ing. A.Rea; Dott. Ing. V.De Gori; Dott. Ing. C.Consorti; Geom. F.Dominici
Dott. Ing. V.Rotisciani; Dott. Ing. F.Macchioni; Geom. C.Vischini; Dott. Ing. V.Piunno; Dott. Ing. G.Pulli; Geom. C.Sugaroni

PROTOCOLLO | DATA

OPERE DI SOSTEGNO
MURI 21 Dx
Armature Muri

CODICE PROGETTO (PROGETTO / LIV. PROG. / N. PROG.)	NOME FILE	REVISIONE	SCALA:
LOFI15 E 1901	T00–OS21–STR–AR01 — CODICE ELAB. T00OS21STRAR01	A	1:50

REV.	DESCRIZIONE	DATA	REDATTO	VERIFICATO	APPROVATO
A	Emissione	28/02/2020	M.Crea	E.Bartolocci	N.Granieri