STRALCIO PLANIMETRIA CORDOLO MICROPALI

SCALA 1:20

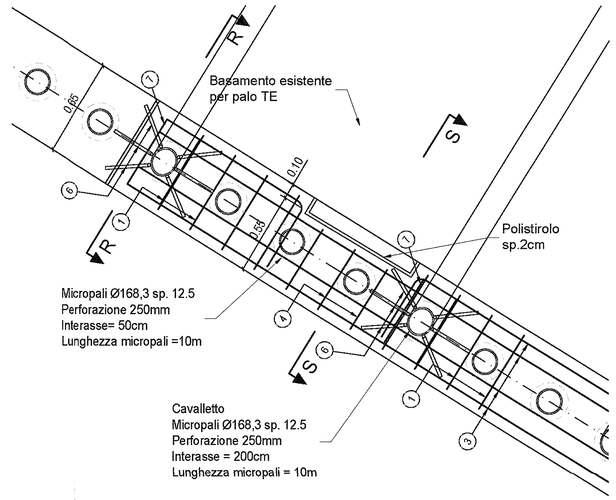

SEZIONE R - R

SCALA 1:20

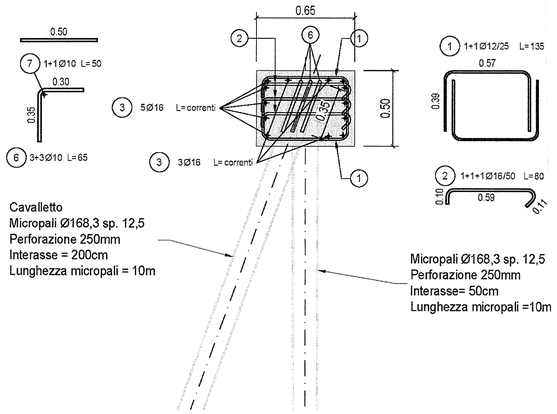

SEZIONE S - S

SCALA 1:20

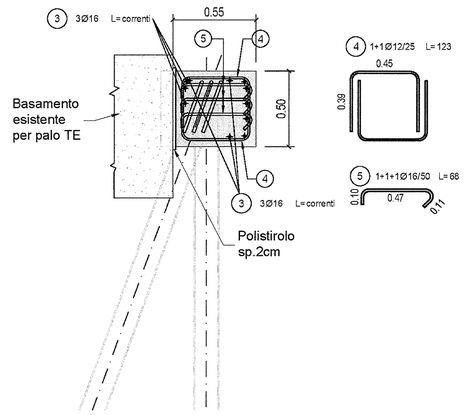

SEZIONE T - T

SCALA 1:20

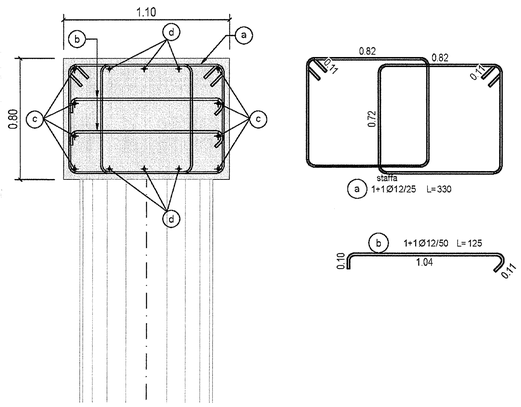

STRALCIO PLANIMETRIA CORDOLO PALI CONCIO TIPO

SCALA 1:50

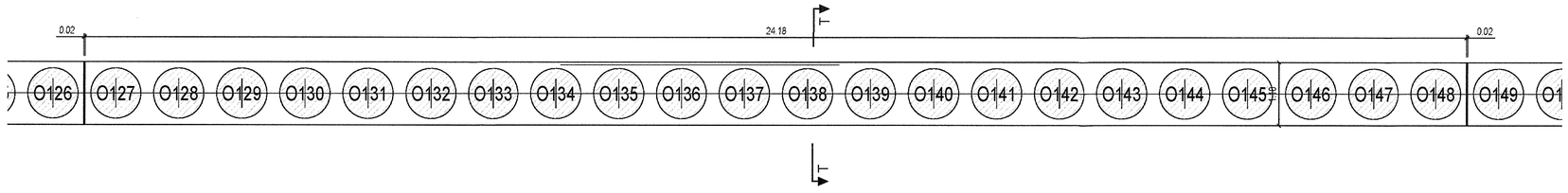

PROFILO CORDOLO PALI CONCIO TIPO

SCALA 1:50

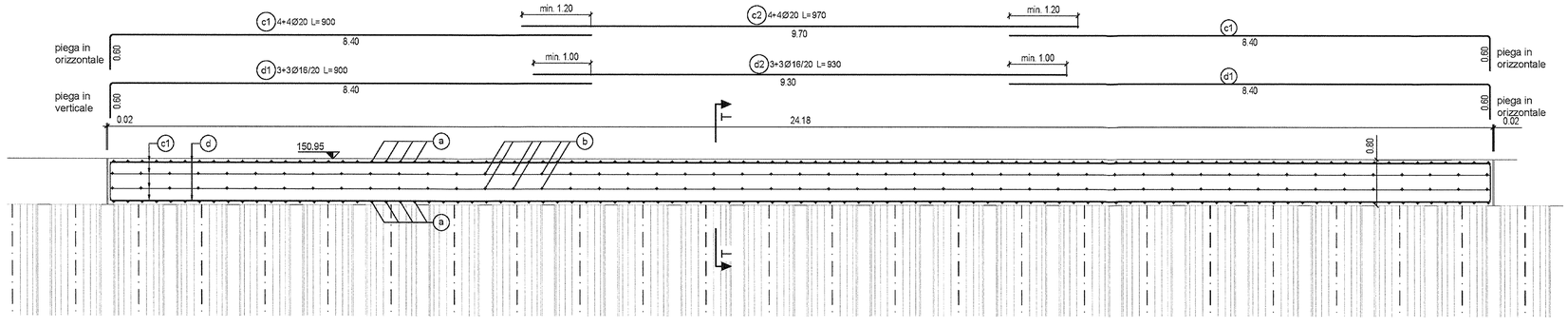

DISEGNI DI RIFERIMENTO

DESCRIZIONE	CODICE
• Tabella materiali	IN0R12EE24TGA2700001
• Pianta scavi Tav. 1/3	IN0R12EE2PAGA2701001
• Pianta scavi Tav. 2/3	IN0R12EE2PAGA2701002
• Pianta scavi Tav. 3/3	IN0R12EE2PAGA2701003
• Opere di sostegno e scavi - Sezioni trasversali Tav. 1/2	IN0R12EE2WSGA2701001
• Opere di sostegno e scavi - Sezioni trasversali Tav. 2/2	IN0R12EE2WSGA2701002
• Profilo longitudinale opere di sostegno - micropali Tav. 1/3	IN0R12EE2FAGA2701001
• Profilo longitudinale opere di sostegno - micropali Tav. 2/3	IN0R12EE2FAGA2701002
• Profilo longitudinale opere di sostegno - micropali Tav. 3/3	IN0R12EE2FAGA2701003
• Profilo longitudinale opere di sostegno - paratia di pali 1/3	IN0R12EE2FAGA2701004
• Profilo longitudinale opere di sostegno - paratia di pali 2/3	IN0R12EE2FAGA2701005
• Profilo longitudinale opere di sostegno - paratia di pali 3/3	IN0R12EE2FAGA2701006

NOTE

In fase costruttiva, in corrispondenza delle connessioni al cordolo dei montanti delle barriere pesanti, prevedere adeguato dimensionamento delle staffe e dell'armatura longitudinale.

COMMITTENTE:

RFI RETE FERROVIARIA ITALIANA
GRUPPO FERROVIE DELLO STATO

ALTA SORVEGLIANZA:

ITALFERR
GRUPPO FERROVIE DELLO STATO

GENERAL CONTRACTOR:

Cepav due
Consorzio ENI per l' Alta Velocità

INFRASTRUTTURE FERROVIARIE STRATEGICHE DEFINITE DALLA LEGGE OBIETTIVO N. 443/01

LINEA A.V. /A.C. TORINO - VENEZIA Tratta MILANO - VERONA
Lotto funzionale Brescia-Verona
PROGETTO ESECUTIVO

GA27 - GALLERIA ARTIFICIALE BRESCIA EST DA PK 105+814 A PK 106+304

PARATIA DI PALI E MICROPALI

ARMATURA CORDOLO SOMMITALE

GENERAL CONTRACTOR	DIRETTORE LAVORI	SCALA :
Consorzio Cepav due Consorzio Cepav due Il Direttore del Consorzio (Ing. L. Taranta) Data: 29 MAG 2020	Data:	VARIE

COMMESSA	LOTTO	FASE	ENTE	TIPO DOC.	OPERA/DISCIPLINA	PROGR.	REV.
IN0R	12	E	E2	BZ	GA2701	005	A

PROGETTAZIONE

Rev.	Descrizione	Redatto	Data	Verificato	Data	Validato	Data
A	EMISSIONE	Ricciardi	19/07/19	Bertrami	19/07/19	Pellegrino	19/07/19
B							
C							

IL PROGETTISTA: Dott. Ing. ROBERTO PELLEGRINO Ordine Ingegneri Roma n. 23076

CIG. 751447334A

File: IN0R12EE2BZGA2701005A_IOD.DWG

Progetto cofinanziato dalla Unione Europea

Stampato dal Service di plottaggio ITALFERR S.p.A. ALBA s.r.l.

CUP: F81H91000000008

Scala di plot: 1:1