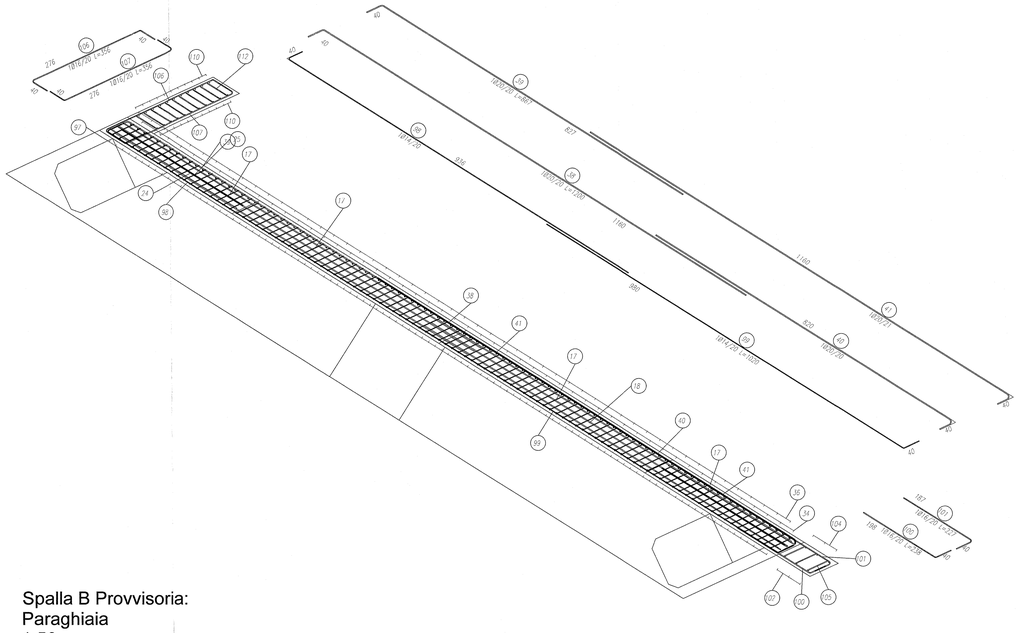

Spalla B Provvisoria:
Paraghiaia
1:50

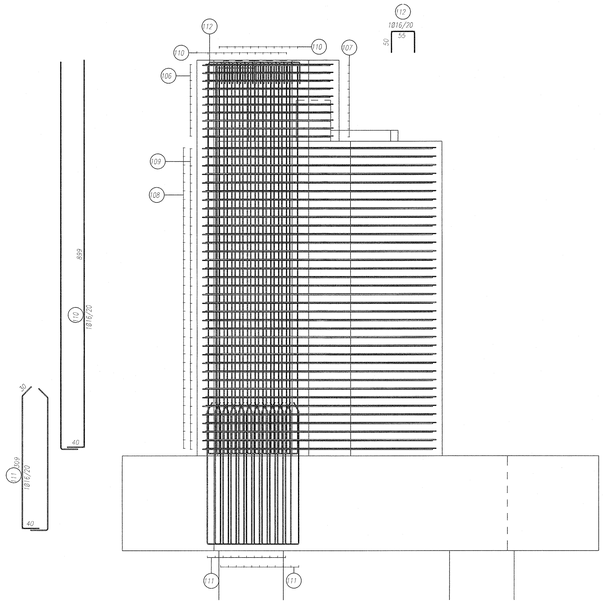

Spalla B Provvisoria:
Risvolto lato giunto
1:50

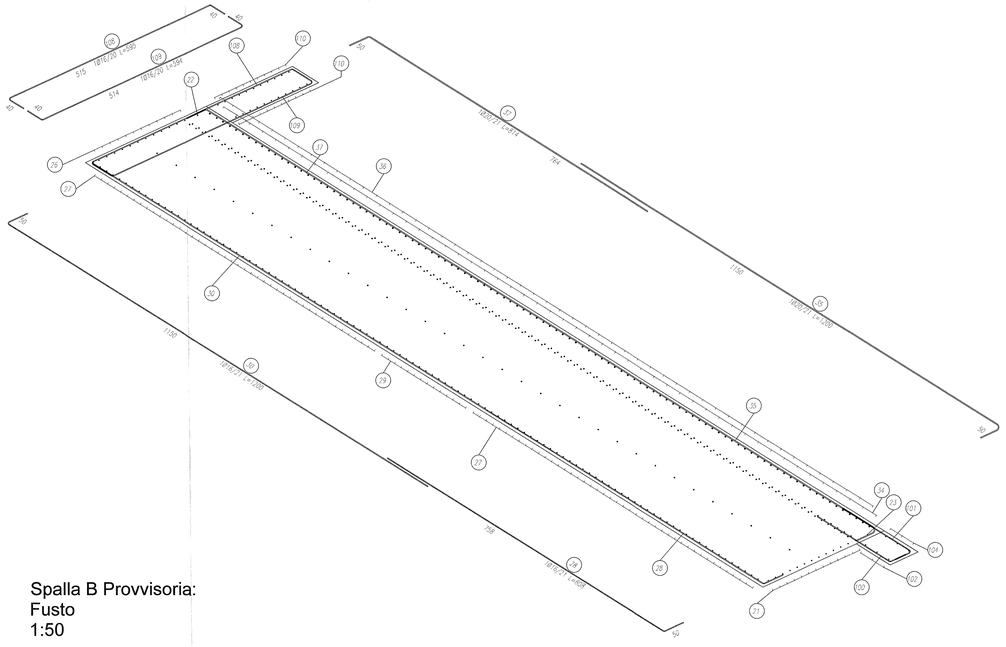

Spalla B Provvisoria:
Fusto
1:50

DETTAGLIO DISPOSIZIONE GANCI 1:10

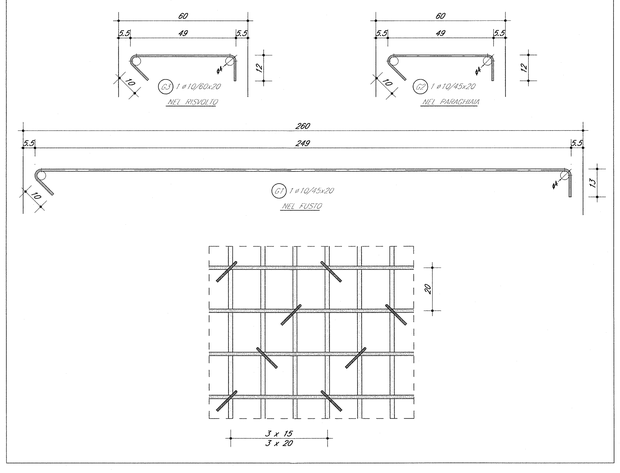

DOCUMENTI DI RIFERIMENTO

DESCRIZIONE	CODICE
IV00 – CAVALCAFERROVIA TIPOLOGICO	
PRESCRIZIONI MATERIALI E NOTE GENERALI	IN0R11EE24TW0000001
IV28 – CAVALCAFERROVIA TANG. SUD BS – COLLEGAMENTO QBSE/AC km 107+055,597	
RELAZIONE TECNICA GENERALE CAVALCAFERROVIA	IN0R12EE2RGN28A0001
RELAZIONE DI CALCOLO SPALLA A	IN0R12EE2CLV28A6001
RELAZIONE DI CALCOLO SPALLA B	IN0R12EE2CLV28A6002
CARPENTERIA SPALLA A – TAVOLA 1/2	IN0R12EE2BZV28A6001
CARPENTERIA SPALLA A – TAVOLA 2/2	IN0R12EE2BZV28A6002
CARPENTERIA SPALLA B – TAVOLA 1/2	IN0R12EE2BZV28A6003
CARPENTERIA SPALLA B – TAVOLA 2/2	IN0R12EE2BZV28A6004
ARMATURA PALI DI FONDAZIONE SPALLE	IN0R12EE2BZV28A3001
ARMATURA SPALLA A – TAVOLA 1/2	IN0R12EE2BZV28A6005
ARMATURA SPALLA A – TAVOLA 2/2	IN0R12EE2BZV28A6006
ARMATURA SPALLA B – TAVOLA 1/2	IN0R12EE2BZV28A6007
ARMATURA SPALLA B – TAVOLA 2/2	IN0R12EE2BZV28A6008
ARMATURA SPALLA A PROVVISORIA – TAVOLA 1/2	IN0R12EE2BZV28A6009
ARMATURA SPALLA A PROVVISORIA – TAVOLA 2/2	IN0R12EE2BBN28A6001
ARMATURA SPALLA B PROVVISORIA – TAVOLA 1/2	IN0R12EE2BBN28A6002
ARMATURA BAGGIOLI E RITEGNI ANTISISMICI SU SPALLE	IN0R12EE2BCV28A6001

NOTE GENERALI

- TUTTE LE MISURE SONO ESPRESSE IN CENTIMETRI
- TUTTI GLI ANGOLI SONO ESPRESSI IN GRADI SESSADECIMALI
- COPRIFERRO ADOTTATO : 4.5cm IN FONDAZIONE - 5.5cm IN ELEVAZIONE

Legenda misure :

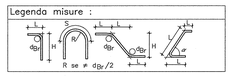

Diametro piegature d_{Br}:		
ø Barra	≤ ø16	$d_{Br} = 4ø$
ø Barra	> ø16	$d_{Br} = 7ø$

CARATTERISTICHE DEI MATERIALI

PER PRESCRIZIONI MATERIALI E NOTE GENERALI VEDERE ELABORATO :

PRESCRIZIONI MATERIALI E NOTE GENERALI — IN0R11EE24TW0000001

COMMITTENTE: RFI RETE FERROVIARIA ITALIANA — GRUPPO FERROVIE DELLO STATO

ALTA SORVEGLIANZA: ITALFERR — GRUPPO FERROVIE DELLO STATO

GENERAL CONTRACTOR: Cepav due — Consorzio ENI per l'Alta Velocità

INFRASTRUTTURE FERROVIARIE STRATEGICHE DEFINITE DALLA LEGGE OBIETTIVO N. 443/01

LINEA A.V. /A.C. TORINO - VENEZIA Tratta MILANO - VERONA
Lotto funzionale Brescia-Verona
PROGETTO ESECUTIVO

IV28 - CAVALCAFERROVIA TANG. SUD BS - COLLEGAMENTO QBSE/AC km 107+055,597

Armatura Spalla B provvisoria

Tavola 2/2

GENERAL CONTRACTOR: Consorzio Cepav due — Data: 29 MAG 2020 — Consorzio Cepav due, Il Direttore Tecnico (Ing. T. Venanzi)

DIRETTORE LAVORI — Data:

SCALA: varie

COMMESSA	LOTTO	FASE	ENTE	TIPO DOC.	OPERA/DISCIPLINA	PROGR.	REV.
IN0R	12	E	E2	BZ	IV28A6	010	A

PROGETTAZIONE

Rev.	Descrizione	Redatto	Data	Verificato	Validato
A	Emissione	Boracci	08/05/20	Piacentini	Lecchi
B					
C					

IL PROGETTISTA: PIACENTINI & PARTNERS Dott. Ing. Roberto Piacentini, Ordine degli Ingegneri della Provincia di Roma n. 23276 — Data: 08/05/20

CIG. 751447334A — File: IN0R12EE2BZIV28A6010A_10.dwg

Progetto cofinanziato dalla Unione Europea

Stampato dal Centro di plottaggio ITALFERR S.p.A. ALBA S.r.l.

CUP: F81H91000000008

Scala di plot: 1:1