SEZIONE N.: RI86-67
PROGRESSIVA: 110+405.613
QUOTA P. F.: 136.229

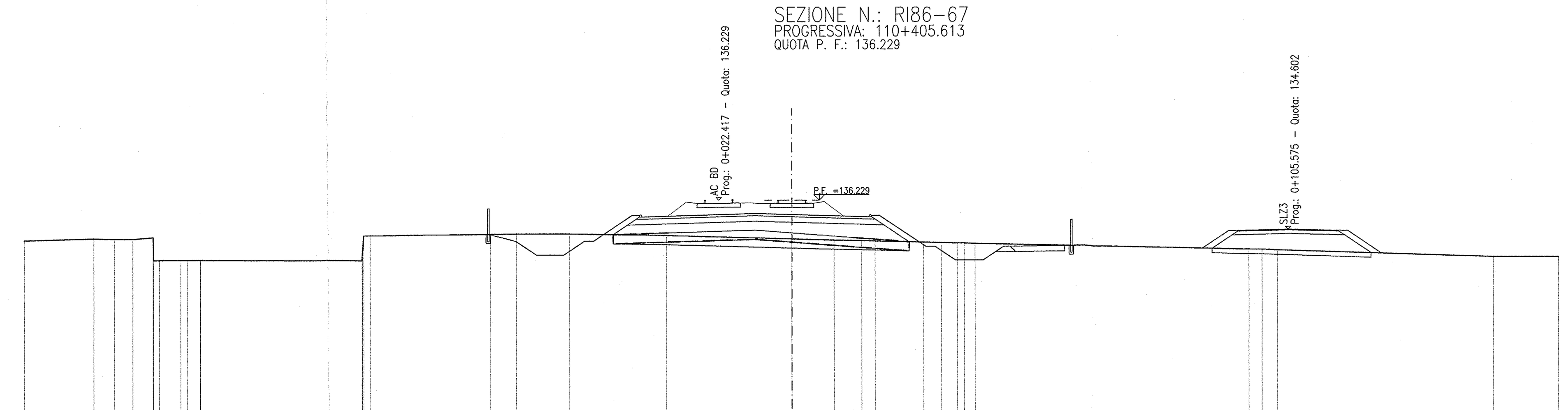

QUOTA TERRENO	134.06, 134.16, 134.13, 134.13, 134.22, 132.97, 132.98, 132.98, 132.98, 132.98, 132.94, 134.30, 134.38, 134.40, 134.40, 134.31, 134.11, 134.04, 134.02, 134.00, 133.93, 133.91, 133.88, 133.86, 133.52, 133.51, 133.48, 133.10, 133.09
DISTANZA TERRENO	-42.00, -38.22, -37.11, -36.12, -35.01, -34.66, -33.49, -33.14, -32.43, -32.40, -23.52, -23.07, -16.49, -15.08, -12.16, -6.87, 0.00, 2.30, 3.82, 4.54, 7.18, 8.15, 9.01, 9.98, 25.08, 25.80, 26.64, 38.42, 42.00
QUOTA PROGETTO	134.38, 134.00, 133.25, 133.25, 134.00, 134.00, 135.39, 135.39, 135.50, 135.44, 135.39, 135.39, 133.70, 133.70, 132.95, 132.95, 133.70, 133.70, 133.73, 133.75
DISTANZA PROGETTO	-16.61, -15.11, -13.98, -12.48, -11.36, -10.86, -8.78, -8.34, -2.00, 0.00, 4.33, 4.77, 7.30, 7.80, 8.93, 10.43, 11.55, 11.90, 14.90, 14.93
QUOTA RECINZIONE	134.38, 135.68, 133.75, 135.05
DISTANZA RECINZIONE	-16.61, 15.28

SEZIONE N.: RI86-68
PROGRESSIVA: 110+425.000
QUOTA P. F.: 136.284

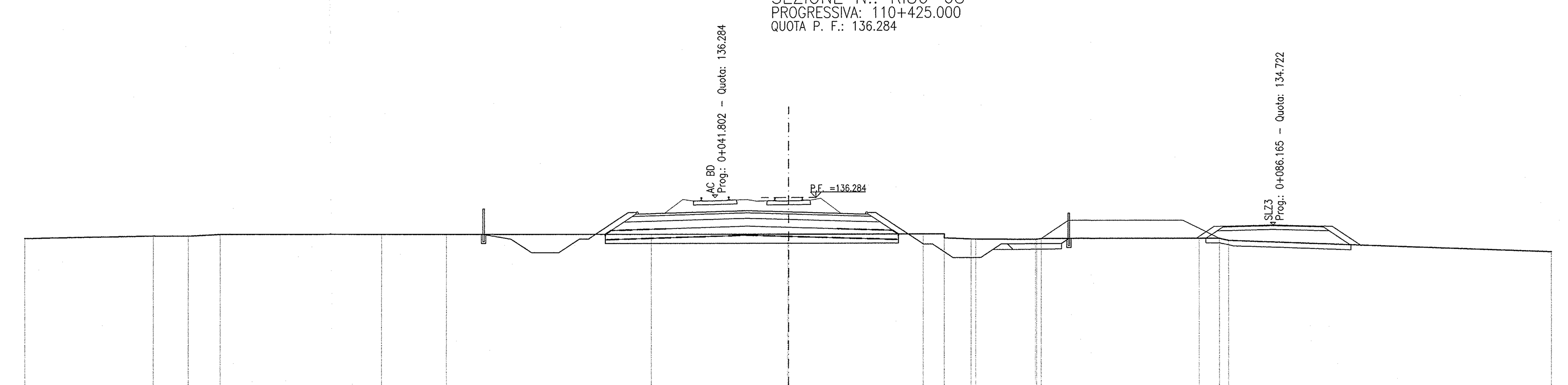

QUOTA TERRENO	134.05, 134.18, 134.17, 134.26, 134.26, 134.26, 134.26, 134.26, 134.26, 134.26, 134.26, 134.04, 133.98, 133.98, 133.95, 134.00, 134.00, 134.00, 133.88, 133.24
DISTANZA TERRENO	-42.00, -34.97, -33.05, -31.30, -22.36, -18.79, -7.54, -0.05, 0.00, 7.36, 8.52, 8.52, 10.00, 10.25, 13.52, 13.85, 22.65, 23.76, 24.27, 42.00
QUOTA PROGETTO	134.26, 134.00, 133.25, 133.25, 134.00, 134.00, 135.46, 135.46, 135.56, 135.50, 135.45, 135.45, 133.70, 133.70, 132.95, 132.95, 133.70, 133.70, 133.73, 134.00
DISTANZA PROGETTO	-16.75, -15.25, -14.12, -12.62, -11.50, -11.00, -8.81, -8.37, -2.27, 0.00, 4.33, 4.77, 7.39, 7.89, 9.01, 10.51, 11.64, 11.99, 14.99, 15.39
QUOTA RECINZIONE	134.26, 135.56, 134.00, 135.30
DISTANZA RECINZIONE	-16.75, 15.39

SEZIONE N.: RI86-69
PROGRESSIVA: 110+450.000
QUOTA P. F.: 136.355

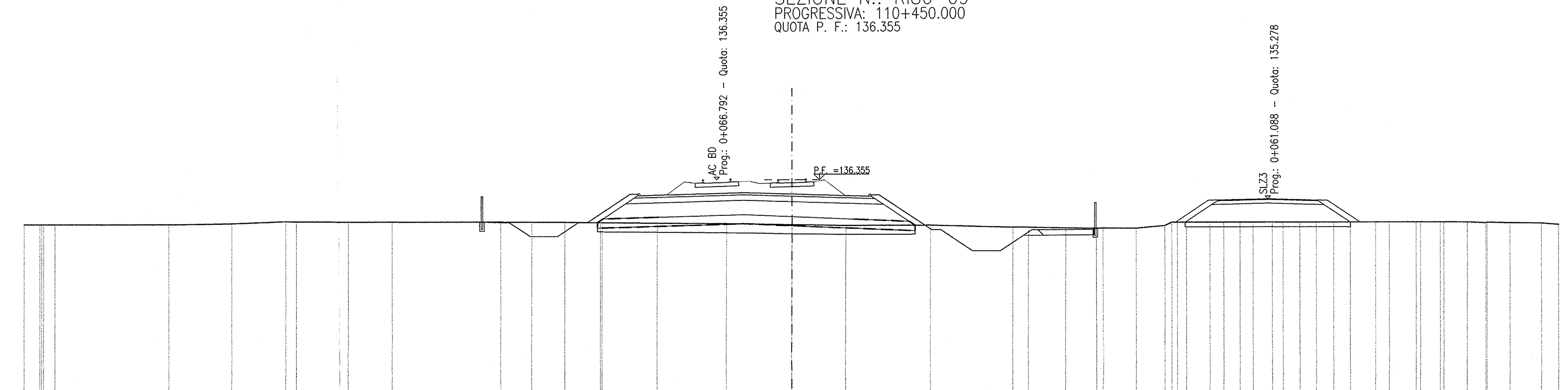

QUOTA TERRENO	133.90, 133.90, 133.90, 133.90, 133.95, 134.08, 134.06, 134.06, 134.05, 134.04, 134.03, 134.02, 134.00, 134.00, 133.98, 133.95, 133.89, 133.85, 133.86, 133.75, 133.75, 133.70, 133.69, 133.69, 133.68, 133.82, 134.00, 134.00, 134.00, 134.00, 134.00, 134.00, 134.00, 134.00, 134.00, 134.00, 134.00, 134.00, 134.00, 134.00, 134.00, 134.00, 134.00, 134.00, 134.00, 133.96, 133.98, 133.96, 133.93, 133.85
DISTANZA TERRENO	-42.00, -41.14, -40.32, -34.12, -30.67, -27.73, -27.14, -24.26, -21.86, -15.91, -14.22, -12.42, -10.47, -10.37, -7.38, -3.57, 0.00, 2.94, 7.54, 12.04, 12.89, 14.95, 16.66, 17.07, 18.89, 20.46, 21.15, 21.64, 22.93, 23.68, 24.57, 25.28, 26.34, 26.94, 27.86, 28.77, 29.71, 30.62, 32.01, 32.77, 34.23, 34.47, 35.55, 35.74, 36.98, 38.00, 38.07, 39.33, 41.06, 42.00
QUOTA PROGETTO	134.04, 134.00, 133.25, 133.25, 134.00, 134.00, 135.55, 135.55, 135.65, 135.57, 135.52, 135.52, 133.60, 133.60, 132.45, 132.45, 133.60, 133.60, 133.63, 133.69
DISTANZA PROGETTO	-16.93, -15.43, -14.31, -12.81, -11.69, -11.19, -8.86, -8.42, -2.64, 0.00, 4.30, 4.74, 7.62, 8.12, 9.84, 11.34, 13.07, 13.42, 16.52, 16.61
QUOTA RECINZIONE	134.04, 135.34, 133.69, 134.99
DISTANZA RECINZIONE	-16.93, 16.61

SEZIONE N.: RI86-70
PROGRESSIVA: 110+460.613
QUOTA P. F.: 136.385

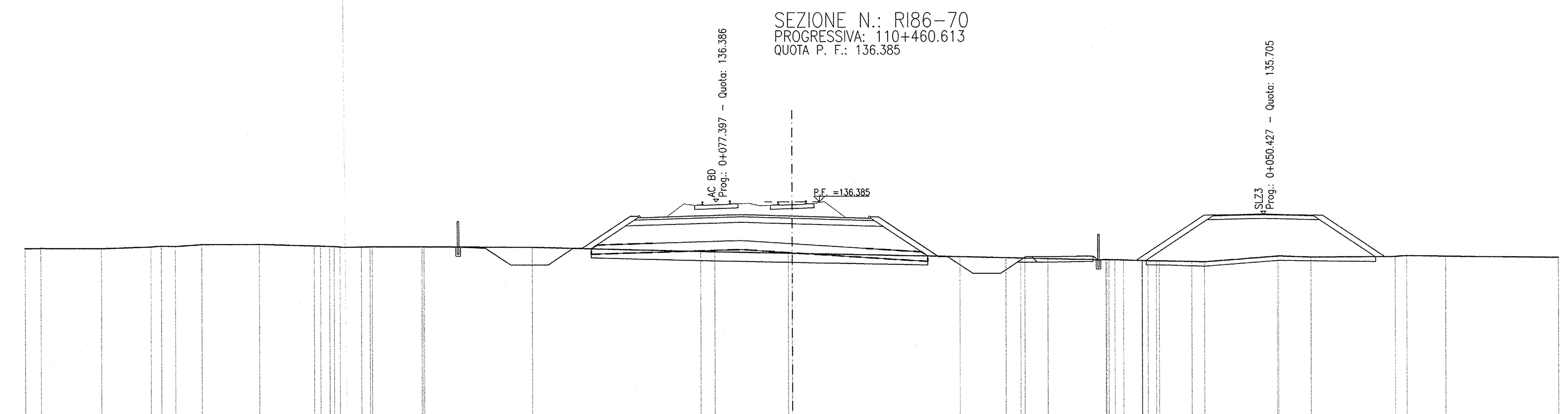

QUOTA TERRENO	133.85, 133.87, 133.86, 133.95, 134.00, 133.98, 134.08, 134.09, 134.00, 133.97, 133.96, 133.95, 133.94, 133.94, 133.94, 133.90, 133.66, 133.64, 133.56, 133.56, 133.37, 133.31, 133.29, 133.28, 133.26, 133.19, 133.18, 133.15, 133.13, 133.13, 133.10, 133.08, 133.40, 133.41, 133.34, 133.36, 133.41, 133.37, 133.30
DISTANZA TERRENO	-42.00, -41.14, -37.84, -35.16, -34.58, -33.82, -32.37, -29.22, -26.23, -25.38, -24.80, -23.59, -23.00, -20.29, -20.16, -14.25, -5.01, -4.23, -0.21, 0.00, 9.15, 11.67, 12.47, 12.70, 13.98, 17.21, 18.19, 19.21, 19.99, 20.16, 21.94, 22.64, 26.63, 26.68, 28.47, 33.09, 33.72, 35.84, 42.00
QUOTA PROGETTO	133.92, 133.85, 132.92, 132.92, 133.85, 133.85, 135.59, 135.59, 135.68, 135.60, 135.55, 135.55, 133.36, 133.36, 132.45, 132.45, 133.36, 133.36, 133.40, 133.20
DISTANZA PROGETTO	-18.29, -16.79, -15.39, -13.38, -11.99, -11.49, -8.88, -8.44, -2.80, 0.00, 4.28, 4.72, 7.99, 8.49, 9.86, 11.36, 12.74, 13.09, 16.48, 16.78
QUOTA RECINZIONE	133.92, 135.22, 133.20, 134.50
DISTANZA RECINZIONE	-18.29, 16.78

SEZIONE N.: RI86-71
PROGRESSIVA: 110+475.000
QUOTA P. F.: 136.426

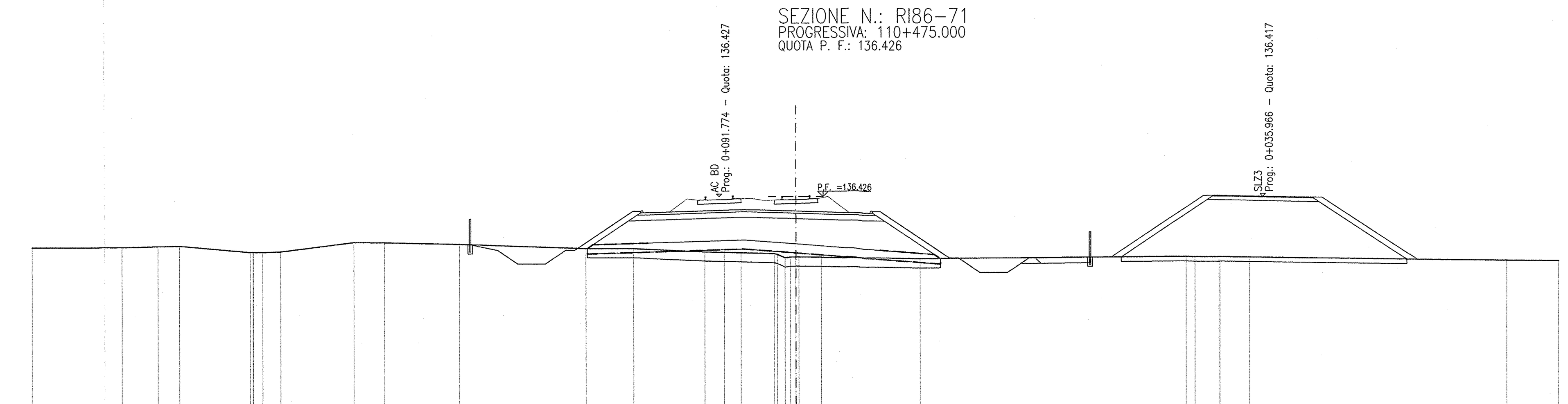

QUOTA TERRENO	133.67, 133.67, 133.73, 133.75, 133.41, 133.41, 133.44, 133.94, 133.92, 133.83, 133.59, 133.59, 133.40, 133.38, 133.35, 133.30, 133.07, 133.11, 133.11, 133.09, 133.01, 133.12, 133.10, 133.10, 133.11, 133.08, 132.88, 132.86
DISTANZA TERRENO	-42.00, -37.01, -35.02, -33.84, -29.96, -29.26, -28.27, -24.25, -22.56, -18.47, -11.51, -8.88, -5.01, -3.94, -3.01, -1.19, -0.60, 0.00, 0.17, 1.40, 6.92, 21.54, 22.02, 23.34, 23.39, 25.02, 39.14, 42.00
QUOTA PROGETTO	133.81, 133.50, 132.75, 132.75, 133.50, 133.50, 135.63, 135.63, 135.72, 135.64, 135.59, 135.59, 133.04, 133.04, 132.25, 132.25, 133.04, 133.04, 133.07, 133.08
DISTANZA PROGETTO	-17.88, -16.38, -15.26, -13.76, -12.63, -12.13, -8.94, -8.50, -2.83, 0.00, 4.28, 4.72, 8.53, 9.03, 10.23, 11.73, 12.92, 13.27, 16.27, 16.27
QUOTA RECINZIONE	133.81, 135.11, 133.08, 134.38
DISTANZA RECINZIONE	-17.88, 16.27

SEZIONE N.: RI86-72
PROGRESSIVA: 110+485.000
QUOTA P. F.: 136.455

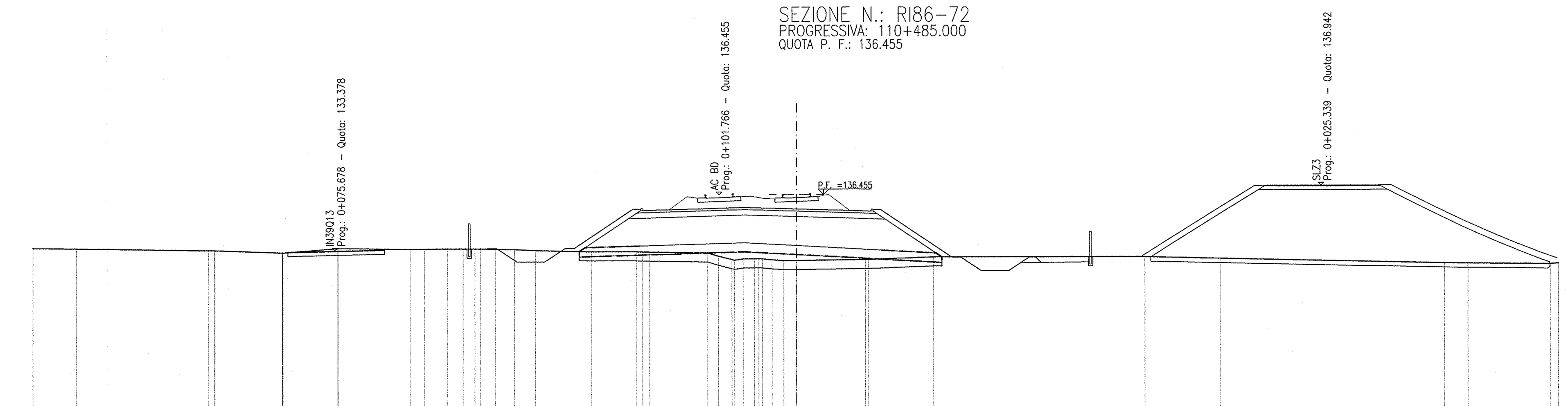

QUOTA TERRENO	133.52, 133.50, 133.40, 133.39, 133.27, 133.27, 133.51, 133.51, 133.45, 133.46, 133.48, 133.47, 133.47, 133.48, 133.46, 133.44, 133.38, 133.31, 133.31, 133.30, 133.24, 133.07, 132.87, 132.91, 132.91, 132.86, 132.81, 132.82, 132.88, 132.88, 133.01, 133.01, 132.92, 132.66, 132.64, 132.61
DISTANZA TERRENO	-42.00, -39.60, -32.29, -31.94, -28.24, -28.19, -25.18, -25.17, -21.22, -20.42, -19.18, -18.31, -17.66, -17.34, -16.54, -15.48, -14.34, -11.26, -8.76, -8.06, -4.89, -4.30, -3.55, -2.94, -2.32, -1.34, -0.70, 0.00, 3.84, 4.03, 7.64, 19.25, 23.38, 35.73, 37.02, 41.56
QUOTA PROGETTO	133.47, 133.50, 132.75, 132.75, 133.50, 133.50, 135.66, 135.66, 135.75, 135.67, 135.62, 135.62, 133.00, 133.00, 132.25, 132.25, 133.00, 133.00, 133.03, 133.01
DISTANZA PROGETTO	-17.96, -16.46, -15.34, -13.84, -12.72, -12.22, -8.98, -8.54, -2.85, 0.00, 4.28, 4.72, 8.64, 9.14, 10.27, 11.77, 12.89, 13.24, 16.24, 16.27
QUOTA RECINZIONE	133.47, 134.77, 133.01, 134.31
DISTANZA RECINZIONE	-17.96, 16.27

SEZIONE N.: RI86-73
PROGRESSIVA: 110+490.000
QUOTA P. F.: 136.469

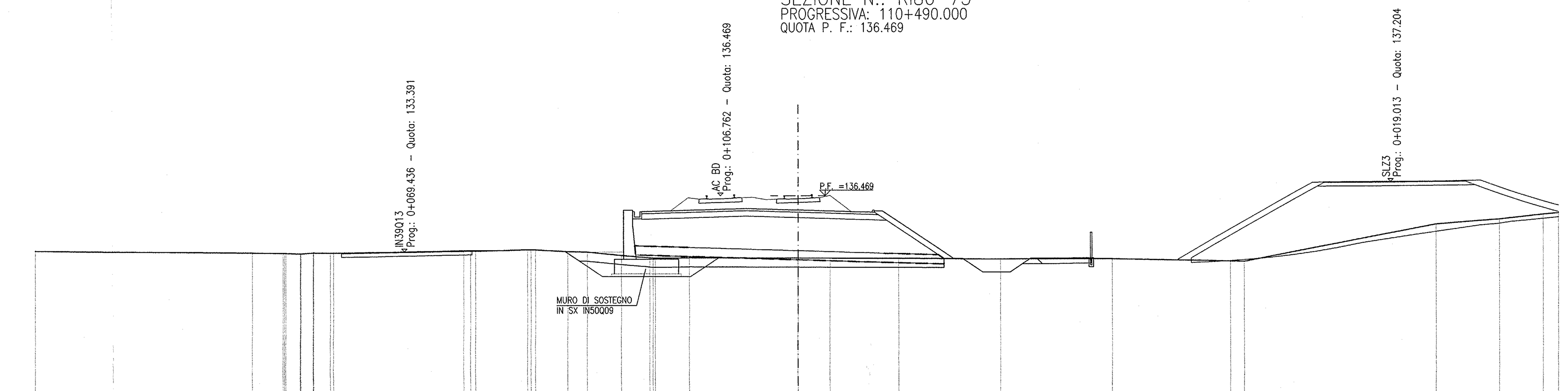

QUOTA TERRENO	133.43, 133.32, 133.30, 133.27, 133.32, 133.31, 133.31, 133.42, 133.41, 133.49, 133.48, 133.39, 133.36, 133.18, 133.05, 133.02, 133.05, 133.03, 133.03, 133.01, 132.97, 132.97, 132.83, 132.82, 134.87, 135.13, 135.40, 135.47
DISTANZA TERRENO	-42.00, -30.01, -28.31, -27.37, -26.66, -25.72, -25.54, -18.38, -17.72, -14.87, -14.43, -12.65, -11.57, -9.69, -8.14, -7.86, -5.99, 0.00, 1.76, 5.62, 11.25, 17.42, 23.91, 24.67, 35.26, 38.74, 41.15, 42.00
QUOTA PROGETTO	135.59, 135.59, 135.77, 135.68, 135.63, 135.63, 133.00, 133.00, 132.25, 132.25, 133.00, 133.00, 133.03, 132.97
DISTANZA PROGETTO	-9.08, -8.58, -2.86, 0.00, 4.28, 4.72, 8.66, 9.16, 10.29, 11.79, 12.91, 13.26, 16.26, 16.35
QUOTA RECINZIONE	133.03, 134.33
DISTANZA RECINZIONE	16.26

SEZIONE N.: RI86-74
PROGRESSIVA: 110+500.000
QUOTA P. F.: 136.498

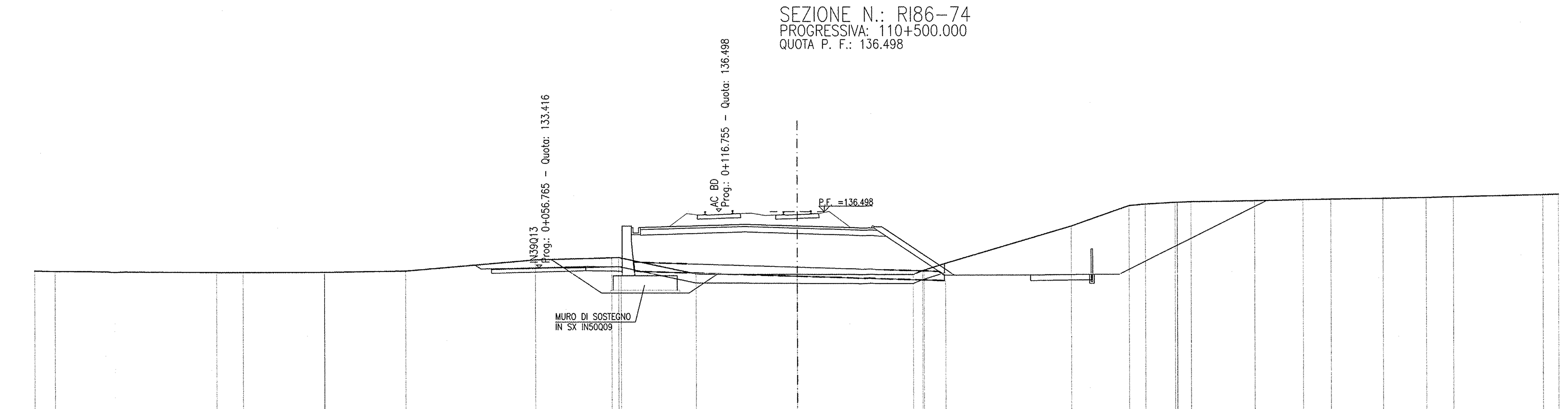

QUOTA TERRENO	133.27, 133.25, 133.16, 133.16, 133.17, 133.17, 133.23, 133.84, 133.96, 133.94, 133.06, 133.05, 133.04, 133.25, 133.27, 133.65, 135.69, 136.81, 136.90, 136.99, 137.02, 137.07, 137.13, 137.16, 137.20, 137.24, 137.28, 137.39, 137.42
DISTANZA TERRENO	-42.00, -40.88, -31.95, -30.50, -26.02, -26.00, -21.55, -14.40, -10.19, -9.67, -5.59, 0.00, 6.44, 6.98, 7.05, 8.24, 15.17, 18.35, 19.25, 20.88, 21.76, 25.25, 27.92, 29.46, 32.33, 34.71, 36.21, 41.14, 42.00
QUOTA PROGETTO	135.62, 135.62, 135.79, 135.71, 135.66, 135.66, 133.00, 133.00, 133.03, 133.03, 137.09
DISTANZA PROGETTO	-9.12, -8.62, -2.88, 0.00, 4.28, 4.72, 8.71, 12.93, 16.31, 17.81, 25.92
QUOTA RECINZIONE	133.03, 134.33
DISTANZA RECINZIONE	16.30

DISEGNI DI RIFERIMENTO

DESCRIZIONE	CODICE
– RI86 – RELAZIONE TECNICA GENERALE	IN0R12EE2RORI8600001
– RI86 – RELAZIONE GEOTECNICA	IN0R12EE2RBRI8600001
– RI86 – PROFILO GEOTECNICO	IN0R12EE2F6RI8600001
– RI86 – PLANIMETRIA STATO DI FATTO – TAVOLA 1	IN0R12EE2P7RI8600001
– RI86 – PLANIMETRIA STATO DI FATTO – TAVOLA 2	IN0R12EE2P7RI8600002
– RI86 – PLANIMETRIA DI PROGETTO – TAVOLA 1	IN0R12EE2P8RI8600001
– RI86 – PLANIMETRIA DI PROGETTO – TAVOLA 2	IN0R12EE2P8RI8600002
– RI86 – PLANIMETRIA DI PROGETTO – TAVOLA 3	IN0R12EE2P8RI8600003
– RI86 – PLANIMETRIA IDRAULICA – TAVOLA 1	IN0R12EE2P8RI8604001
– RI86 – PLANIMETRIA IDRAULICA – TAVOLA 2	IN0R12EE2P8RI8604002
– RI86 – PLANIMETRIA IDRAULICA – TAVOLA 3	IN0R12EE2P8RI8604003
– RI86 – PROFILO LONGITUDINALE – TAVOLA 1	IN0R12EE2F7RI8600001
– RI86 – PROFILO LONGITUDINALE – TAVOLA 2	IN0R12EE2F7RI8600002
– RI86 – RELAZIONE IDRAULICA	IN0R12EE2RIRI8604001
– RI86 – SEZIONI TRASVERSALI – TAVOLA 1	IN0R12EE2W9RI8600001
– RI86 – SEZIONI TRASVERSALI – TAVOLA 2	IN0R12EE2W9RI8600002
– RI86 – SEZIONI TRASVERSALI – TAVOLA 3	IN0R12EE2W9RI8600003
– RI86 – SEZIONI TRASVERSALI – TAVOLA 4	IN0R12EE2W9RI8600004
– RI86 – SEZIONI TRASVERSALI – TAVOLA 5	IN0R12EE2W9RI8600005
– RI86 – SEZIONI TRASVERSALI – TAVOLA 6	IN0R12EE2W9RI8600006
– RI86 – SEZIONI TRASVERSALI – TAVOLA 7	IN0R12EE2W9RI8600007
– RI86 – SEZIONI TRASVERSALI – TAVOLA 8	IN0R12EE2W9RI8600008
– RI86 – SEZIONI TRASVERSALI – TAVOLA 9	IN0R12EE2W9RI8600009
– RI86 – SEZIONI TRASVERSALI – TAVOLA 11	IN0R12EE2W9RI8600011
– RI86 – PISTA DI SERVIZIO A.I. – PLANIMETRIA DI PROGETTO, TRACCIAMENTO E PROFILO LONGITUDINALE	IN0R12EE2P7RI8605001
– RI86 – PISTA DI SERVIZIO A.I. – SEZIONI TRASVERSALI – TAVOLA 1	IN0R12EE2W9RI8605001
– RI86 – PISTA DI SERVIZIO A.I. – SEZIONI TRASVERSALI – TAVOLA 2	IN0R12EE2W9RI8605002
– RI86 – PISTA DI SERVIZIO A.I. – SEZIONI TRASVERSALI – TAVOLA 3	IN0R12EE2W9RI8605003
– RI86 – PISTA DI SERVIZIO A.I. – SEZIONI TRASVERSALI – TAVOLA 4	IN0R12EE2W9RI8605004
– RI86 – PISTA DI SERVIZIO A.I. – ATTRAVERSAMENTI IDRAULICI	IN0R12EE2BBRI8605001
– RI86 – DEVIAZIONE STRADA LOCALE IN39Q13 – PLAN. DI PROGETTO, TRACCIAMENTO E PROFILO LONG.	IN0R12EE2PZRI8605001
– RI86 – DEVIAZIONE STRADA LOCALE IN39Q13 – SEZIONI TRASVERSALI	IN0R12EE2W9RI8605005
– RI86 – IN10361 – TOMBINO 2.00X2.00m – PK 109+333,00 – CARPENTERIA	IN0R12EE2BBRI8604001
– RI86 – IN10361–IN10340 – TOMBINI 2.00X2.00m – PK 109+333,00 E 109+435,00 PLANIMETRIA DI SISTEMAZIONE IDRAULICA	IN0R12EE2PZRI8604001
– RI86 – IN10340 – TOMBINO 2.00X2.00m – PK 109+435,00 – CARPENTERIA	IN0R12EE2BBRI8604002
– RI86 – IN10362 – TOMBINO 2.00X2.00m – PK 109+975,00 – CARPENTERIA	IN0R12EE2BBRI8604003
– RI86 – IN10362 – TOMBINO 2.00X2.00m – PK 109+975,00 – PLAN. DI SISTEMAZIONE IDRAULICA	IN0R12EE2PZRI8604002
– RI86 – IN10360 – TOMBINO 2.00X2.00m – PK 110+357,00 – CARPENTERIA	IN0R12EE2BBRI8604004
– RI86 – IN10360 – TOMBINO 2.00X2.00m – PK 110+357,00 – PLAN.A DI SISTEMAZIONE IDRAULICA	IN0R12EE2PZRI8604003
– RI86 – IN50Q09 – MURO DI SOSTEGNO IN SX – CARPENTERIA – PIANTA E SEZ. LONGITUDINALE	IN0R12EE2BARI8602001
– RI86 – IN50Q09 – MURO DI SOSTEGNO IN SX – CARPENTERIA – SEZIONI TRASVERSALI	IN0R12EE2BBRI8602001

NOTE GENERALI

COMMITTENTE: RFI RETE FERROVIARIA ITALIANA – GRUPPO FERROVIE DELLO STATO

ALTA SORVEGLIANZA: ITALFERR – GRUPPO FERROVIE DELLO STATO

GENERAL CONTRACTOR: Cepav due – Consorzio ENI per l' Alta Velocità

INFRASTRUTTURE FERROVIARIE STRATEGICHE DEFINITE DALLA LEGGE OBIETTIVO N. 443/01

LINEA A.V. /A.C. TORINO - VENEZIA Tratta MILANO - VERONA
Lotto funzionale Brescia-Verona
PROGETTO ESECUTIVO

RI86 - RILEVATO COLLEG. QBSE-AV/AC DA PK 109+134,000 A PK 110+543,346
SEZIONI TRASVERSALI
TAVOLA 10

GENERAL CONTRACTOR	DIRETTORE LAVORI	SCALA :
Consorzio Cepav due – Consorzio Cepav due Il Direttore del Consorzio (Ing. T. Taranta) – Data: 2 9 MAG 2020	Data:	1:200

COMMESSA	LOTTO	FASE	ENTE	TIPO DOC.	OPERA/DISCIPLINA	PROGR.	REV.
IN0R	12	E	E2	W9	RI8600	010	A

PROGETTAZIONE

Rev.	Descrizione	Redatto	Data	Verificato	Data	Approvato	Data	IL PROGETTISTA
A	EMISSIONE	Rocca	15/07/19	Aiello	15/07/19	Liani	15/07/19	Data: 15/07/19
B								
C								

CIG. 751447334A — Stampato dal Servizio di plottaggio ITALFERR S.p.A. ALBA S.r.l. — File: IN0R12EE2W9RI8600010A_10.dwg

Progetto cofinanziato dalla Unione Europea — CUP: F81H91000000008

Scala di plot: 1: