SEZIONE N.: RI88-41
PROGRESSIVA: 107+150.000
QUOTA P. F.: 142.884

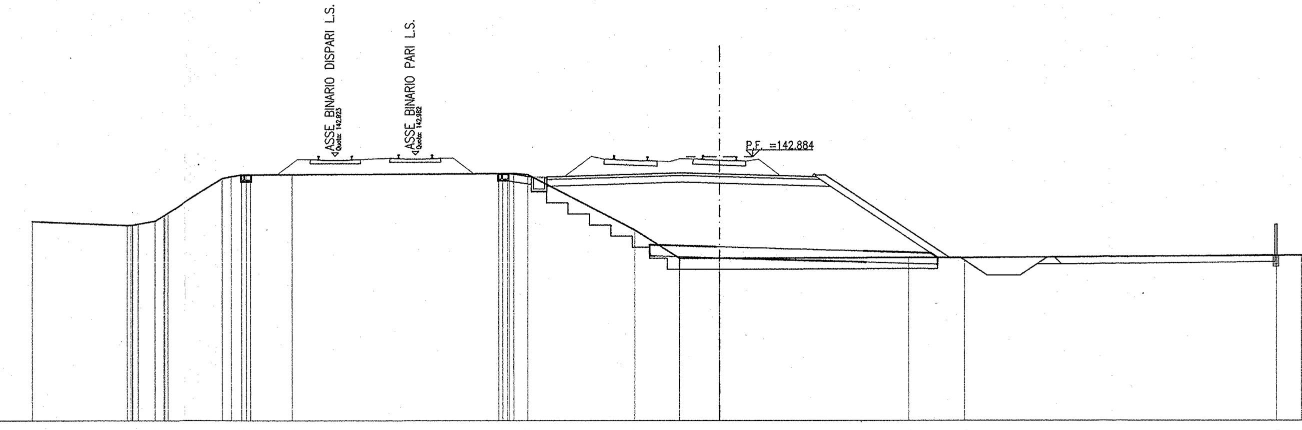

SCALA 1:200

Q. B. 131.000

QUOTA TERRENO	139.97 139.80 139.86 140.00 140.36 141.92 142.08 142.08 142.08 142.13 142.14 142.08 139.59 138.31 138.32 138.34 138.33 138.43 138.45 138.45
DISTANZA TERRENO	31.00 26.72 26.22 25.46 24.88 22.40 21.53 21.13 19.26 9.92 9.24 8.62 3.81 1.81 0.00 8.52 11.04 25.14 26.27 26.97
QUOTA PROGETTO	142.13 141.98 141.98 142.16 142.11 142.06 142.06 138.35 138.35 137.55 137.55 138.35 138.35 138.45 138.43
DISTANZA PROGETTO	9.47 8.47 7.77 1.71 0.00 4.33 4.77 10.34 10.84 12.03 13.53 14.73 15.08 25.09 25.12
QUOTA RECINZIONE	138.43 139.73
DISTANZA RECINZIONE	25.12

SEZIONE N.: RI88-42
PROGRESSIVA: 107+175.000
QUOTA P. F.: 142.845

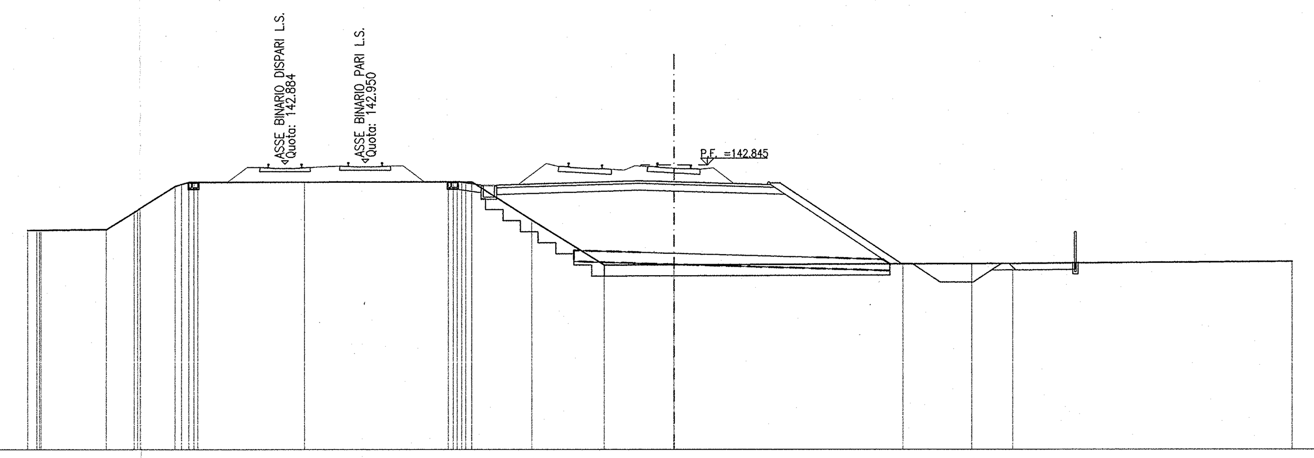

SCALA 1:200

Q.R. 130.000

QUOTA TERRENO	139.90 139.90 139.90 139.93 140.71 140.87 141.87 142.06 142.06 142.07 142.09 142.08 142.08 140.36 138.33 138.34 138.37 138.38 138.39 138.48
DISTANZA TERRENO	29.14 28.60 28.55 25.60 24.34 24.08 22.48 21.85 21.45 16.63 10.15 9.55 9.10 6.41 3.15 0.00 10.31 13.42 15.26 27.91
QUOTA PROGETTO	142.08 141.94 141.94 142.13 142.08 142.03 142.03 138.39 138.39 137.55 137.55 138.39 138.39 138.42 138.41
DISTANZA PROGETTO	9.70 8.68 7.98 1.59 0.00 4.33 4.77 10.23 10.73 11.99 13.49 14.74 15.09 18.09 18.11
QUOTA RECINZIONE	138.41 139.71
DISTANZA RECINZIONE	18.11

SEZIONE N.: RI88-43
PROGRESSIVA: 107+200.000
QUOTA P. F.: 142.806

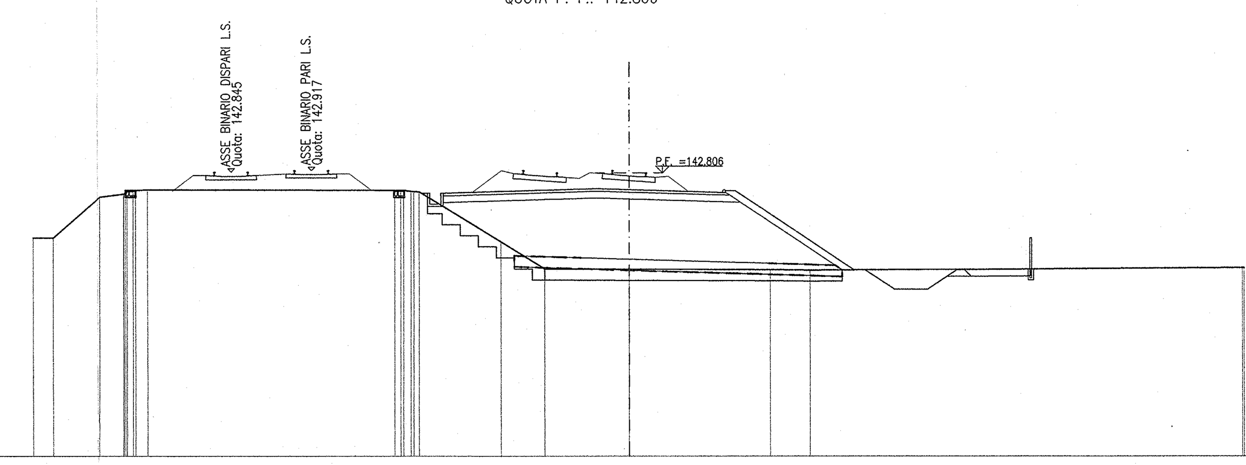

SCALA 1:200

Q.R. 130.000

QUOTA TERRENO	139.88 139.88 141.73 141.86 142.02 142.05 142.01 141.98 141.95 139.69 138.47 138.45 138.42 138.41 138.52 138.52
DISTANZA TERRENO	26.85 25.95 23.84 22.75 22.21 21.67 10.53 9.80 9.44 5.76 3.80 0.00 6.36 8.15 27.68 27.76
QUOTA PROGETTO	141.89 141.89 141.89 142.09 142.05 142.00 142.00 138.43 138.43 137.55 137.55 138.43 138.43 138.46 138.47
DISTANZA PROGETTO	9.34 8.36 8.35 1.47 0.00 4.33 4.77 10.12 10.62 11.94 13.44 14.76 15.11 18.11 18.12
QUOTA RECINZIONE	138.47 139.77
DISTANZA RECINZIONE	18.12

SEZIONE N.: RI88-44
PROGRESSIVA: 107+225.000
QUOTA P. F.: 142.768

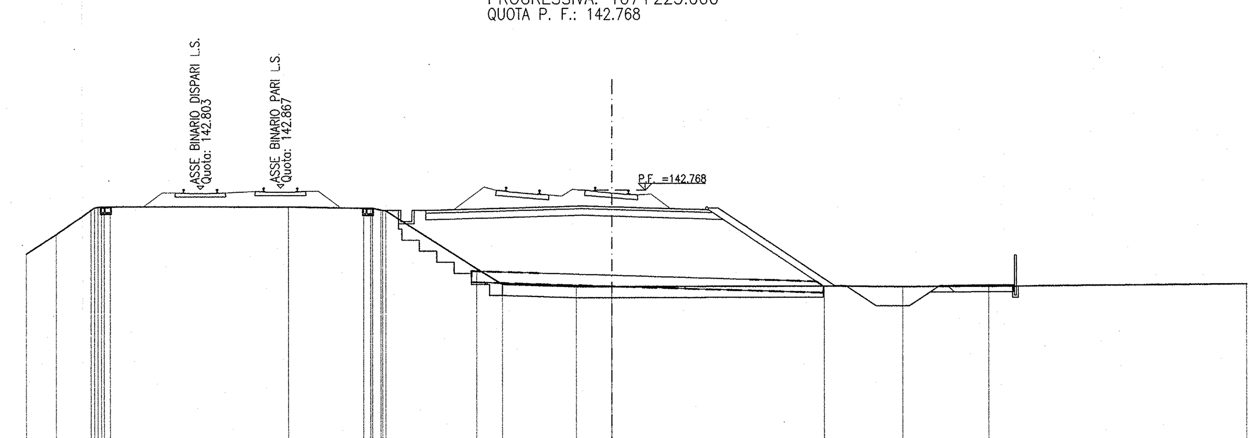

SCALA 1:200

Q.R. 130.000

QUOTA TERRENO	139.89 140.76 141.88 142.02 142.02 142.01 141.96 141.87 141.83 139.22 138.51 138.41 138.42 138.44 138.41 138.43 138.53
DISTANZA TERRENO	26.38 25.04 23.44 22.84 22.56 14.54 11.15 10.37 10.15 6.08 4.93 1.60 0.00 9.57 13.09 16.96 28.64
QUOTA PROGETTO	141.85 141.85 141.85 141.85 142.06 142.02 141.97 141.97 138.47 138.47 137.55 137.55 138.47 138.47 138.50 138.44
DISTANZA PROGETTO	10.26 9.58 8.88 8.35 1.35 0.00 4.33 4.77 10.02 10.52 11.89 13.39 14.77 15.12 18.12 18.20
QUOTA RECINZIONE	138.44 139.74
DISTANZA RECINZIONE	18.20

SEZIONE N.: RI88-45
PROGRESSIVA: 107+239.412
QUOTA P. F.: 142.745

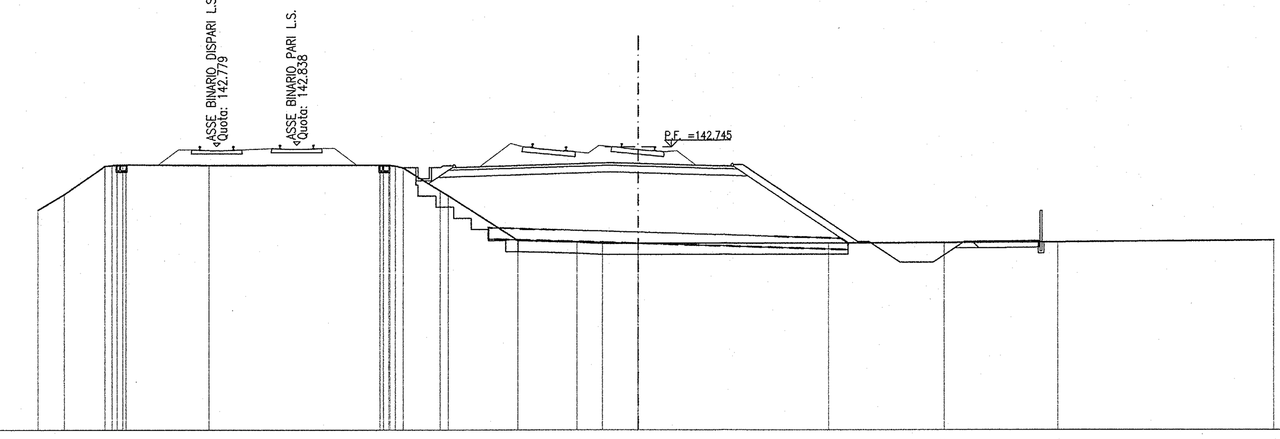

SCALA 1:200

Q.R. 130.000

QUOTA TERRENO	139.92 140.62 141.89 141.95 141.95 141.92 141.93 141.88 141.80 140.77 140.55 138.54 138.46 138.40 138.40 138.42 138.43 138.46 138.54
DISTANZA TERRENO	26.99 25.82 24.01 23.45 23.05 19.33 11.61 10.92 10.56 8.90 8.54 5.41 2.75 1.61 0.00 8.64 13.86 18.96 28.67
QUOTA PROGETTO	141.82 141.82 141.82 141.91 141.91 142.04 142.00 141.95 141.95 138.49 138.49 137.55 137.55 138.49 138.49 138.52 138.46
DISTANZA PROGETTO	10.66 9.99 9.29 8.77 8.33 1.28 0.00 4.33 4.77 9.96 10.46 11.86 13.36 14.77 15.12 18.12 18.22
QUOTA RECINZIONE	138.46 139.76
DISTANZA RECINZIONE	18.22

SEZIONE N.: RI88-46
PROGRESSIVA: 107+250.000
QUOTA P. F.: 142.729

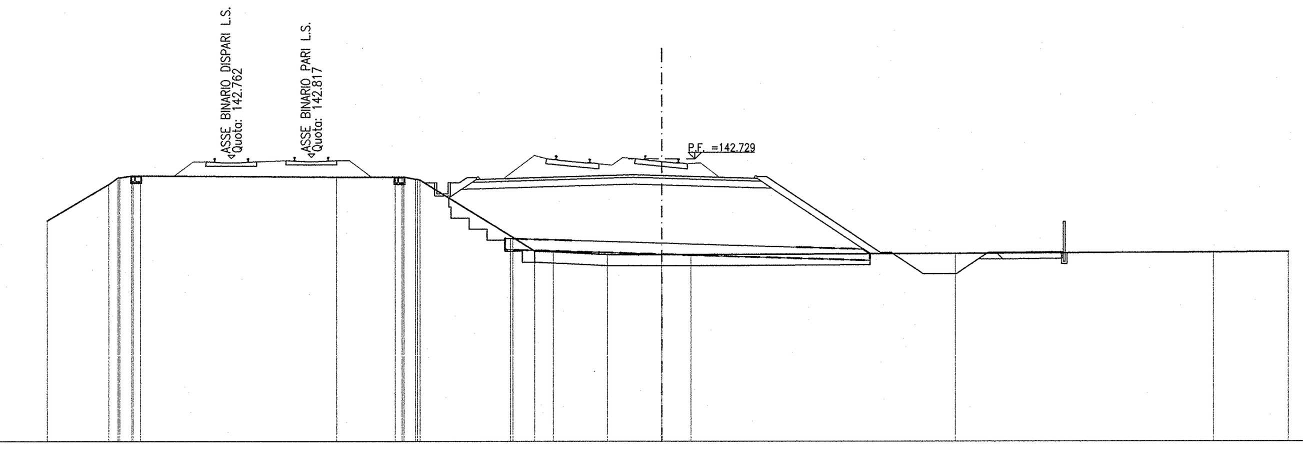

SCALA 1:200

Q.R. 130.000

QUOTA TERRENO	139.95 141.60 141.89 141.98 141.98 141.91 141.92 141.83 141.79 139.27 139.20 138.57 138.54 138.42 138.42 138.43 138.47 138.53 138.55
DISTANZA TERRENO	27.66 24.90 24.41 23.86 23.46 14.65 12.00 11.08 10.87 6.82 6.71 5.73 4.89 2.46 0.00 1.32 13.29 24.91 28.28
QUOTA PROGETTO	141.66 141.66 141.66 141.89 141.89 142.02 141.98 141.93 141.93 138.51 138.51 137.55 137.55 138.51 138.51 138.54 138.49
DISTANZA PROGETTO	10.67 10.21 9.51 8.77 8.33 1.28 0.00 4.33 4.77 9.91 10.41 11.84 13.34 14.77 15.12 18.12 18.19
QUOTA RECINZIONE	138.49 139.79
DISTANZA RECINZIONE	18.19

SEZIONE N.: RI88-47
PROGRESSIVA: 107+275.000
QUOTA P. F.: 142.690

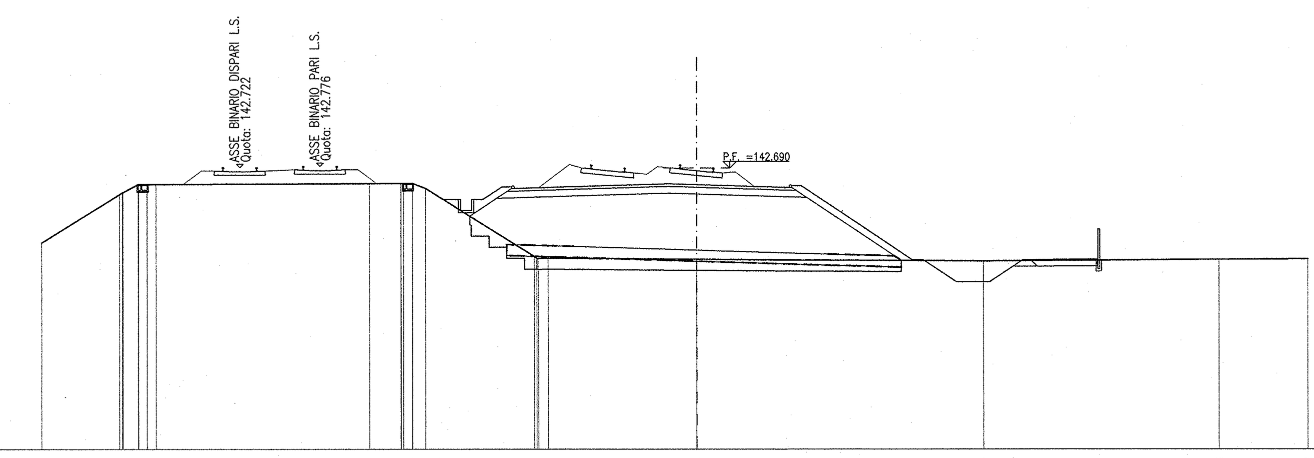

SCALA 1:200

Q.R. 130.000

QUOTA TERRENO	139.32 141.50 141.96 141.96 142.00 142.00 142.00 141.78 141.78 138.70 138.63 138.58 138.49 138.56 138.58
DISTANZA TERRENO	29.48 25.98 25.15 24.35 14.74 13.33 12.81 12.21 12.21 7.32 6.70 0.00 13.00 23.61 27.61
QUOTA PROGETTO	141.28 141.28 141.28 141.28 141.85 141.85 141.98 141.94 141.89 141.89 138.54 138.54 137.55 137.55 138.54 138.54 138.57 138.53
DISTANZA PROGETTO	11.41 10.73 10.03 9.63 8.77 8.33 1.28 0.00 4.33 4.77 9.79 10.29 11.78 13.28 14.77 15.12 18.12 18.20
QUOTA RECINZIONE	138.53 139.83
DISTANZA RECINZIONE	18.20

SEZIONE N.: RI88-48
PROGRESSIVA: 107+300.000
QUOTA P. F.: 142.651

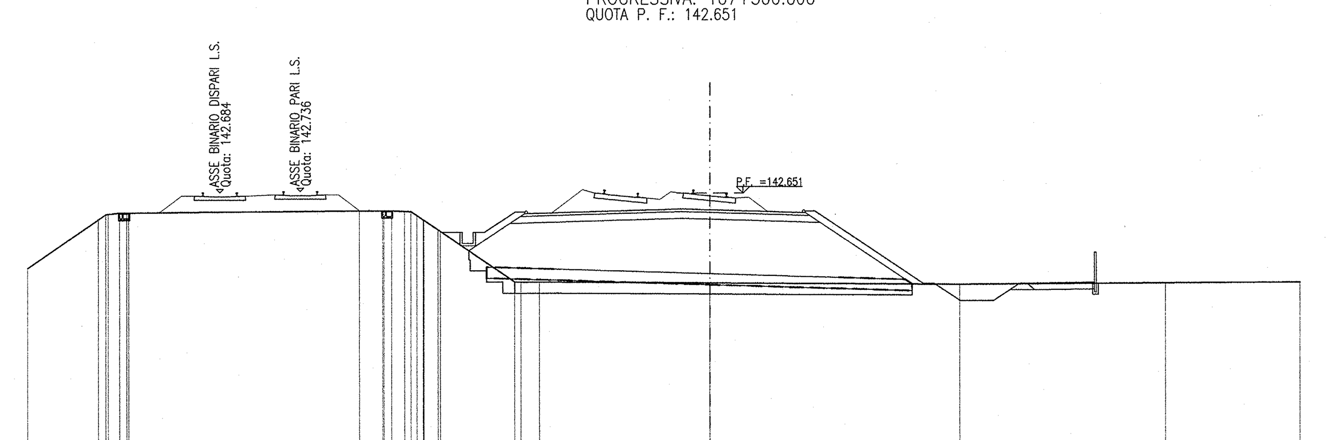

SCALA 1:200

Q.R. 130.000

QUOTA TERRENO	139.27 141.46 141.76 141.76 141.86 141.86 141.84 141.65 141.00 140.94 138.65 138.64 138.65 138.61 138.54 138.59 138.63
DISTANZA TERRENO	30.70 27.51 26.56 26.16 15.79 14.73 13.76 13.20 12.23 12.14 8.79 8.51 7.69 0.00 11.33 20.60 26.67
QUOTA PROGETTO	140.89 140.89 140.89 140.89 141.81 141.81 141.94 141.90 141.85 141.85 138.58 138.58 137.80 137.80 138.58 138.58 138.61 138.57
DISTANZA PROGETTO	12.07 11.25 10.55 10.15 8.77 8.33 1.28 0.00 4.33 4.77 9.67 10.17 11.35 12.85 14.02 14.37 17.37 17.44
QUOTA RECINZIONE	138.57 139.87
DISTANZA RECINZIONE	17.44

DISEGNI DI RIFERIMENTO

DESCRIZIONE	CODICE
– RI88 – RELAZIONE TECNICA GENERALE	IN0R12EE2RORI8800001
– RI88 – RELAZIONE GEOTECNICA	IN0R12EE2RBRI8800001
– RI88 – PROFILO GEOTECNICO	IN0R12EE2F6RI8800001
– RI88 – PLANIMETRIA STATO DI FATTO – TAVOLA 1	IN0R12EE2P7RI8800001
– RI88 – PLANIMETRIA STATO DI FATTO – TAVOLA 2	IN0R12EE2P7RI8800002
– RI88 – PLANIMETRIA DI PROGETTO – TAVOLA 1	IN0R12EE2P8RI8800001
– RI88 – PLANIMETRIA DI PROGETTO – TAVOLA 2	IN0R12EE2P8RI8800002
– RI88 – PLANIMETRIA DI PROGETTO – TAVOLA 3	IN0R12EE2P8RI8800003
– RI88 – PLANIMETRIA IDRAULICA – TAVOLA 1	IN0R12EE2P8RI8804001
– RI88 – PLANIMETRIA IDRAULICA – TAVOLA 2	IN0R12EE2P8RI8804002
– RI88 – PLANIMETRIA IDRAULICA – TAVOLA 3	IN0R12EE2P8RI8804003
– RI88 – PROFILO LONGITUDINALE	IN0R12EE2F7RI8800001
– RI88 – RELAZIONE IDRAULICA	IN0R12EE2RIRI8804001
– RI88 – SEZIONI TRASVERSALI – TAVOLA 1	IN0R12EE2W9RI8800001
– RI88 – SEZIONI TRASVERSALI – TAVOLA 2	IN0R12EE2W9RI8800002
– RI88 – SEZIONI TRASVERSALI – TAVOLA 3	IN0R12EE2W9RI8800003
– RI88 – SEZIONI TRASVERSALI – TAVOLA 4	IN0R12EE2W9RI8800004
– RI88 – SEZIONI TRASVERSALI – TAVOLA 5	IN0R12EE2W9RI8800005
– RI88 – SEZIONI TRASVERSALI – TAVOLA 7	IN0R12EE2W9RI8800007
– RI88 – SEZIONI TRASVERSALI – TAVOLA 8	IN0R12EE2W9RI8800008
– RI88 – SEZIONI TRASVERSALI – TAVOLA 9	IN0R12EE2W9RI8800009
– RI88 – SEZIONE TIPO TRATTO IN AFFIANCAMENTO ALLA LINEA STORICA	IN0R12EE2WBRI8800001

NOTE GENERALI

COMMITTENTE:

RFI RETE FERROVIARIA ITALIANA
GRUPPO FERROVIE DELLO STATO

ALTA SORVEGLIANZA:

ITALFERR
GRUPPO FERROVIE DELLO STATO

GENERAL CONTRACTOR:

Cepav due
Consorzio ENI per l' Alta Velocità

INFRASTRUTTURE FERROVIARIE STRATEGICHE DEFINITE DALLA LEGGE OBIETTIVO N. 443/01

LINEA A.V. /A.C. TORINO - VENEZIA Tratta MILANO - VERONA
Lotto funzionale Brescia-Verona
PROGETTO ESECUTIVO

RI88 - RILEVATO COLLEG. QBSE-AV/AC DA PK 106+304,000 A PK 107+684,000
SEZIONI TRASVERSALI
TAVOLA 6

GENERAL CONTRACTOR	DIRETTORE LAVORI	SCALA :
Consorzio Cepav due — Consorzio Cepav due Il Direttore del Consorzio (Ing. T. Taranta) 29 MAG 2020 — Data:	Data:	1:200

COMMESSA	LOTTO	FASE	ENTE	TIPO DOC.	OPERA/DISCIPLINA	PROGR.	REV.
IN0R	12	E	E2	W9	RI8800	006	A

PROGETTAZIONE

Rev.	Descrizione	Redatto	Data	Verificato	Data	Approvato	Data
A	EMISSIONE	Rocca	10/05/20	Aiello	10/05/20	Liani	10/05/20
B							
C							

IL PROGETTISTA — Data: 10/05/20

CIG. 751447334A | Stampato dal Service di plottaggio ITALFERR S.p.A. ALBA s.r.l. | File: IN0R12EE2W9RI8800006A_10.dwg

Progetto cofinanziato dalla Unione Europea

CUP: F81H91000000008

Scala di plot: 1: