SEZIONE N.: BRF-1
PROGRESSIVA: 0+000.000
QUOTA P. F.: 144.215

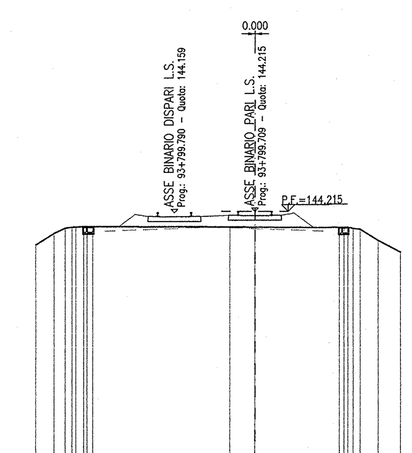

SCALA 1:200

Q. R. 131.000

QUOTA TERRENO	142.71 143.23 143.51 143.53 143.53 143.51 143.51 143.48 143.44 143.41 142.90 142.37
DISTANZA TERRENO	-9.83 -9.01 -8.23 -7.70 -7.30 -1.12 0.00 3.83 4.48 4.81 5.62 6.62
QUOTA CIGLI PIATTAFORMA	143.46 143.41
DISTANZA CIGLI PIATTAFORMA	-8.52 4.81

SEZIONE N.: BRF-2
PROGRESSIVA: 0+013.000
QUOTA P. F.: 144.223

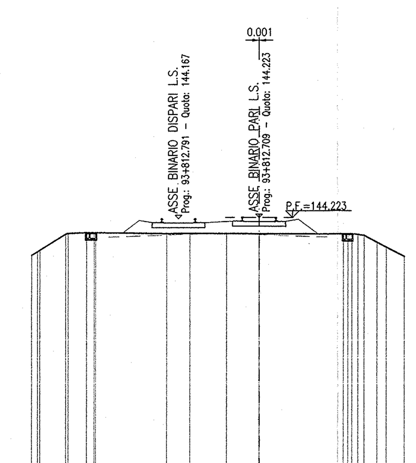

SCALA 1:200

Q. R. 131.000

QUOTA TERRENO	142.52 142.75 143.47 143.54 143.54 143.50 143.51 143.50 143.49 143.49 143.46 143.10 142.88 142.46
DISTANZA TERRENO	-10.20 -9.82 -8.68 -7.76 -7.36 -4.16 -3.11 -1.47 0.00 3.84 4.51 5.38 5.79 6.60
QUOTA CIGLI PIATTAFORMA	143.47 143.41
DISTANZA CIGLI PIATTAFORMA	-8.68 4.79

SEZIONE N.: BRF-3
PROGRESSIVA: 0+025.000
QUOTA P. F.: 144.229

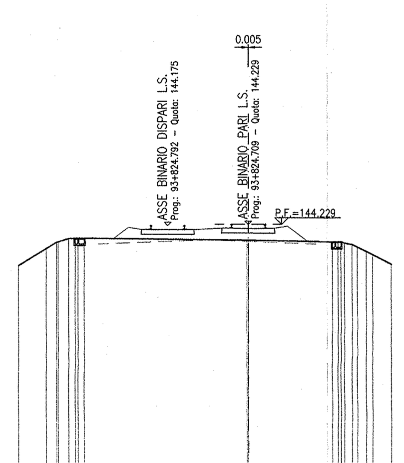

SCALA 1:200

Q. R. 131.000

QUOTA TERRENO	142.37 143.13 143.45 143.60 143.60 143.51 143.51 143.45 143.38 143.20 142.86 142.43
DISTANZA TERRENO	-10.34 -9.09 -8.56 -7.80 -7.40 -0.05 0.00 3.82 4.38 4.97 5.66 6.50
QUOTA CIGLI PIATTAFORMA	143.42 143.32
DISTANZA CIGLI PIATTAFORMA	-8.63 4.73

SEZIONE N.: BRF-4
PROGRESSIVA: 0+050.000
QUOTA P. F.: 144.243

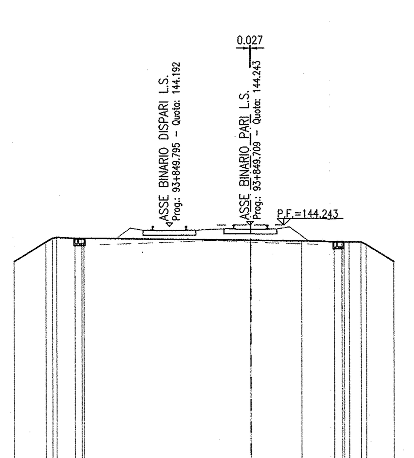

SCALA 1:200

Q. R. 131.000

QUOTA TERRENO	142.60 143.48 143.70 143.66 143.66 143.56 143.53 143.50 143.48 143.47 143.36 142.58
DISTANZA TERRENO	-10.62 -9.19 -8.71 -7.90 -7.50 0.00 2.30 3.79 4.48 5.01 5.25 6.50
QUOTA CIGLI PIATTAFORMA	143.66 143.47
DISTANZA CIGLI PIATTAFORMA	-8.90 5.01

SEZIONE N.: BRF-5
PROGRESSIVA: 0+075.000
QUOTA P. F.: 144.261

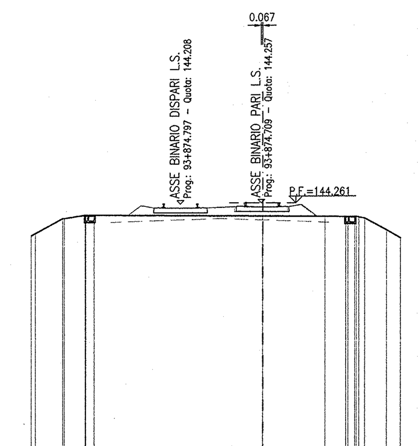

SCALA 1:200

Q. R. 131.000

QUOTA TERRENO	142.77 142.88 143.56 143.55 143.69 143.69 143.66 143.65 143.64 143.61 143.56 143.03 142.67
DISTANZA TERRENO	-10.41 -10.23 -8.99 -8.92 -7.98 -7.58 0.00 2.82 3.76 4.35 4.62 5.61 6.24
QUOTA CIGLI PIATTAFORMA	143.56 143.56
DISTANZA CIGLI PIATTAFORMA	-8.99 4.62

SEZIONE N.: BRF-6
PROGRESSIVA: 0+100.000
QUOTA P. F.: 144.281

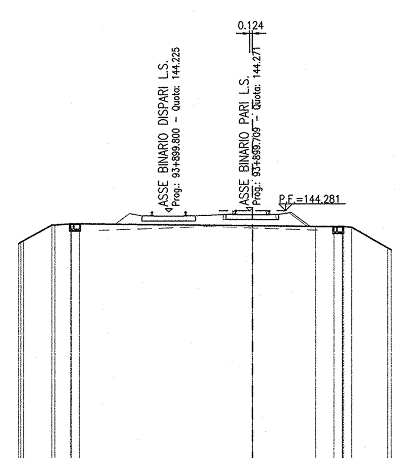

SCALA 1:200

Q. R. 131.000

QUOTA TERRENO	142.79 142.94 143.64 143.69 143.69 143.60 143.57 143.57 143.52 142.59 142.51
DISTANZA TERRENO	-10.51 -10.28 -9.00 -8.17 -7.77 0.00 2.87 3.68 4.49 6.12 6.28
QUOTA CIGLI PIATTAFORMA	143.64 143.52
DISTANZA CIGLI PIATTAFORMA	-9.00 4.49

SEZIONE N.: BRF-7
PROGRESSIVA: 0+108.015
QUOTA P. F.: 144.287

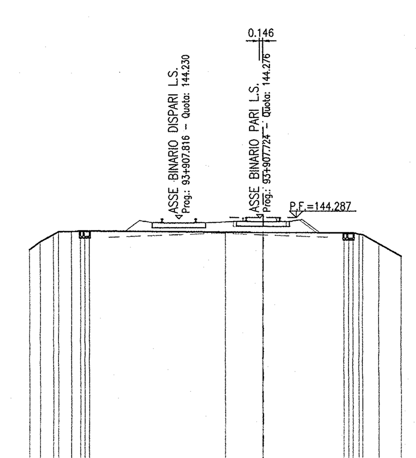

SCALA 1:200

Q. R. 131.000

QUOTA TERRENO	142.83 142.20 143.53 143.66 143.69 143.69 143.62 143.61 143.60 143.53 143.10 142.56
DISTANZA TERRENO	-10.50 -10.02 -9.42 -8.61 -8.01 -7.80 -1.69 0.00 3.66 4.34 5.23 6.25
QUOTA CIGLI PIATTAFORMA	143.66 143.52
DISTANZA CIGLI PIATTAFORMA	-9.19 4.50

SEZIONE N.: BRF-8
PROGRESSIVA: 0+121.015
QUOTA P. F.: 144.297

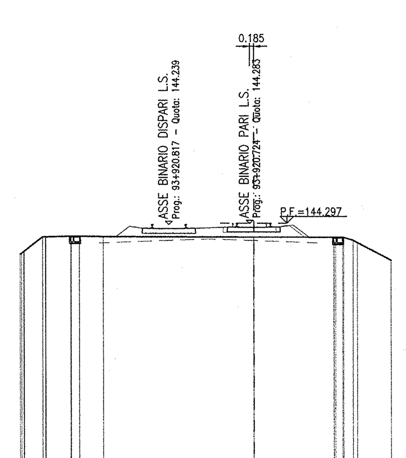

SCALA 1:200

Q. R. 131.000

QUOTA TERRENO	142.91 143.04 143.68 143.69 143.71 143.71 143.70 143.67 143.66 143.53 143.42 142.62
DISTANZA TERRENO	-10.52 -10.33 -9.51 -9.36 -8.24 -7.84 -6.77 0.00 3.62 4.50 4.69 6.23
QUOTA CIGLI PIATTAFORMA	143.68 143.53
DISTANZA CIGLI PIATTAFORMA	-9.51 4.50

SEZIONE N.: BRF-9
PROGRESSIVA: 0+134.015
QUOTA P. F.: 144.308

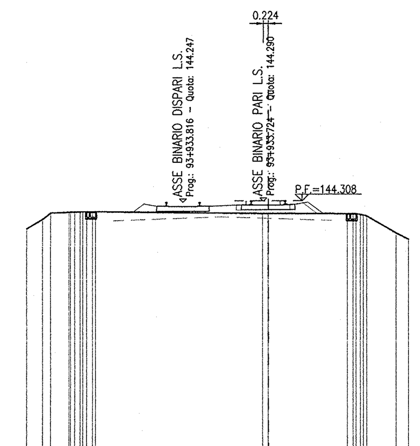

SCALA 1:200

Q. R. 131.000

QUOTA TERRENO	143.06 143.48 143.76 143.80 143.82 143.83 143.83 143.74 143.74 143.72 143.68 143.61 142.85 142.56
DISTANZA TERRENO	-10.91 -10.20 -9.84 -8.99 -8.48 -7.93 -7.79 -0.26 0.00 3.56 4.16 4.44 5.77 6.33
QUOTA CIGLI PIATTAFORMA	143.76 143.61
DISTANZA CIGLI PIATTAFORMA	-9.84 4.44

SEZIONE N.: BRF-10
PROGRESSIVA: 0+150.000
QUOTA P. F.: 144.321

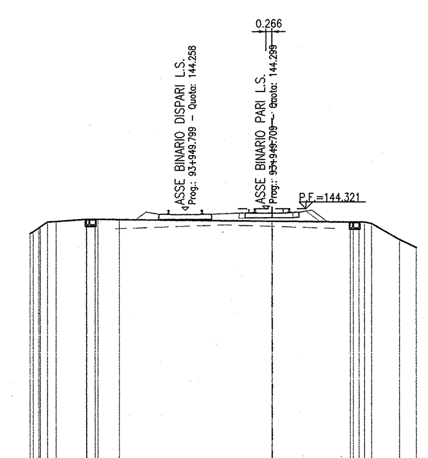

SCALA 1:200

Q. R. 131.000

QUOTA TERRENO	143.22 143.74 143.76 143.86 143.86 143.85 143.76 143.72 143.72 143.65 142.93 142.57
DISTANZA TERRENO	-10.88 -10.11 -9.71 -8.34 -7.82 -6.86 0.00 3.51 4.15 4.47 5.74 6.49
QUOTA CIGLI PIATTAFORMA	143.74 143.65
DISTANZA CIGLI PIATTAFORMA	-10.11 4.47

SEZIONE N.: BRF-11
PROGRESSIVA: 0+175.000
QUOTA P. F.: 144.336

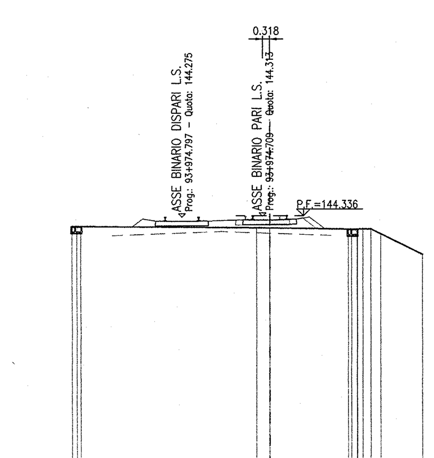

SCALA 1:200

Q. R. 131.000

QUOTA TERRENO	143.86 143.86 143.80 143.79 143.74 143.74 143.52 142.58
DISTANZA TERRENO	-8.89 -8.49 -0.59 0.00 3.54 4.21 5.02 6.90
QUOTA CIGLI PIATTAFORMA	143.86 143.74
DISTANZA CIGLI PIATTAFORMA	-8.92 4.57

SEZIONE N.: BRF-12
PROGRESSIVA: 0+200.000
QUOTA P. F.: 144.340

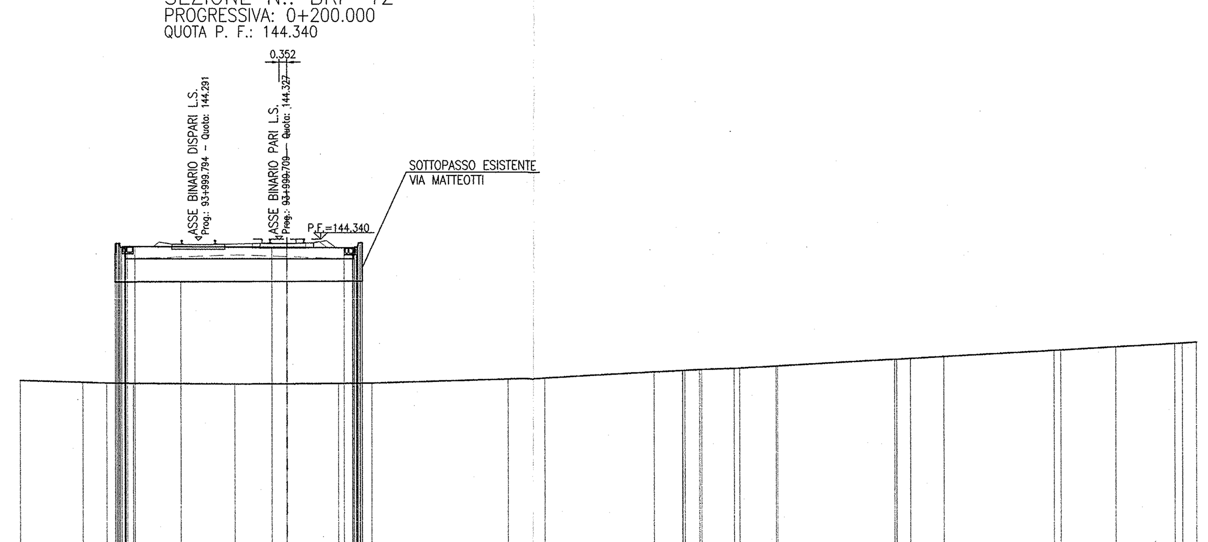

SCALA 1:200

Q. R. 128.000

QUOTA TERRENO	137.97 137.88 137.85 144.15 137.83 144.01 142.42 137.80 143.98 137.82 143.98 137.83 143.96 137.85 138.03 138.07 138.34 138.40 138.44 138.45 138.49 138.51 138.60 138.60 138.89 138.93 139.01 139.29 139.31 139.45 139.59 139.65
DISTANZA TERRENO	-12.00 -9.19 -8.11 -7.59 -6.92 -6.85 -4.78 -2.34 -0.67 0.00 2.31 2.93 3.82 9.96 11.65 16.57 17.85 18.61 18.73 20.18 20.43 22.07 22.14 27.42 28.13 29.62 34.60 34.90 37.38 40.03 41.00
QUOTA CIGLI PIATTAFORMA	143.97 143.99
DISTANZA CIGLI PIATTAFORMA	-7.33 3.04

SEZIONE N.: BRF-13
PROGRESSIVA: 0+229.035
QUOTA P. F.: 144.340

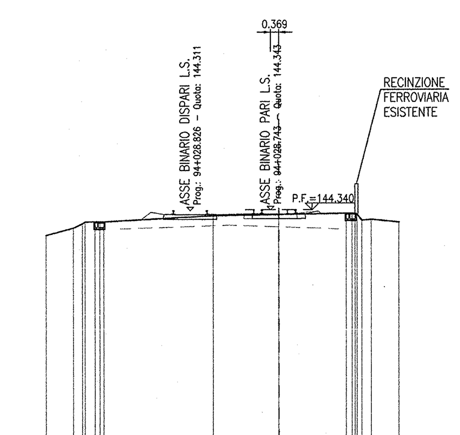

SCALA 1:200

Q. R. 132.000

QUOTA TERRENO	143.19 143.52 143.79 143.80 143.80 144.08 144.13 144.18 143.86 143.92 143.79
DISTANZA TERRENO	-10.49 -9.26 -8.73 -8.06 -7.89 -2.96 0.00 3.03 3.72 4.15 5.39
QUOTA CIGLI PIATTAFORMA	143.72 143.86
DISTANZA CIGLI PIATTAFORMA	-8.85 3.72

SEZIONE N.: BRF-14
PROGRESSIVA: 0+242.035
QUOTA P. F.: 144.340

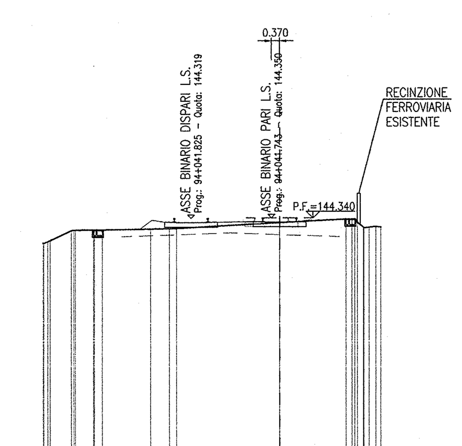

SCALA 1:200

Q. R. 132.000

QUOTA TERRENO	143.21 143.32 143.77 143.80 143.80 143.84 143.86 143.87 144.12 144.29 144.13 143.97 143.93
DISTANZA TERRENO	-10.67 -10.35 -9.40 -8.40 -8.00 -5.82 -4.98 -4.65 0.00 2.97 3.49 4.02 4.54
QUOTA CIGLI PIATTAFORMA	143.77 143.89
DISTANZA CIGLI PIATTAFORMA	-9.40 3.79

SEZIONE N.: BRF-15
PROGRESSIVA: 0+250.000
QUOTA P. F.: 144.340

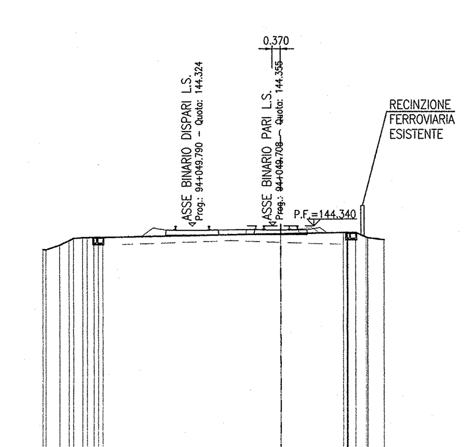

SCALA 1:200

Q. R. 132.000

QUOTA TERRENO	143.27 143.48 143.77 143.82 143.82 143.82 143.98 144.03 144.03 143.79 143.70
DISTANZA TERRENO	-10.72 -9.97 -9.35 -8.74 -8.24 -8.03 0.00 2.81 3.37 3.89 4.64
QUOTA CIGLI PIATTAFORMA	143.77 143.79
DISTANZA CIGLI PIATTAFORMA	-9.35 3.89

SEZIONE N.: BRF-16
PROGRESSIVA: 0+275.000
QUOTA P. F.: 144.340

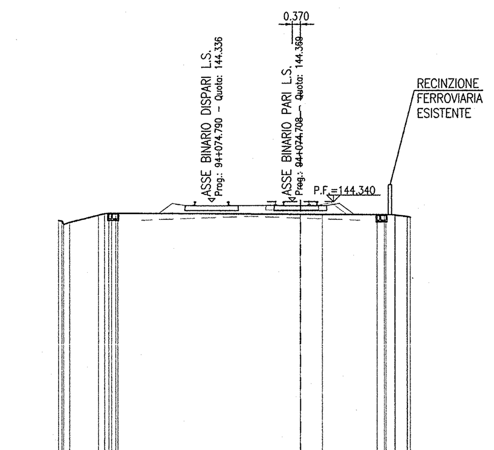

SCALA 1:200

Q. R. 131.000

QUOTA TERRENO	143.49 143.41 143.73 143.82 143.82 143.77 143.77 143.75 143.75 143.67 143.64
DISTANZA TERRENO	-10.88 -10.38 -9.10 -8.51 -8.23 0.00 1.00 3.47 4.26 4.81 4.97
QUOTA CIGLI PIATTAFORMA	143.73 143.74
DISTANZA CIGLI PIATTAFORMA	-9.10 4.29

SEZIONE N.: BRF-17
PROGRESSIVA: 0+300.000
QUOTA P. F.: 144.340

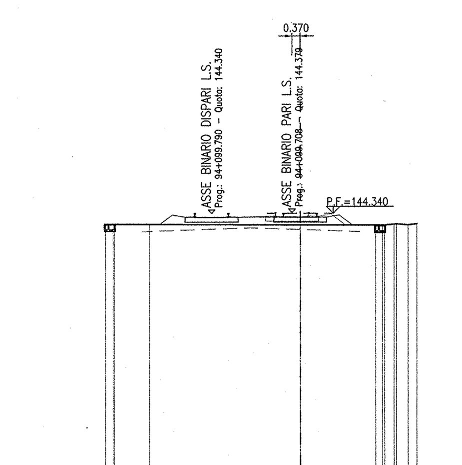

SCALA 1:200

Q. R. 131.000

QUOTA TERRENO	143.85 143.85 143.83 143.81 143.80 143.84 143.81 143.86
DISTANZA TERRENO	-8.80 -8.40 -6.81 0.00 3.42 4.24 4.88 5.28
QUOTA CIGLI PIATTAFORMA	143.85 143.85
DISTANZA CIGLI PIATTAFORMA	-8.80 4.35

SEZIONE N.: BRF-18
PROGRESSIVA: 0+325.000
QUOTA P. F.: 144.340

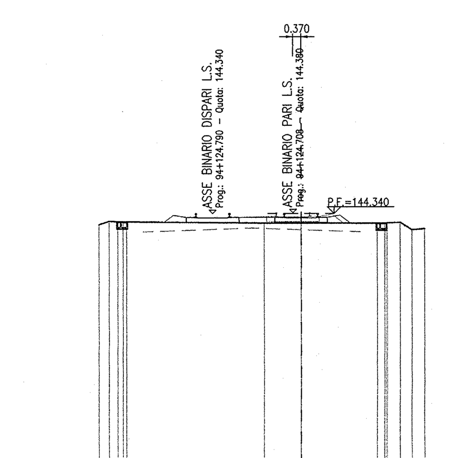

SCALA 1:200

Q. R. 131.000

QUOTA TERRENO	143.84 143.97 143.97 143.91 143.91 143.90 143.91 143.94 143.59 143.64
DISTANZA TERRENO	-9.14 -8.28 -7.88 -1.67 0.00 3.45 3.91 4.49 5.02 5.60
QUOTA CIGLI PIATTAFORMA	143.99 143.94
DISTANZA CIGLI PIATTAFORMA	-8.68 4.49

SEZIONE N.: BRF-19
PROGRESSIVA: 0+350.000
QUOTA P. F.: 144.340

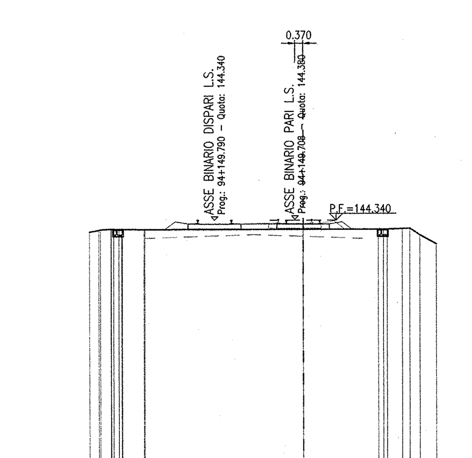

SCALA 1:200

Q. R. 131.000

QUOTA TERRENO	143.80 143.91 143.91 143.91 143.91 143.92 143.93 143.93 143.96 143.67 143.26
DISTANZA TERRENO	-9.64 -8.67 -8.15 -7.17 -7.14 0.00 3.40 3.80 4.49 5.29 6.03
QUOTA CIGLI PIATTAFORMA	143.90 143.97
DISTANZA CIGLI PIATTAFORMA	-9.15 4.83

DISEGNI DI RIFERIMENTO

DESCRIZIONE	CODICE
– RI89 – BIVIO REZZATO – RELAZIONE TECNICA GENERALE	INOR12EE2RORI8903001
– RI89 – BIVIO REZZATO – PLANIMETRIA DI PROGETTO – TAVOLA 1	INOR12EE2P8RI8903001
– RI89 – BIVIO REZZATO – PLANIMETRIA DI PROGETTO – TAVOLA 2	INOR12EE2P8RI8903002
– RI89 – BIVIO REZZATO – PLANIMETRIA DI PROGETTO – TAVOLA 3	INOR12EE2P8RI8903003
– RI89 – BIVIO REZZATO – PROFILO LONGITUDINALE – TAVOLA 1	INOR12EE2F7RI8903001
– RI89 – BIVIO REZZATO – PROFILO LONGITUDINALE – TAVOLA 2	INOR12EE2F7RI8903002
– RI89 – BIVIO REZZATO – SEZIONI TIPO	INOR12EE2WBRI8903001
– RI89 – BIVIO REZZATO – SEZIONI TRASVERSALI – TAVOLA 2	INOR12EE2W9RI8903002
– RI89 – BIVIO REZZATO – SEZIONI TRASVERSALI – TAVOLA 3	INOR12EE2W9RI8903003
– RI89 – BIVIO REZZATO – SEZIONI TRASVERSALI – TAVOLA 4	INOR12EE2W9RI8903004
– RI89 – BIVIO REZZATO – SEZIONI TRASVERSALI – TAVOLA 5	INOR12EE2W9RI8903005

NOTE GENERALI

– – – – RICOSTRUZIONE TEORICA ESTRADOSSO PIATTAFORMA LINEA STORICA DERIVANTE DALLA SEZIONE TIPO DELLA TRATTA BRESCIA–VERONA

- TUTTE LE MISURE ESPRESSE SONO IN METRI, SALVO OVE DIVERSAMENTE INDICATO
- TUTTE LE QUOTE ALTIMETRICHE SONO ESPRESSE IN METRI s.l.m.
- TUTTE LE PROGRESSIVE SONO ESPRESSE IN CHILOMETRI
- Q.R. = QUOTA DI RIFERIMENTO

COMMITTENTE: RFI RETE FERROVIARIA ITALIANA – GRUPPO FERROVIE DELLO STATO

ALTA SORVEGLIANZA: ITALFERR – GRUPPO FERROVIE DELLO STATO

GENERAL CONTRACTOR: Cepav due – Consorzio ENI per l' Alta Velocità

INFRASTRUTTURE FERROVIARIE STRATEGICHE DEFINITE DALLA LEGGE OBIETTIVO N. 443/01

LINEA A.V. /A.C. TORINO - VENEZIA Tratta MILANO - VERONA
Lotto funzionale Brescia-Verona
PROGETTO ESECUTIVO

RI89 - RILEVATO COLLEG. QBSE-AV/AC DA PK 105+384,000 A PK 105+814,000
BIVIO REZZATO
SEZIONI TRASVERSALI
TAVOLA 1

GENERAL CONTRACTOR	DIRETTORE LAVORI	SCALA :
Consorzio Cepav due – Consorzio Cepav due Il Direttore del Consorzio (Ing. T. Taranta)		1:200
Data: 2 9 MAG 2020	Data:	

COMMESSA	LOTTO	FASE	ENTE	TIPO DOC.	OPERA/DISCIPLINA	PROGR.	REV.
INOR	12	E	E2	W9	RI8903	001	A

PROGETTAZIONE

Rev.	Descrizione	Redatto	Data	Verificato	Data	Progettista	Data
A	EMISSIONE	Rocca	10/12/19	Aiello	10/12/19	Liani	10/12/19
B							
C							

PROGETTISTA – Data 10/12/19

Dott. Ing. ROBERTO LIANI – ORDINE INGEGNERI – N. 23076

CIG. 751447334A – Stampato dal Service di plottaggio ITALFERR S.p.A. ALBA s.r.l. – File: INOR12EE2W9RI8903001A_10.dwg

Progetto cofinanziato dalla Unione Europea – CUP: F81H91000000008

Scala di plot: 1: