SEZIONE 8–8

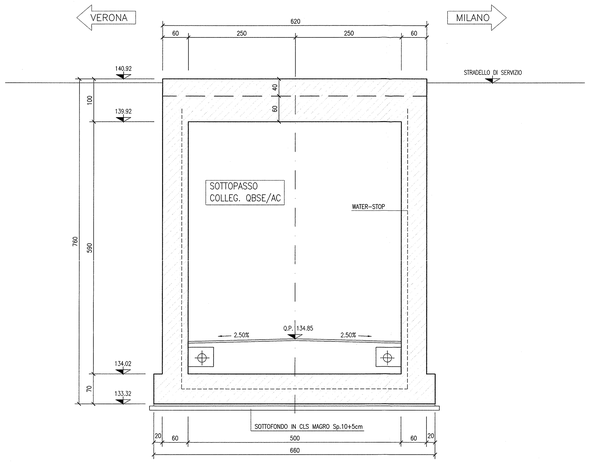

SEZIONE 9–9

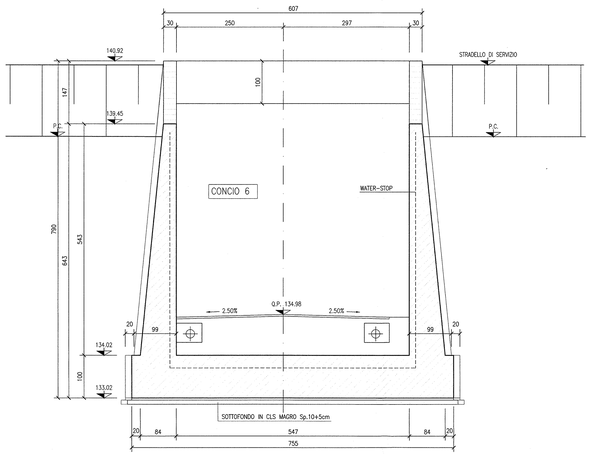

SEZIONE 10–10

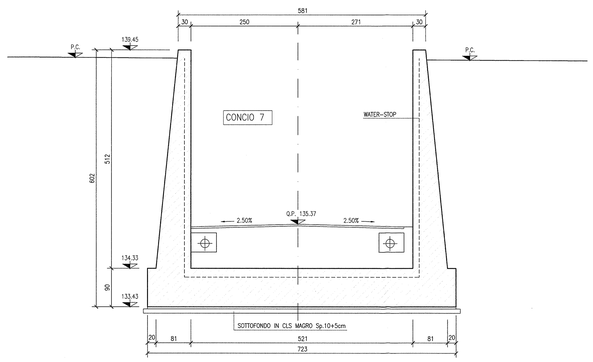

SEZIONE 11–11

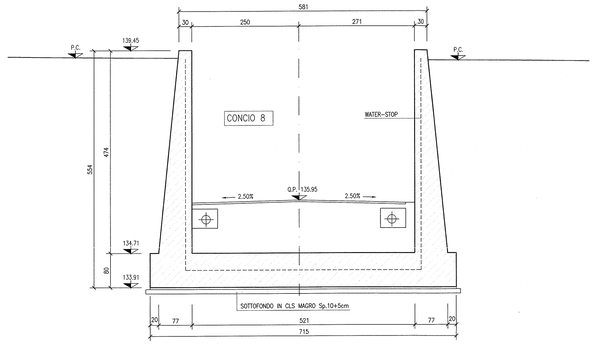

SEZIONE 12–12

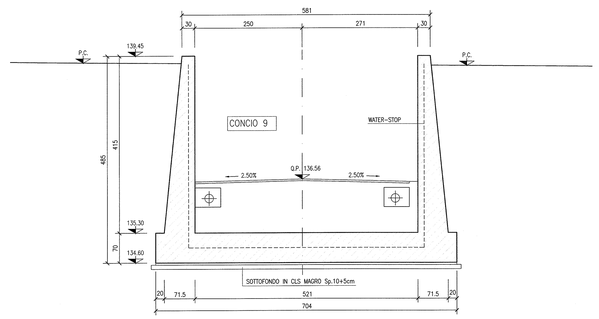

SEZIONE 13–13

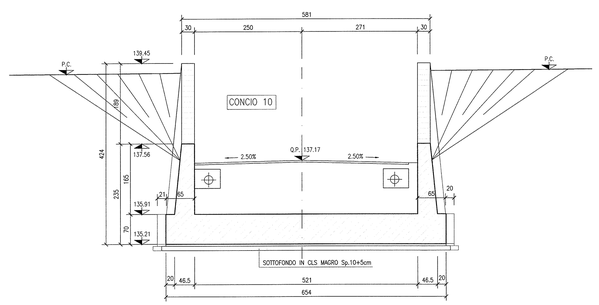

DISEGNI DI RIFERIMENTO

DESCRIZIONE	CODICE
– SLA9 – RELAZIONE TECNICA GENERALE	IN0R12EZ2ROSLA900001
– SLA9 – RELAZIONE GEOTECNICA	IN0R12EZ2RBSLA900001
– SLA9 – PROFILO GEOTECNICO	IN0R12EZ2FGSLA900001
– SLA9 – PLANIMETRIA STATO DI FATTO	IN0R12EZ2PTSLA900001
– SLA9 – PLANIMETRIA DI PROGETTO E TRACCIAMENTO	IN0R12EZ2PRSLA900001
– SLA9 – PLANIMETRIA SEGNALETICA E BARRIERE DI SICUREZZA	IN0R12EZ2PBSLA090001
– SLA9 – PROFILO LONGITUDINALE	IN0R12EZ2FLSLA900001
– SLA9 – PLANIMETRIA DI DRENAGGIO ACQUE DI PIATTAFORMA	IN0R12EZ2PDSLA060001
– SLA9 – RELAZIONE IDRAULICA	IN0R12EZ2RISLA900001
– SLA9 – SEZIONI TIPO	IN0R12EZ2WOSLA900001
– SLA9 – SEZIONI TRASVERSALI – TAV. 1	IN0R12EZ2WSSLA900001
– SLA9 – SEZIONI TRASVERSALI – TAV. 2	IN0R12EZ2WSSLA900002
– SLA9 – SEZIONI TRASVERSALI – TAV. 3	IN0R12EZ2WSSLA900003
– SLA9 – SEZIONI TRASVERSALI – TAV. 4	IN0R12EZ2WSSLA900004
– SLA9 – CARPENTERIA – PIANTA TRACCIAMENTO	IN0R12EZ2BASLA900001
– SLA9 – CARPENTERIA – SEZIONI LONGITUDINALI SUI CICLI	IN0R12EZ2BSSLA900002
– SLA9 – CARPENTERIA – PIANTA E SEZIONE LONGITUDINALE IN ASSE – TAV. 1	IN0R12EZ2BBSLA900001
– SLA9 – CARPENTERIA – PIANTA E SEZIONE LONGITUDINALE IN ASSE – TAV. 2	IN0R12EZ2BBSLA900002
– SLA9 – CARPENTERIA – PIANTA E SEZIONE LONGITUDINALE IN ASSE – TAV. 3	IN0R12EZ2BBSLA900003
– SLA9 – CARPENTERIA – SEZIONI TRASVERSALI – TAV.1	IN0R12EZ2BRSLA900004
– SLA9 – CARPENTERIA – VASCA DI SOLLEVAMENTO ACQUE	IN0R12EZ2BSSLA9C0001
– SLA9 – CARPENTERIA – PARTICOLARE GIUNTI	IN0R12EZ2BJSLA090001
– SLA9 – CARPENTERIA – PIANTA MONTANTI PARAPETTI E BARRIERE ANTIRUMORE SOTTOVIA	IN0R12EZ2BZSLA090001
– SLA9 – PARTICOLARI COSTRUTTIVI BOTOLE DI CHIUSURA	IN0R12EZ2SJSLA090002
– SLA9 – SCMI – PIANTA E SEZIONI	IN0R12EZ2PZSLA901001
– SLA9 – ARMATURA – SOTTOVIA SOTTO LINEA AV/AC	IN0R12EZ2BZSLA900001
– SLA9 – ARMATURA – MURI AD "U" – CONCI 1–2	IN0R12EZ2BBSLA9C0002
– SLA9 – ARMATURA – MURI AD "U" – CONCI 3–5	IN0R12EZ2BBSLA9C0003
– SLA9 – ARMATURA – MURI AD "U" – CONCI 6–7	IN0R12EZ2BBSLA9C0004
– SLA9 – ARMATURA – MURI AD "U" – CONCI 8–9	IN0R12EZ2BBSLA9C0005
– SLA9 – ARMATURA – MURI AD "U" – CONCIO 10	IN0R12EZ2BBSLA9C0006
– SLA9 – ARMATURA – VASCA DI SOLLEVAMENTO	IN0R12EZ2BZSLA9C0001
– SLA9 – RELAZIONE DI CALCOLO SOTTOVIA AV/AC	IN0R12EZ2CLSLA900001
– SLA9 – ALLEGATO ALLA RELAZIONE DI CALCOLO SOTTOVIA AV/AC – TABULATI DI CALCOLO	IN0R12EZ2CLSLA900002
– SLA9 – RELAZIONE DI CALCOLO MURI	IN0R12EZ2CLSLA9C0001
– SLA9 – RELAZIONE DI CALCOLO VASCA DI SOLLEVAMENTO	IN0R12EZ2CLSLA9C0002
– SLA9 – ALLEGATO ALLA RELAZIONE DI CALCOLO VASCA DI SOLLEVAMENTO – TABULATI DI CALCOLO	IN0R12EZ2CLSLA9C0003
– SLA9 – PIANTA PUNTI LUCE, CAVIDOTTI E IMPIANTO SEMAFORICO	IN0R12EZ2PZSLA090001
– SLA9 – PIANTA PIAZZOLA IMPIANTI	IN0R12EZ2PZSLA090002
– SLA9 – PARTICOLARI IMPIANTO DI SOLLEVAMENTO ACQUE	IN0R12EZ2BZSLA9C9001
– SLA9 – RELAZIONE DIMENSIONAMENTO ELLIMINOTECNICO	IN0R12EZ4RSLA090001
– SLA9 – RELAZIONE DIMENSIONAMENTO DELLE LINEE E DELLE APPARECCHIATURE ELETTRICHE	IN0R12EZ4ASLA090021
– SLA9 – SCHEMA UNIFILARE QUADRO GENERALE UTENZE	IN0R12EZ4ASLA090001
– SLA9 – SCHEMA UNIFILARE QUADRO COMANDO GRUPPO POMPE	IN0R12EZ4ASLA090022
– SLA9 – SCHEMA UNIFILARE QUADRO ILLUMINAZIONE	IN0R12EZ4ASLA090023

NOTE GENERALI

- TUTTE LE MISURE SONO ESPRESSE IN CENTIMETRI
- TUTTE LE QUOTE ALTIMETRICHE SONO ESPRESSE IN METRI s.l.m.
- TUTTI GLI ANGOLI SONO ESPRESSI IN GRADI DECIMALI
- TUTTE LE PROGRESSIVE SONO ESPRESSE IN CHILOMETRI
- TUTTE LE COORDINATE SONO ESPRESSE IN METRI
- LA QUOTA DELLA FALDA IDRICA DI PROGETTO È ASSUNTA PARI A +96.52 m

- PER I DETTAGLI RELATIVI ALLE IMPERMEABILIZZAZIONI DELLE SUPERFICI CONTRO TERRA DI SCATOLARE E MURI A "U", SI APPLICANO RISPETTIVAMENTE I PARTICOLARI P1, P2, P5, RIPORTATI NELL'ELABORATO IN0R11EE2BZSL0009002
- PER I DETTAGLI RELATIVI AI GIUNTI TRA SCATOLARE E CONCIO DI MURO A "U", SI APPLICANO I PARTICOLARI P12, P13, P14, RIPORTATI NELL'ELABORATO IN0R11EE2BZSL0009002.

CARATTERISTICHE DEI MATERIALI

- PER LE CARATTERISTICHE DEI MATERIALI FARE RIFERIMENTO ALL'ELABORATO IN0R11EE24TSL0000001

COMMITTENTE:

RFI RETE FERROVIARIA ITALIANA
GRUPPO FERROVIE DELLO STATO

ALTA SORVEGLIANZA:

ITALFERR
GRUPPO FERROVIE DELLO STATO

GENERAL CONTRACTOR:

Cepav due
Consorzio ENI per l' Alta Velocità

INFRASTRUTTURE FERROVIARIE STRATEGICHE DEFINITE DALLA LEGGE OBIETTIVO N. 443/01

LINEA A.V. /A.C. TORINO - VENEZIA Tratta MILANO - VERONA
Lotto funzionale Brescia-Verona
PROGETTO ESECUTIVO

SLA9 - SOTTOPASSO PODERALE PK 107+896,000
CARPENTERIA
SEZIONI TRASVERSALI
TAV.2

GENERAL CONTRACTOR	DIRETTORE LAVORI	SCALA :
Consorzio Cepav due — Consorzio Cepav due, Il Direttore del Consorzio (Ing. V. Quanto) — Data: 29 MAG 2020	Data:	1:50

COMMESSA	LOTTO	FASE	ENTE	TIPO DOC.	OPERA/DISCIPLINA	PROGR.	REV.
IN0R	12	E	E2	BB	SLA900	005	A

PROGETTAZIONE

Rev.	Descrizione	Redatto	Data	Verificato	Data	Validato	Data
A	EMISSIONE	Rocca	28/04/20	Aiello	28/04/20	Bontempi	28/04/20
B							
C							

Data: 28/04/20

CIG. 751447334A — File: IN0R12EE2BBSLA900005A_10.dwg

Progetto cofinanziato dalla Unione Europea

Stampato dal Servizio di plottaggio ITALFERR S.p.A.
ALDA S.r.l.

CUP: F81H91000000006

Scala di plot: 1: