SEZIONE A–A
SCALA 1:50

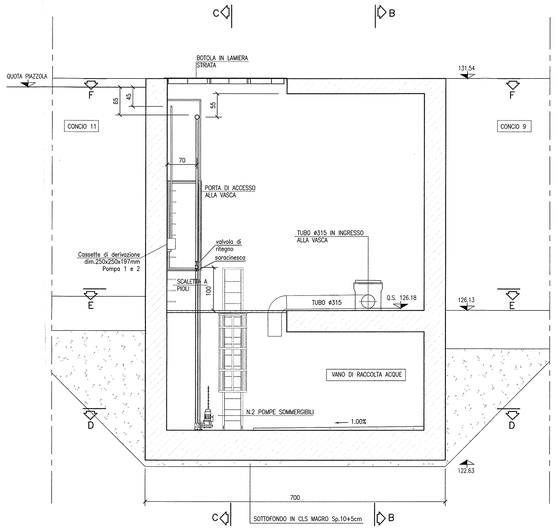

SEZIONE C–C
SCALA 1:50

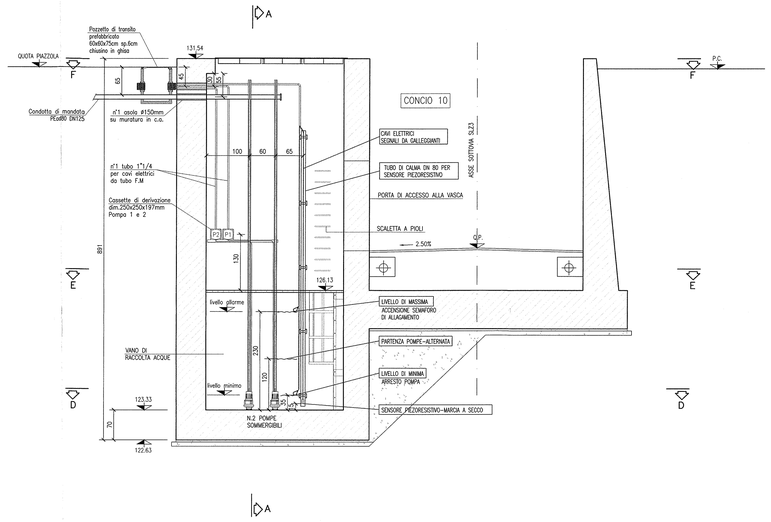

DISEGNI DI RIFERIMENTO

DESCRIZIONE	CODICE
– SLZ3 –RELAZIONE TECNICA GENERALE	IN0R12EE2R0SLZ300001
– SLZ3 –PLANIMETRIA DI PROGETTO	IN0R12EE2P8SLZ300001
– SLZ3 –PLANIMETRIA DI TRACCIAMENTO	IN0R12EE2P8SLZ300002
– SLZ3 –PLANIMETRIA SEGNALETICA E BARRIERE DI SICUREZZA	IN0R12EE2P8SLZ309001
– SLZ3 –PROFILO LONGITUDINALE	IN0R12EE2F7SLZ300001
– SLZ3 –PLANIMETRIA DI DRENAGGIO ACQUE DI PIATTAFORMA	IN0R12EE2P9SLZ306001
– SLZ3 –RELAZIONE IDRAULICA	IN0R12EE2R0SLZ306001
– SLZ3 –SEZIONI TIPO	IN0R12EE2W2SLZ300001
– SLZ3 –SEZIONI TRASVERSALI – TAV. 1	IN0R12EE2W9SLZ300001
– SLZ3 –SEZIONI TRASVERSALI – TAV. 2	IN0R12EE2W9SLZ300002
– SLZ3 –SEZIONI TRASVERSALI – TAV. 3	IN0R12EE2W9SLZ300003
– SLZ3 –SEZIONI TRASVERSALI – TAV. 4	IN0R12EE2W9SLZ300004
– SLZ3 –SEZIONI TRASVERSALI – TAV. 5	IN0R12EE2W9SLZ300005
– SLZ3 –CARPENTERIA – PIANTA TRACCIAMENTO	IN0R12EE2B8SLZ300001
– SLZ3 –CARPENTERIA – SEZIONE LONGITUDINALI SUI CIGLI	IN0R12EE2B8SLZ300006
– SLZ3 –CARPENTERIA – PIANTA E SEZIONE LONGITUDINALE IN ASSE – TAV. 1	IN0R12EE2B8SLZ300001
– SLZ3 –CARPENTERIA – PIANTA E SEZIONE LONGITUDINALE IN ASSE – TAV. 2	IN0R12EE2B8SLZ300002
– SLZ3 –CARPENTERIA – PIANTA E SEZIONE LONGITUDINALE IN ASSE – TAV. 3	IN0R12EE2B8SLZ300003
– SLZ3 –CARPENTERIA – SEZIONE TRASVERSALI – TAV.1	IN0R12EE2B8SLZ300004
– SLZ3 –CARPENTERIA – SEZIONI TRASVERSALI – TAV.2	IN0R12EE2B8SLZ300005
– SLZ3 –CARPENTERIA – VASCA DI SOLLEVAMENTO ACQUE	IN0R12EE2B8SLZ300001
– SLZ3 –CARPENTERIA – PARTICOLARE GIUNTI	IN0R12EE2B8SLZ309001
– SLZ3 –CARPENTERIA – PIANTA MONTANTI PARAPETTI E BARRIERE ANTIRUMORE SOTTOVIA	IN0R12EE2B2SLZ309001
– SLZ3 –PARTICOLARI COSTRUTTIVI BOTOLE DI CHIUSURA	IN0R12EE2BZSLZ309002
– SLZ3 –PIANTA PUNTI LUCE, CAVIDOTTI E IMPIANTO SEMAFORICO	IN0R12EE2P2SLZ309001
– SLZ3 –PIANTA PIAZZOLA IMPIANTI	IN0R12EE2P2SLZ309002
– SLZ3 –RELAZIONE DIMENSIONAMENTO ILLUMINOTECNICO	IN0R12EE2R4SLZ309001
– SLZ3 –RELAZIONE DIMENSIONAMENTO DELLE LINEE E DELLE APPARECCHIATURE ELETTRICHE	IN0R12EE2R5SLZ309002
– SLZ3 –SCHEMA UNIFILARE QUADRO GENERALE UTENZE	IN0R12EE2A5SLZ309001
– SLZ3 –SCHEMA UNIFILARE QUADRO COMANDO GRUPPO POMPE	IN0R12EE2A5SLZ309002
– SLZ3 –SCHEMA UNIFILARE QUADRO ILLUMINAZIONE	IN0R12EE2A5SLZ309003

NOTE GENERALI

LEGENDA

VALVOLA DI RITEGNO A SFERA, CORPO IN GHISA, SFERA IN ALLUMINIO RIVESTITA IN GOMMA E GUARNIZIONE IN GOMMA NATURALE. SPORTELLO D'ISPEZIONE PER INTERVENTI E MANUTENZIONI.

SARACINESCA CON CORPO, CUNEO, CAPPELLO, PREMISTOPPA E VOLANTINO IN GHISA, ANELLI DI TENUTA E NEL CORPO INTERNO IN BRONZO.

SENSORE DI LIVELLO PIEZORESISTIVO A PRESSIONE IDROSTATICA

CENTRALINA DI MONITORAGGIO E PROTEZIONE POMPE ALL'INTERNO DEL QUADRO POMPE IMPOSTAZIONE DELLE SOGLIE DI LIVELLO, ALLARME E AVVIO–ARRESTO DELLE POMPE.

POMPA SOMMERGIBILE PER SOLLEVAMENTO ACQUE DA SOTTOFASSO.
Q=1.75 l/s H=9.80m Pot.Nominale=1.20 kW, installazione P

TUBAZIONE DI MANDATA INTERNO VASCA – PEed

SCATOLE DI DERIVAZIONE POMPE 1–2
CON CANALINA ELETTRICA PER PASSAGGIO CAVI DA SENSORE DI LIVELLO E GALLEGGIANTI.

REGOLATORE DI LIVELLO A TRIPLA CAMERA STAGNA IN POLIPROPILENE.
FUNZIONAMENTO DI EMERGENZA LIVELLO DI MIN–MAX NEL CASO DI GUASTO DEL SENSORE PIEZORESISTIVO.

SEZIONE E–E
SCALA 1:50

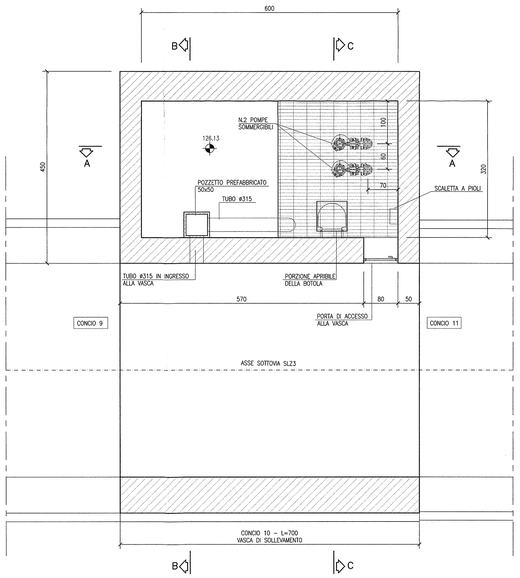

SEZIONE F–F
SCALA 1:50

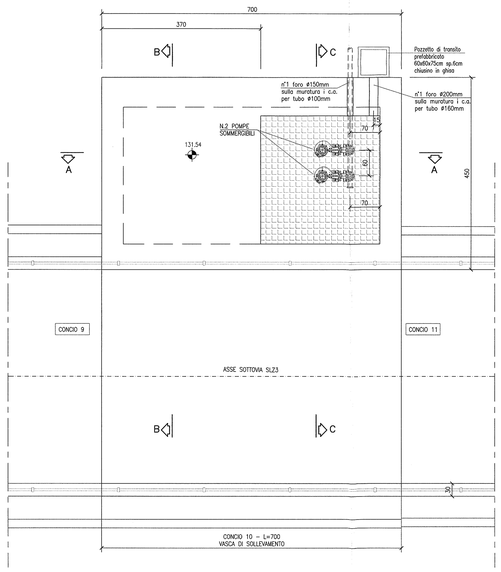

PARTICOLARE RECAPITO VASCA
SCALA 1:50

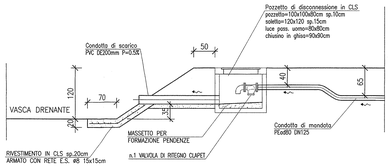

COMMITTENTE:

RFI RETE FERROVIARIA ITALIANA
GRUPPO FERROVIE DELLO STATO

ALTA SORVEGLIANZA:

ITALFERR
GRUPPO FERROVIE DELLO STATO

GENERAL CONTRACTOR:

Cepav due
Consorzio ENI per l'Alta Velocità

INFRASTRUTTURE FERROVIARIE STRATEGICHE DEFINITE DALLA LEGGE OBIETTIVO N. 443/01

LINEA A.V. /A.C. TORINO - VENEZIA Tratta MILANO - VERONA
Lotto funzionale Brescia-Verona
PROGETTO ESECUTIVO

SLZ3 - SOTTOPASSO PODERALE PK 110+046,622
PARTICOLARI IMPIANTO DI SOLLEVAMENTO ACQUE

GENERAL CONTRACTOR
Consorzio Cepav due
Data: 29 MAG 2020
Consorzio Cepav due
Il Direttore del Consorzio
(Ing. T. Vallotto)

DIRETTORE LAVORI
Data:

SCALA: 1:50

COMMESSA	LOTTO	FASE	ENTE	TIPO DOC.	OPERA/DISCIPLINA	PROGR.	REV.
IN0R	12	E	E2	BB	SLZ3C9	001	A

PROGETTAZIONE

Rev.	Descrizione	Redatto	Data	Verificato	Data	Validato	Data
A	EMISSIONE	Maggiotto	11/10/19	Aiello	11/10/19	Calzolari	11/10/19
B							
C							

Dott. Ing. Mario Aiello Ordine degli Ingegneri della Provincia di Bologna n. 5276

Dott. Ing. Mario Calzolari Ordine degli Ingegneri della Provincia di Bologna n. 5276

CIG. 751447334A

Stampato dal Service di plottaggio ITALFERR S.p.A.

File: IN0R12EE2BBSLZ3C9001A_10.dwg

Progetto cofinanziato dalla Unione Europea

CUP: F81H91000000008

Scala di plot: 1: