Il presente disegno e' di propriet[illegible] ...dale - La Societa' tutelera' i propri diritti a termine di legge.

LEGENDA SONDAGGI:

Sondaggio S14

Argilla limo-sabbiosa	(0.00 ÷ -1.80 m)
Limo argilloso-sabbioso	(-1.80 ÷ -4.50 m)
Argilla-livelletti arenaria	(-4.50 ÷ -8.00 m)
Siltiti - litoidi	(-8.00 ÷ -15.00 m)

Sondaggio S15

Limo argilloso-sabbioso	(0.00 ÷ -1.20 m)
Argilla marnosa	(-1.20 ÷ -9.70 m)
Siltiti - areniti	(-9.70 ÷ -25.00 m)

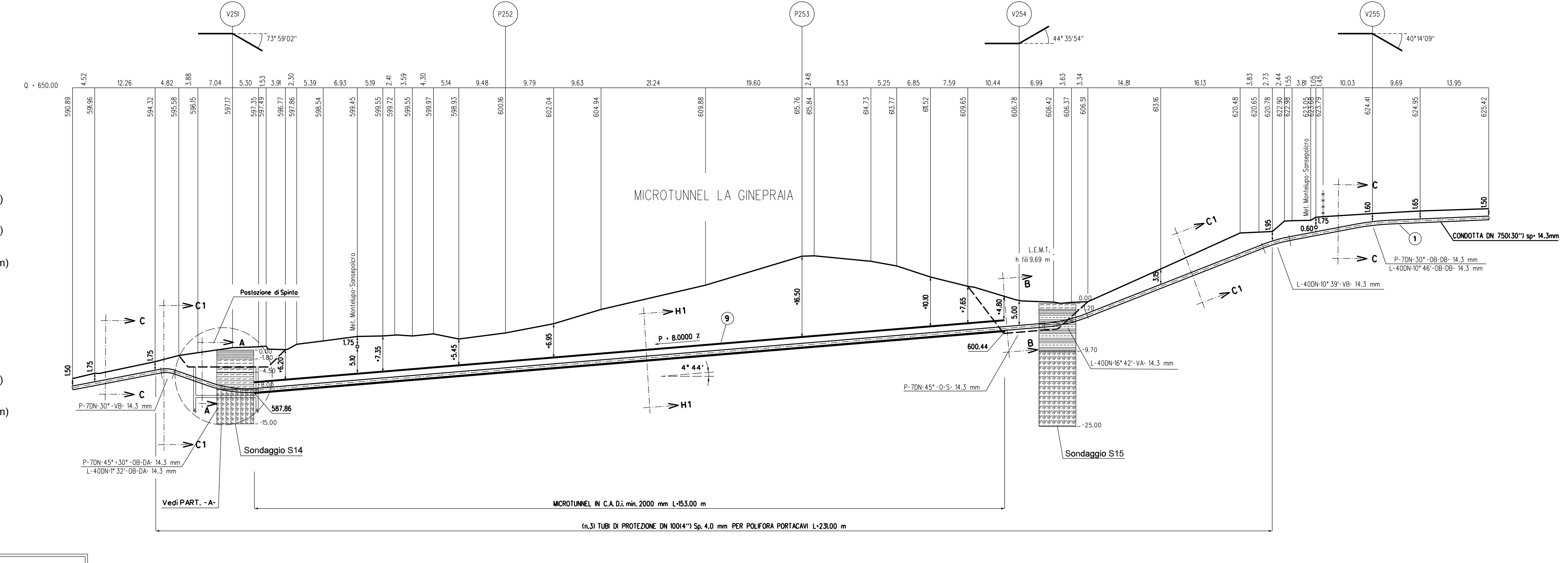

SEZIONE A - B scala 1:500

NOTA :
PRIMA DI PROCEDERE CON L'ESECUZIONE DEGLI SCAVI DEL METANODOTTO E' NECESSARIO ACCERTARE L'ESATTA UBICAZIONE PLANO-ALTIMETRICA DI TUTTI I SERVIZI INTERRATI INTERFERENTI

L'INDAGINE ANDRA' SVOLTA MEDIANTE L'ESECUZIONE DI SAGGI A MANO ED ALLA PRESENZA DI RAPPRESENTANTI DELL'ENTE PROPRIETARIO

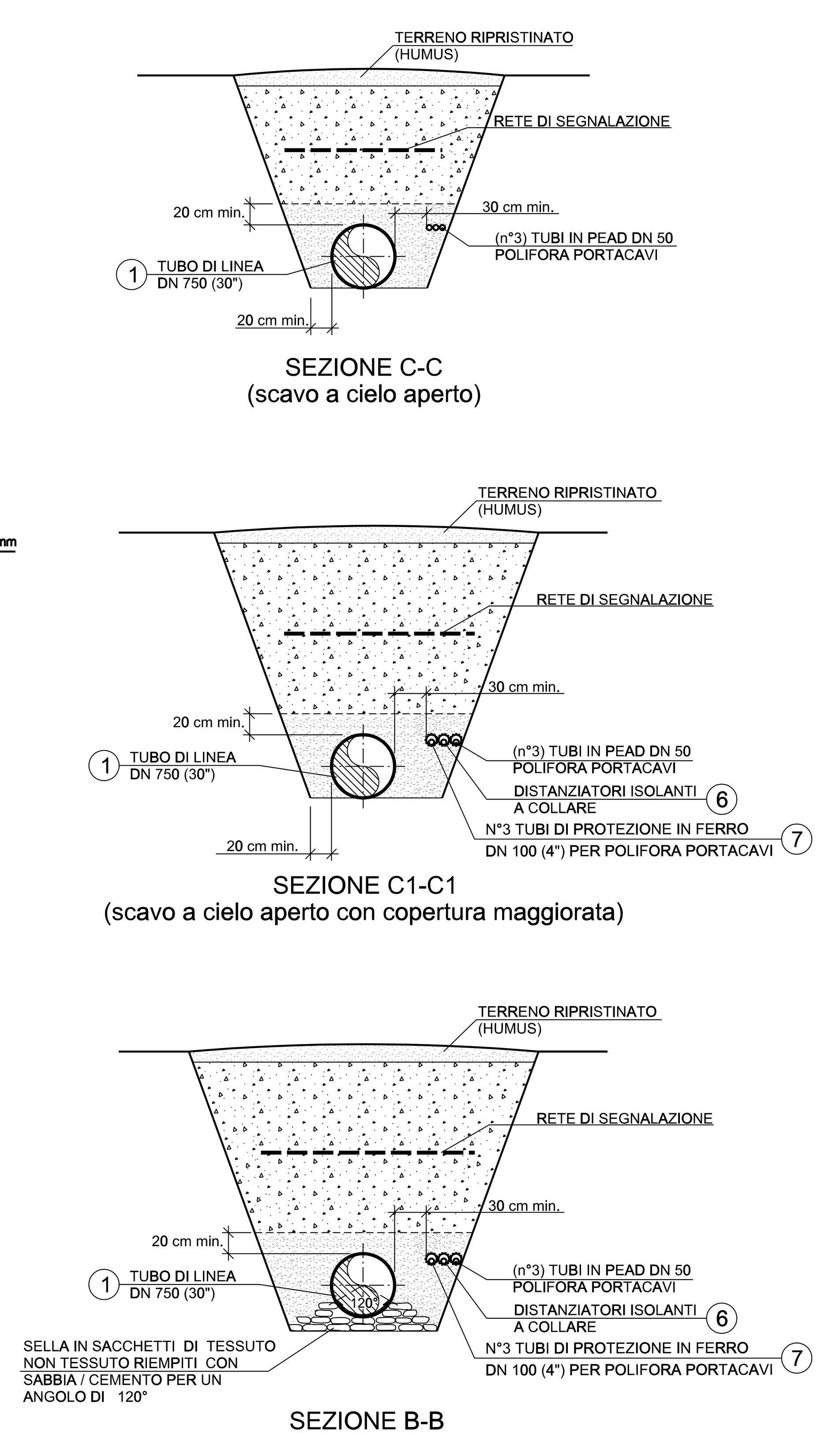

SEZIONE C-C
(scavo a cielo aperto)

SEZIONE C1-C1
(scavo a cielo aperto con copertura maggiorata)

SEZIONE B-B
(Uscita microtunnel)

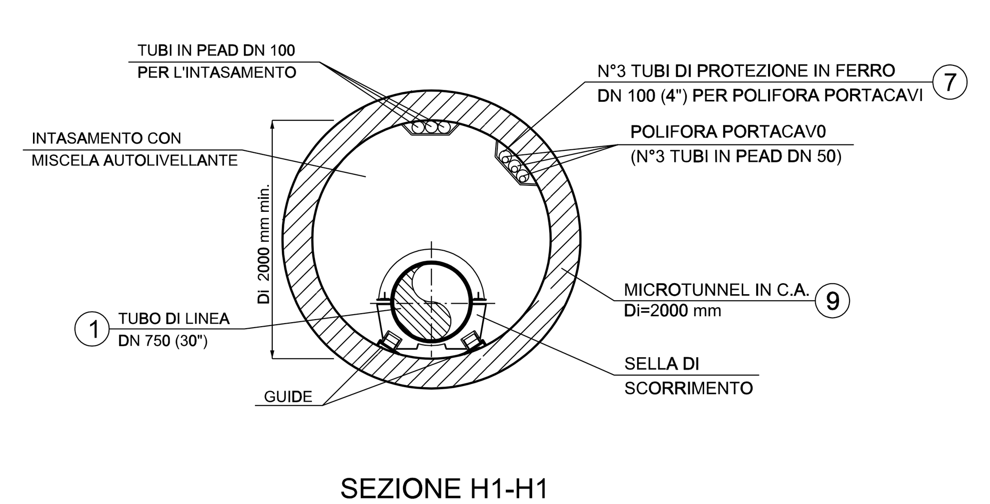

SEZIONE H1-H1
(Microtunnel)

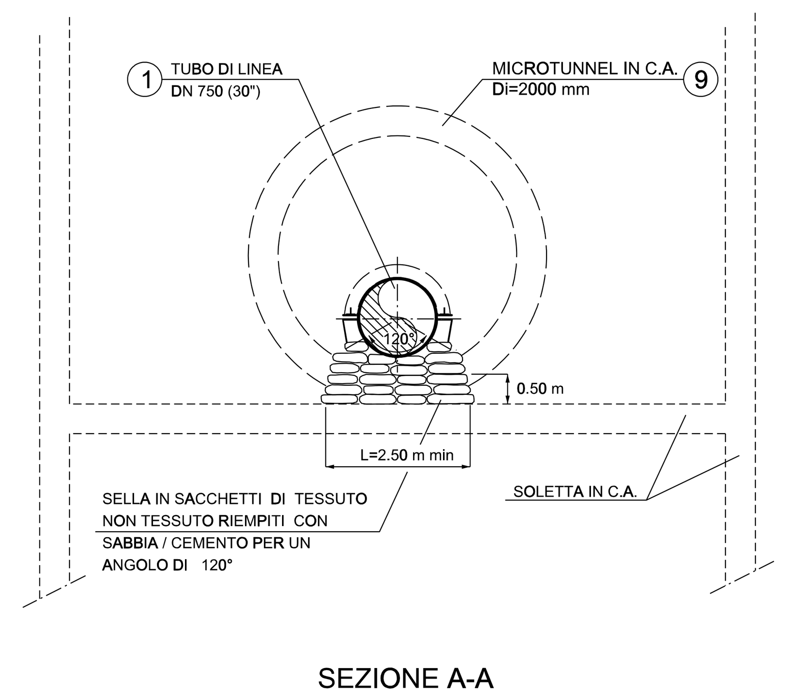

SEZIONE A-A
(Pozzo di spinta)

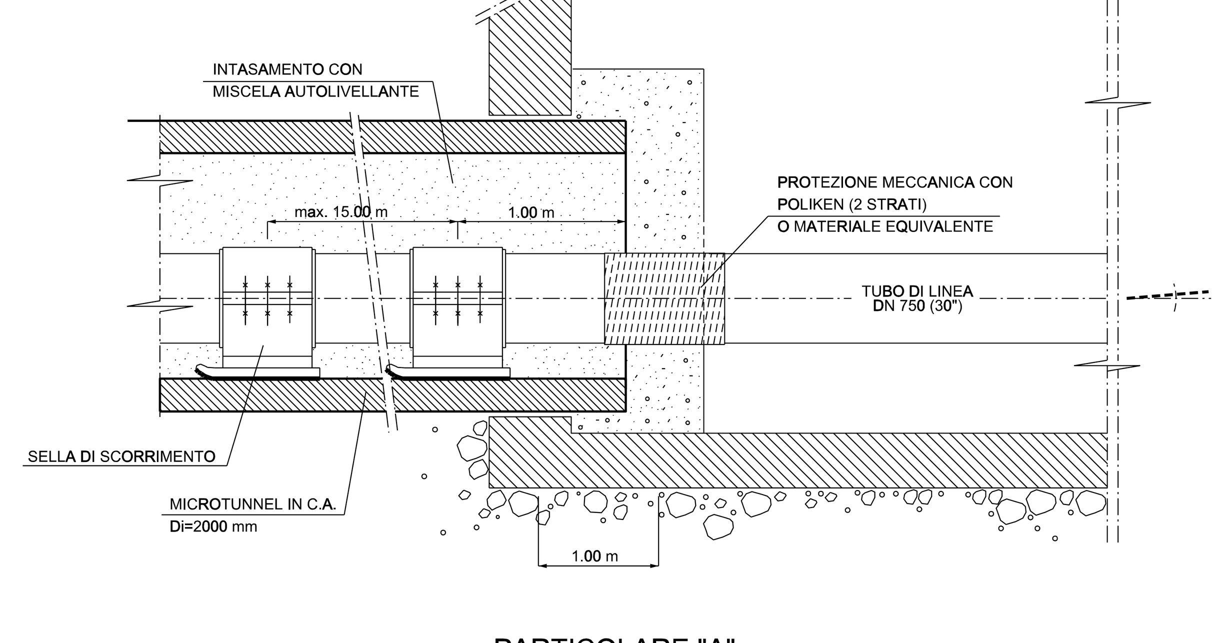

PARTICOLARE "A"

N.B. 1) Gli elementi dimensionali dei pozzi di spinta e di arrivo e le eventuali opere di sostegno necessarie alla realizzazione, dovranno essere definite dall'appaltatore con apposito progetto di dettaglio approvato dalla committente.

2) Le coperture indicate con l'asterisco (*) sono riferite alla generatrice superiore interna del microtunnel in c.a. avente Di min. 2000 mm

3) Le quote di fondo tubo sono riferite alla generatrice inferiore interna del microtunnel in c.a. avente Di min. 2000 mm

TABELLA DELLE ANNOTAZIONI

1	Tubo di linea DN 750 (30") materiale acciaio grado L415 NB/MB Sp. 14.3 mm rivestimento in POLIETILENE Sp. 2.5 mm costruito secondo Tab. GASD A.01.01.22	
6	Distanziatori isolanti a collare costruiti secondo tab. GASD A.09.01.06 - Distanziatori per tubo DN 100 (4")	n.347
7	Tubo di protezione per polifora portacavo DN 100 (4") Sp. 4 mm	693.00 m
9	Microtunnel in conci in c.a. Di min. 2000 mm	153.00 m

CARATTERISTICHE GEOMETRICHE PRINCIPALI DEL MICROTUNNEL		
DIAMETRO INTERNO MINIMO (mm)		2000
SVILUPPO COMPLESSIVO DEL MICROTUNNEL (m)		153.00
TRATTI RETTILINEI	Numero	1
	Sviluppo Totale (m)	153.00
POSTAZIONE DI SPINTA	Quota generatrice inferiore interna microtunnel (m slm)	587.86
	Angolo (°)	4°44'
POSTAZIONE DI RECUPERO	Quota generatrice inferiore interna microtunnel (m slm)	600.44
	Angolo (°)	4°44'
TUBI PORTACAVI	La polifora portacavi sara' protetta mediante tubi in ferro DN 100 (4") Sp. 4.0 mm	

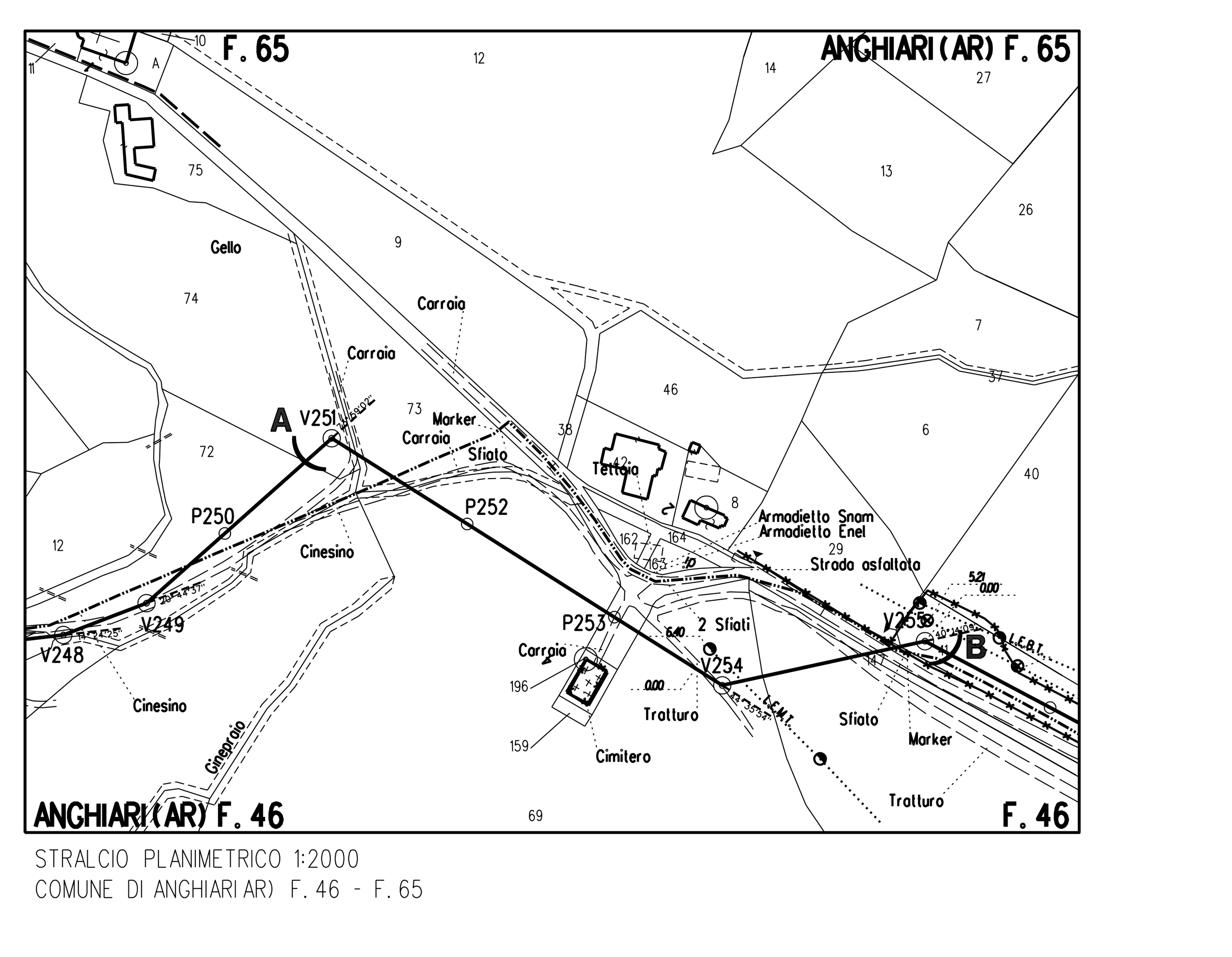

STRALCIO PLANIMETRICO 1:2000
COMUNE DI ANGHIARI F. 46 - F. 65

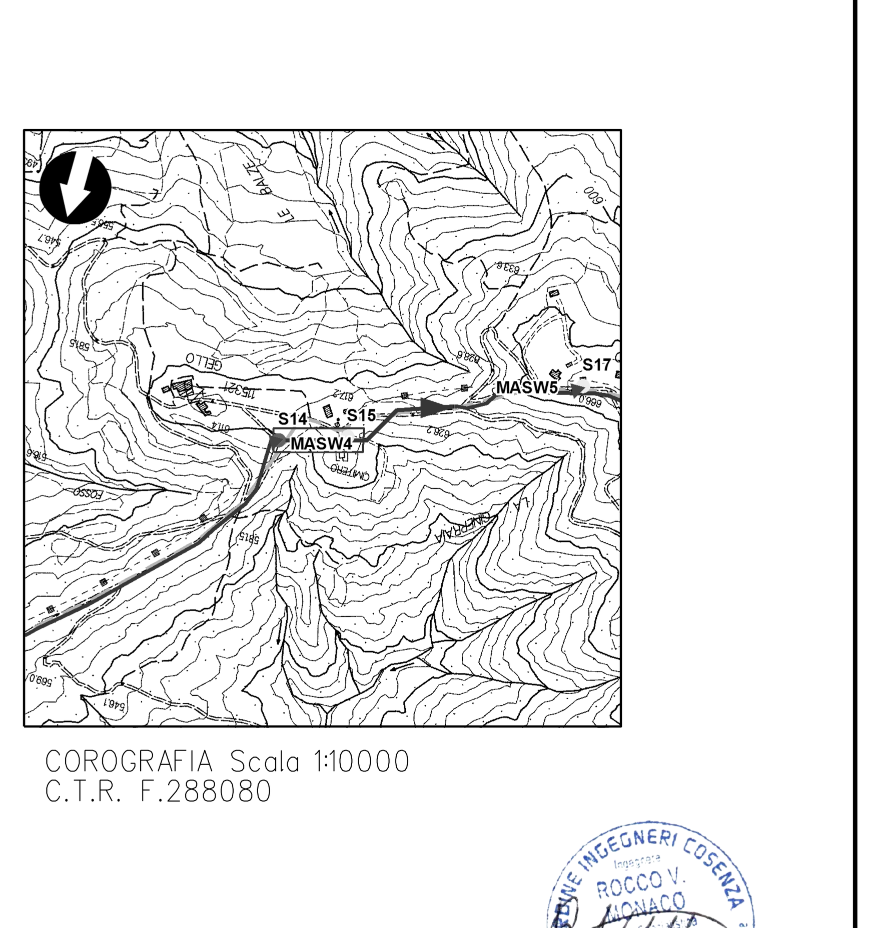

COROGRAFIA Scala 1:10000
C.T.R. F.288080

DOCUMENTI DI RIFERIMENTO

INDICE	DATA		ELABORATO	VERIFICATO	APPROVATO AUTORIZZATO
0	Luglio 2020	EMISSIONE	L. RICCI	F. MARCHETTI	V.FORLIVESI G.GIOVANNINI

PROPRIETARIO: snam

PROGETTISTA: TechnipFMC
Rif. TPIDL: 082669C-100-DW-3255-006
TECHNIP ITALY DIREZIONE LAVORI S.p.A.

RIFACIMENTO METANODOTTO
SANSEPOLCRO - TERRANUOVA BRACCIOLINI
DN 750 (30"), DP 75 bar
ED OPERE CONNESSE

Profilo attraversamento con stratigrafie sondaggi:
Microtunnel La Ginepraia (Prog. Km 12,013)

Dis. DIS-AT-005
Fg. 1 di 1
Comm. NR/17143
INDICE 0
Scala 1:500
Sostituisce il ....
Sostituito dal ....