STAZIONI ELETTRICHE A 132÷150 kV

FONDAZIONE PER SEZIONATORE ORIZZONTALE (TG 2021)

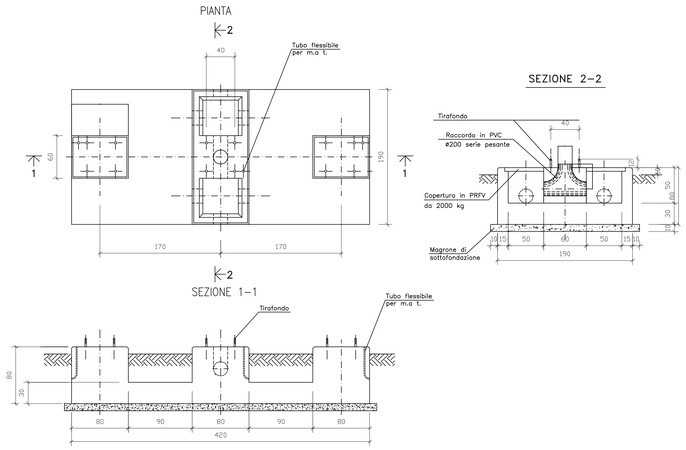

FONDAZIONI UNIPOLARI PER APPARECCHIATURE (TG 2074)

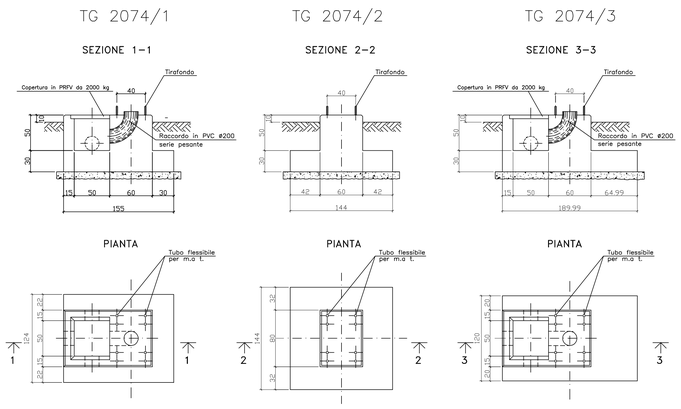

FONDAZIONE PER INTERRUTTORE TRIPOLARE (TG 2003)

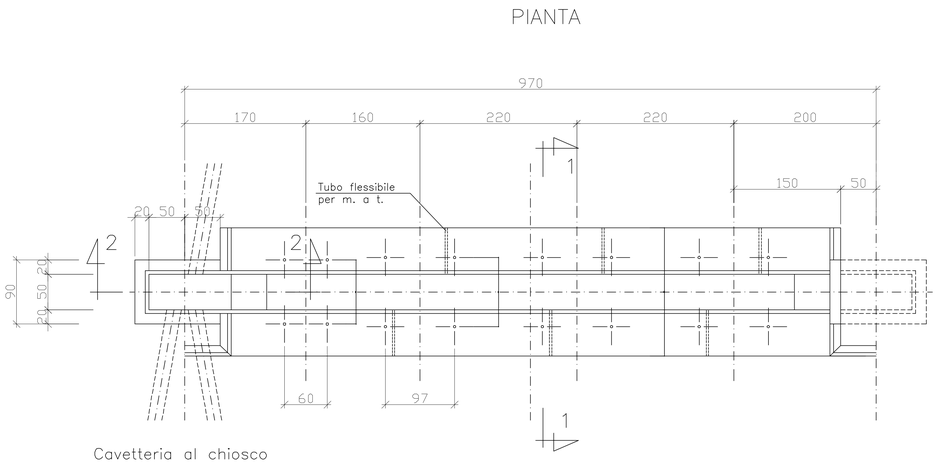

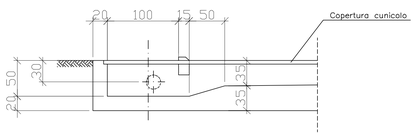

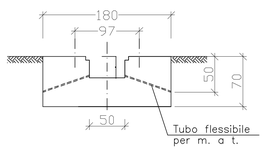

FONDAZIONI PER TERMINALI CAVI 150 kV

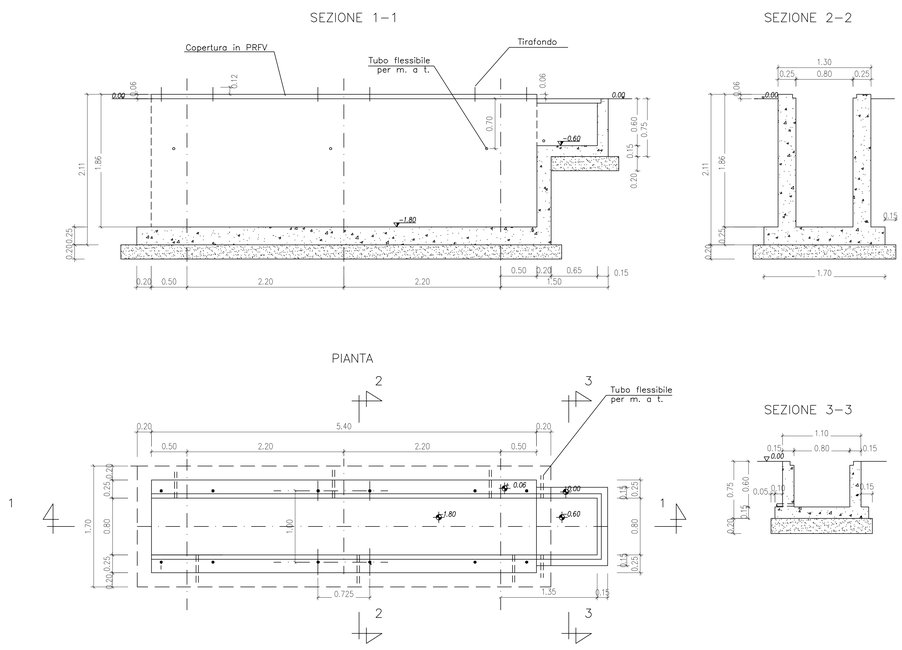

R E G I O N E S A R D E G N A

Provincia di Sassari (SS)

COMUNI DI NULE E BENETUTTI

REV.	DESCRIZIONE	DATA	REDATTO	CONTROL.	APPROV.
1	EMISSIONE PER ENTI ESTERNI	15/06/20	BASSO G.	FURNO C.	NASTASI A.
0	EMISSIONE PER COMMENTI	10/04/20	BASSO G.	FURNO C.	NASTASI A.

Committente:

INNOGY ITALIA S.p.A.

Sede legale in Milano, via F. Restelli, 3/1 – 20124 Milano. Codice Fiscale e P. IVA 0259064021

Società di Progettazione:

Antex group

Ingegneria & Innovazione

Via Pippo Fava, 1 – 96100 Siracusa (SR) Tel. 0931.1813283
web: www.antexgroup.it e-mail: info@antexgroup.it

Progetto:

PARCO EOLICO DI NULE E BENETUTTI

Livello:

DEFINITIVO

Elaborato:

FONDAZIONI SSE UTENTE

Progettista Area Tecnica:

Dott. Ing. Bruno Furno

Scala:	Nome DIS./FILE:	Allegato:	F.to:
–:–	C19023S05–PD–EC–10–01	1/1	A1

Il presente documento è di proprietà della ANTEX GROUP srl.
E' vietata la comunicazione a terzi o la riproduzione senza il preventivo permesso scritto della suddetta. La società tutela i propri diritti a rigore di Legge.