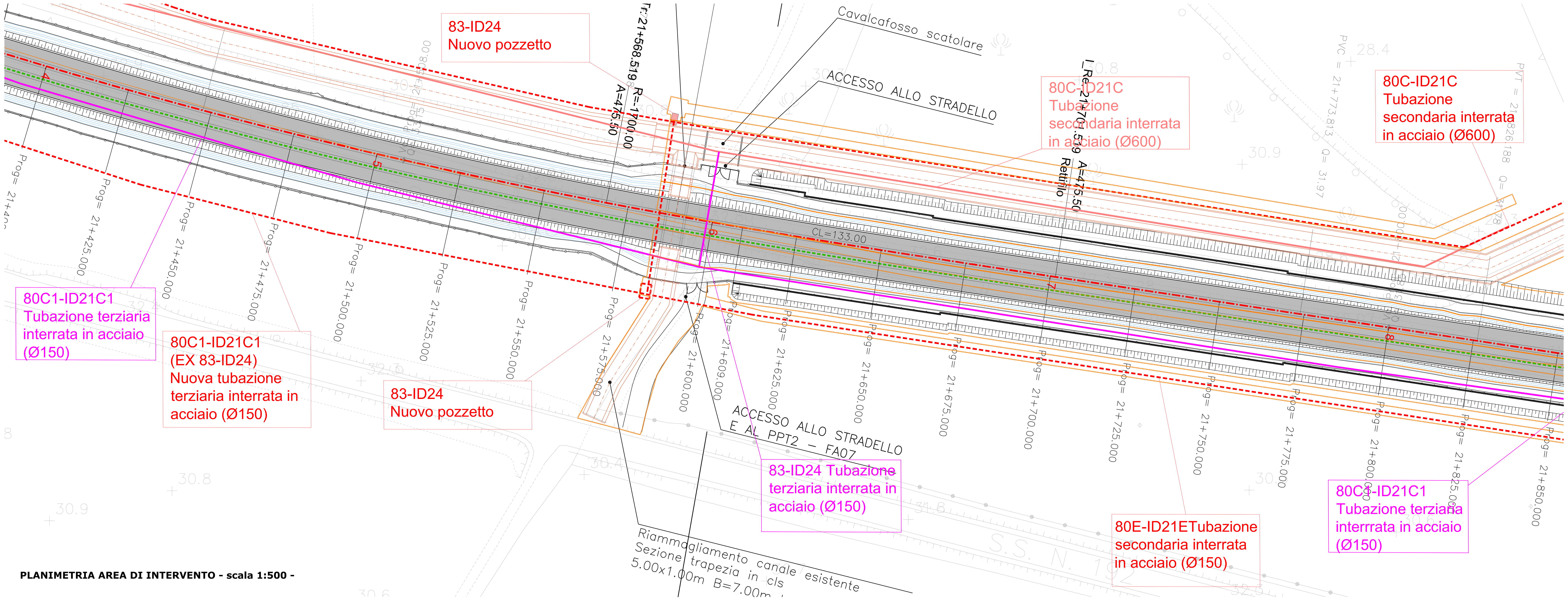

PLANIMETRIA AREA DI INTERVENTO - scala 1:500 -

PLANIMETRIA - scala 1:2000 -

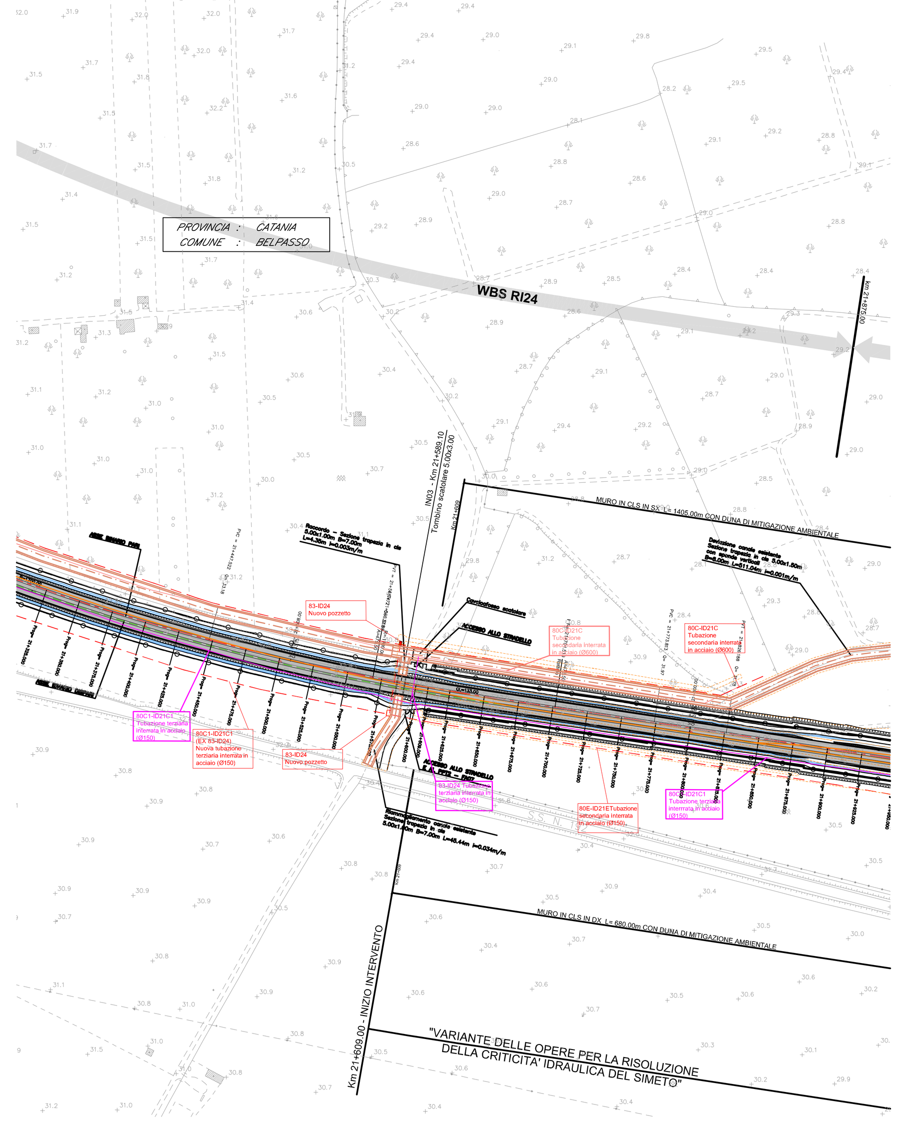

QUANTITA' MATERIALI

n.1 tubazione in pead DNi 150 mm L=48,00m
n.1 tubo di protezione in acciaio DNe 250 mm L= 48,00m
n.2 pozzetti prefabbricati 2,00 x 2,00 m
n.1 pozzetti di presa

TABELLA MATERIALI

CALCESTRUZZO

Tipo Calcestruzzo		Rapporto a/c max (UNI EN 206)	Classe di lavorabilità	Tipo di cemento	Classe di resistenza minima C(fck/Rck)min	Classe di esposizione ambientale (UNI EN 206)	Dmax inerti (mm)	Campi di Impiego
B	1	0.45	S4-S5	CEM I÷V	C35/45	XC3	25	– Elementi prefabbricati in c.a per strutture fuori terra
B	3	0.55	S3-S4	CEM III÷V	C30/37	XA1	25	– Canalette portacavi ed altri elementi prefabbricati senza funzioni strutturali
E		0.55	S3-S4	CEM III÷V	C30/37	XA1	25	– Tombini a struttura scatolare e circolare
	2	0.60	S3-S4	CEM III÷V	C25/30	XC2	25	– Solettoni di fondazione – Fondazioni armate
I		--	--	CEM I÷V	C12/15	X0	--	– Magrone di riempimento e livellamento

ACCIAIO

ACCIAIO IN BARRE PER GETTI E RETI ELETTROSALDATE — B450C; fyk ≥450Mpa ftk ≥540Mpa; 1.15 ≤ ftk/fyk < 1.35; fyk= tensione caratteristica di snervamento; ftk= tensione caratteristica di rottura

COPRIFERRO NETTO

– SOLETTONI DI FONDAZIONE, FONDAZIONI ARMATE E NON ARMATE.......... s=40 mm
– OPERE IN ELEVAZIONE CON SUPERFICI INTERRATE O NON ISPEZIONABILI......... s=40 mm
– CUNETTE, CANALETTE E CORDOLI.......... s=40 mm

SEZIONE DI INTERVENTO - scala 1:100 -

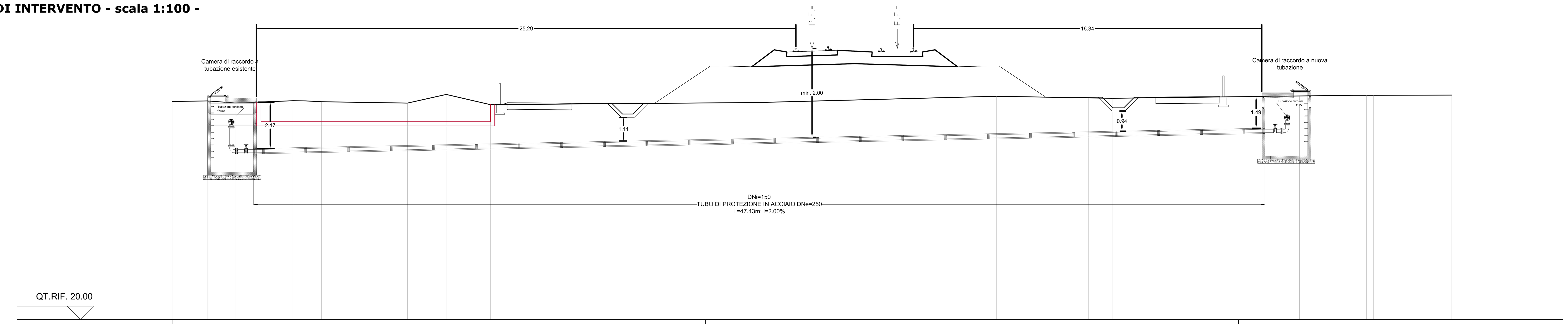

NUMERO SEZIONE	0, 25, 50
QUOTE TERRENO	30.21, 30.23, 30.13, 30.24, 30.23, 30.19, 30.13, 30.53, 30.05, 30.15, 30.45, 30.37, 30.36, 30.46, 30.50, 30.50, 30.49, 30.50
DIST. PARZIALI	0.00, 5.00, 5.00, 5.00, 5.00, 5.00, 5.00, 5.00, 5.00, 5.00, 5.00, 5.00, 5.00
PROGRESSIVE	0.00, 5.00, 10.00, 15.00, 20.00, 25.00, 30.00, 35.00, 40.00, 45.00, 50.00, 55.00, 60.00
QUOTE ESTRADOSSO TUBAZIONE	28.04, 28.07, 28.15, 28.48, 28.70, 28.79, 28.81

SEZIONE TIPOLOGICHE CONDOTTE - scala 1:10-

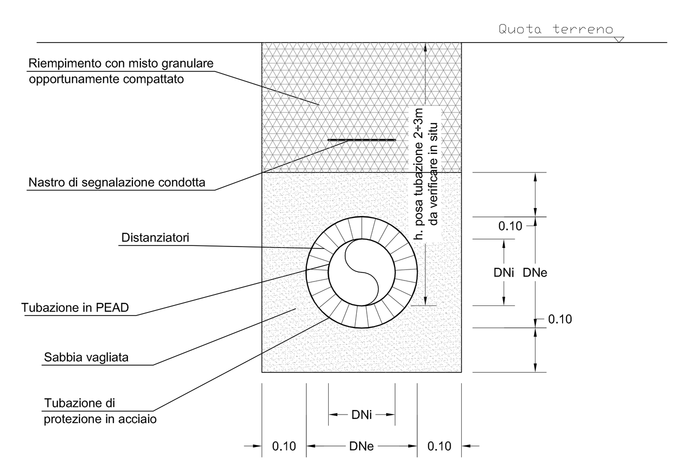

SEZIONE TIPOLOGICHE CONDOTTE - scala 1:10-

IN PIANO CAMPAGNA

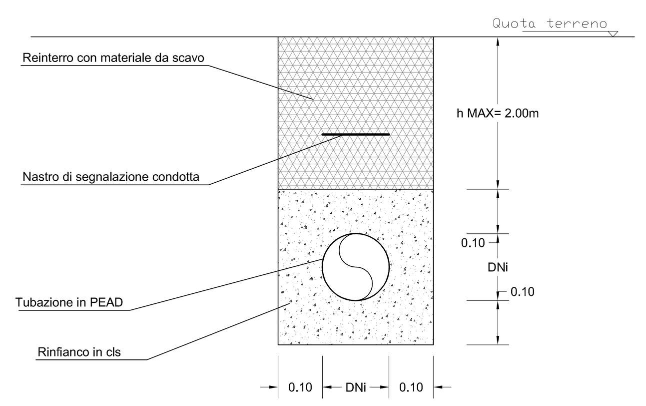

LEGENDA:

- Rete terziaria
- Rete secondaria
- Rete primaria
- Rete comunale
- Nuova rete di progetto
- Tratti di condotta da chiudere
- Limite BOE

PIANTE POZZETTI E CAMERE - scala 1:50 -

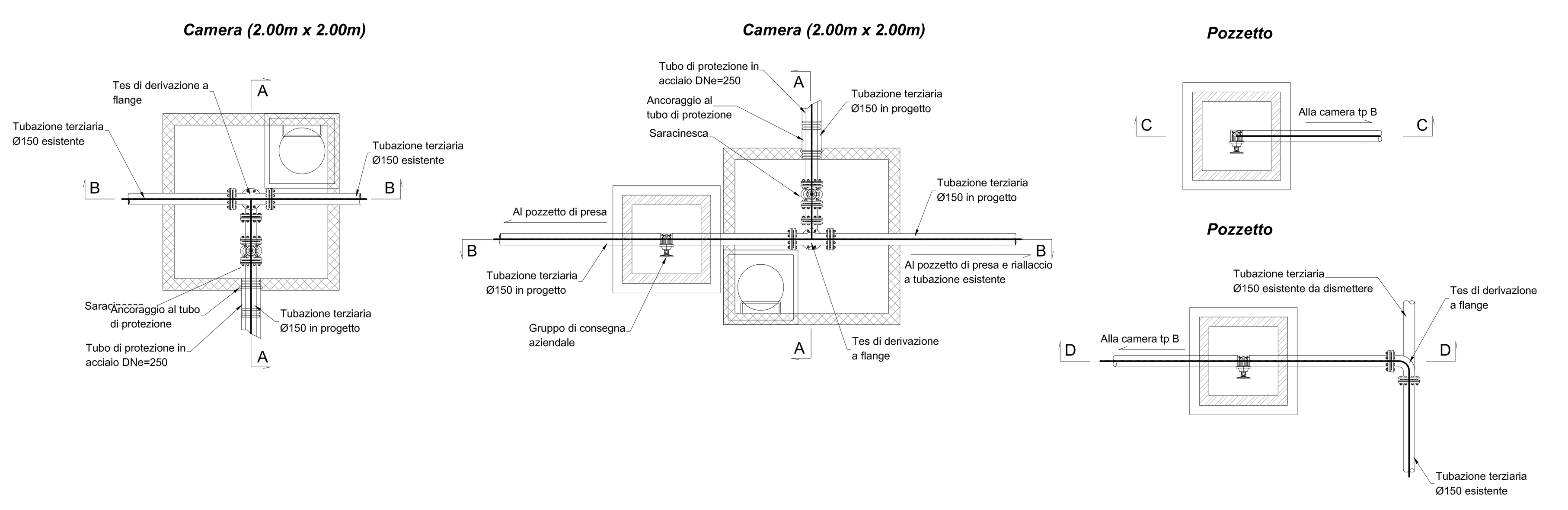

SEZIONI POZZETTI E CAMERE - scala 1:50 -

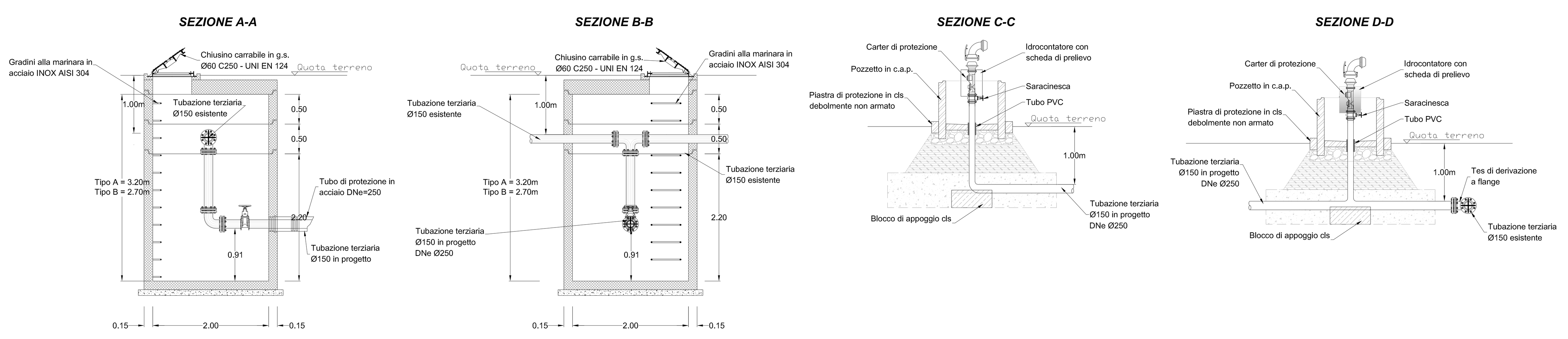

COMMITTENTE: RFI RETE FERROVIARIA ITALIANA GRUPPO FERROVIE DELLO STATO

DIREZIONE LAVORI: ITALFERR GRUPPO FERROVIE DELLO STATO

APPALTATORE: MANDATARIA: salini impregilo — MANDANTI: ASTALDI, Costruzioni Linee Ferroviarie s.p.a., S.I.F.EL.

PROGETTAZIONE: MANDATARIA: TECHPROJECT ingegneria integrata ® — MANDANTI: Lombardi (Lombardi Ingegneria S.r.l., Lombardi SA Ingegneri Consulenti), SETECO ingegneria s.r.l.

PROGETTO ESECUTIVO DI MODIFICA

DIRETTRICE FERROVIARIA MESSINA - CATANIA - PALERMO
NUOVO COLLEGAMENTO PALERMO - CATANIA
RADDOPPIO DELLA TRATTA BICOCCA - CATENANUOVA
VARIANTE OPERE DI RISOLUZIONE CRITICITÀ IDRAULICA SIMETO

DISEGNO

SI - INTERFERENZE CON I SOTTOSERVIZI
SI01 - Risoluzione interferenze
Interferenze idriche ID21C - ID21E - ID24

APPALTATORE	PROGETTAZIONE	SCALA:
DIRETTORE TECNICO Ing. M. RUFFO	DIRETTORE DELLA PROGETTAZIONE Ing. G.TANZI	-
DATA FIRMA APPALTATORE	DATA FIRMA PROGETTISTA	

COMMESSA	LOTTO	FASE	ENTE	TIPO DOC.	OPERA/DISCIPLINA	PROGR.	REV.
RS39	10	V	ZZ	BA	SI0100	003	C

Rev.	Descrizione	Redatto	Data	Verificato	Data	Approvato	Data	Autorizzato Data
A	EMISSIONE ESECUTIVA	F. Ricci	Febbraio 2019	C. Beltrami	Febbraio 2019	G.Tanzi	Febbraio 2019	Ing.G.TANZI
B	REVISIONE A SEGUITO ISTRUTTORIA ITF	F.Ricci	Aprile 2019	C.Beltrami	Aprile 2019	G.Tanzi	Aprile 2019	TANZI GIANCARLO ORDINE DEGLI INGEGNERI DELLA PROVINCIA DI ROMA Ingegnere 28.07.2020 16:20:56 UTC
C	REVISIONE	F.Ricci	Giugno 2019	C.Beltrami	Giugno 2019	G.Tanzi	Giugno 2019	Giugno 2019

File:RS39-10-V-ZZ-BA-SI0100-003_C.DWG — n. Elab.: