PIANTA
Scala 1:50

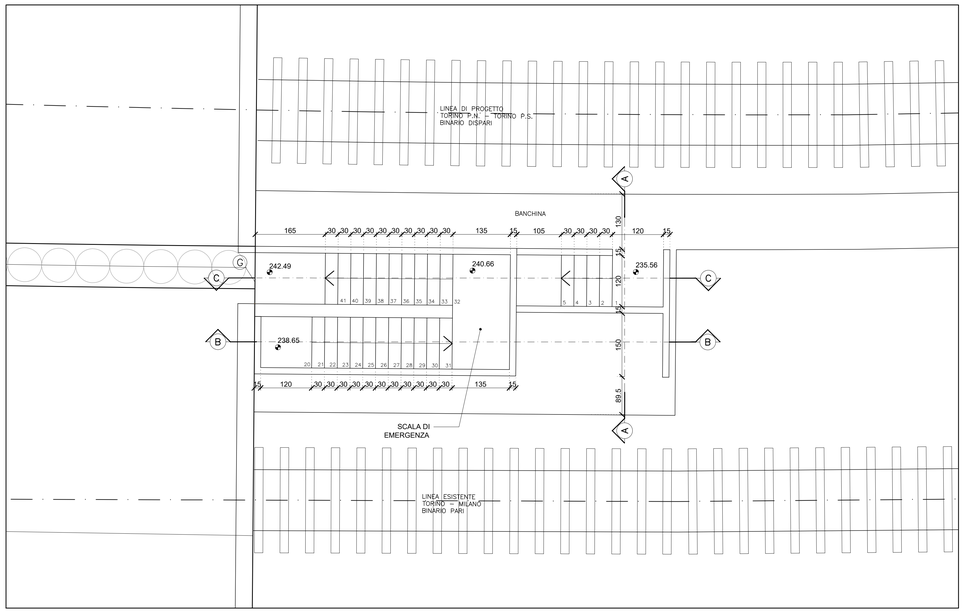

SEZIONE A-A
Scala 1:50

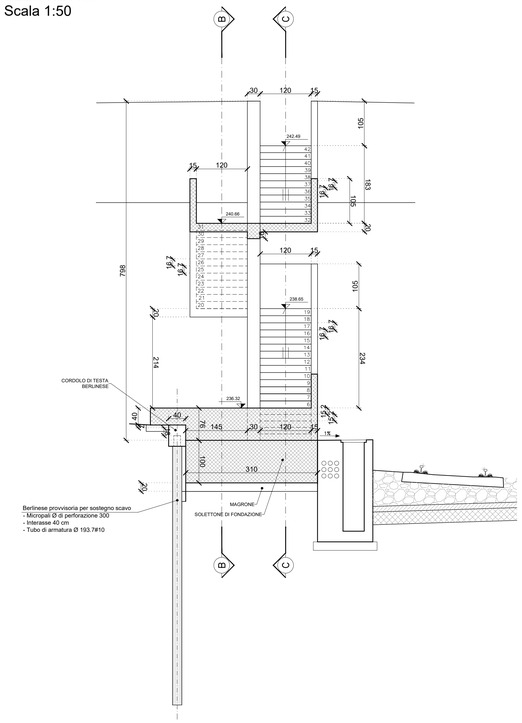

SEZIONE B-B
Scala 1:50

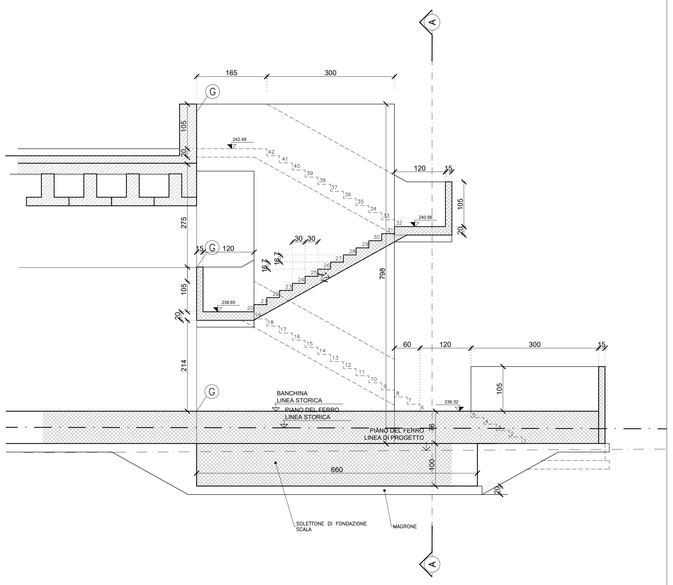

SEZIONE C-C
Scala 1:50

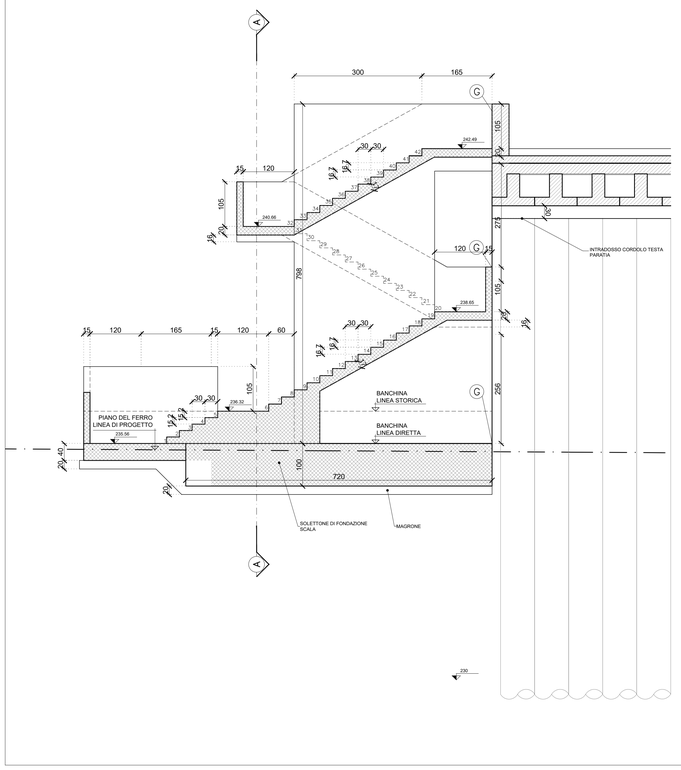

TABELLA MATERIALI

CALCESTRUZZI

Tipo cls	Rapporto a/c max	Classe di lavorabilità	Classe di resistenza minima C(fck/Rck)	Classe di esposizione ambientale (UNI EN 206)	Tipo di cemento	Campi di Impiego
A1	0.45	S4–S5	C35/40	XC3	CEM I – V	Impalcati ed Elementi in c.a.p. prefabbricati
A2	0.45	S5	C35/40	XC3	CEM I – V	Impalcati ed Elementi in c.a.p. gettati in opera
C1	0.55	S4–S5	C30/37	XC3	CEM I – V	Impalcati in c.a. ordinari Solette in c.a. in elevazione
C2	0.50	S3–S4	C32/40	XC4	CEM III – V	Strutture in c.a. in elevazione
E	0.55	S3–S4	C30/37	XA1	CEM III – V	Tombini a struttura scatolare e circolare
G2	0.60	S3–S4	C25/30	XC2	CEM III – V	Soletteni di fondazione Fondazioni armate
G4	0.60	S3–S4	C25/30	XC1	CEM III – V	Cunette, canalette e cordoli
H1	0.60	S4–S5	C25/30	XC2	CEM III – V	Pali (di paratie o opere di sostegno) e relativi cordoli di collegamento gettati in opera
I	--	--	C12/15	X0	CEM I – V	Magrone di pulizia, riempimento o livellamento

ACCIAIO

ACCIAIO IN BARRE PER GETTI E RETI ELETTROSALDATE	B 450 C Controllato SALDABILE 1.15 < (ft/fy)k < 1.35 Come da D.M. 14–1–08 dove fyk= Tensione caratteristica di snervamento ftk= Tensione caratteristica di rottura
ACCIAIO PER CARPENTERIA METALLICA	S355JR
ACCIAIO PER ARMATURA MICROPALI	S275JR

ACCIAIO PER PRECOMPRESSIONE

ACCIAIO DI CLASSE 2 – TREFOLI A BASSO RILASSAMENTO: preEN10138 15mm (0.6")	fptk = 1860 MPa Tensione caratteristica di rottura fp(1)k = 1670 MPa Tensione caratteristica all'1% di deformazione totale sigma_pi = 1420 MPa tensione iniziale nei cavi

PRESCRIZIONI

COPRIFERRO NETTO

– STRUTTURE IN C.A. IN ELEVAZIONE	s ≥ 40 mm
– STRUTTURE A CONTATTO CON IL TERRENO	s ≥ 40 mm
– PALI DI FONDAZIONE	s ≥ 60 mm
– CAVI PRECOMPRESSIONE TRAVI IMPALCATO	s ≥ 50 mm o 3Øtrefolo

INCIDENZA ARMATURE:

TRAVI IN C.A.P.:	120 kg/mc
SOLETTE IN C.A.:	200 kg/mc
PLINTI E PIEDRITTI:	100 kg/mc
PALI:	120 kg/mc
CORDOLI:	90 kg/mc
STRUTTURA SCATOLARE:	100 kg/mc
MURI IN C.A.:	100 kg/mc

COMMITTENTE:

RFI RETE FERROVIARIA ITALIANA
GRUPPO FERROVIE DELLO STATO ITALIANE

PROGETTAZIONE:

ITALFERR
GRUPPO FERROVIE DELLO STATO ITALIANE

U.O. INFRASTRUTTURE NORD

PROGETTO DEFINITIVO

NODO DI TORINO

COMPLETAMENTO LINEA DIRETTA TORINO PORTA SUSA - TORINO PORTA NUOVA

OPERE CIVILI – TRINCEA
TR05

Uscita Centrale – Carpenteria scale

SCALA: 1:50

COMMESSA	LOTTO	FASE	ENTE	TIPO DOC.	OPERA/DISCIPLINA	PROGR.	REV.
NT0P	00	D	26	BB	TR0500	002	A

Rev.	Descrizione	Redatto	Data	Verificato	Data	Approvato	Data	Autorizzato Data
A	Emissione esecutiva	V. PESINO	Apr. 2019	IV. A. MARATEA	Mag. 2019	G. DE MICHELE	Mag. 2019	

File: NT0P00D26BBTR0500002A.dwg

n. Elab.: