Trincea TR03 - Carpenteria Tav. 2/2

Scala 1:100

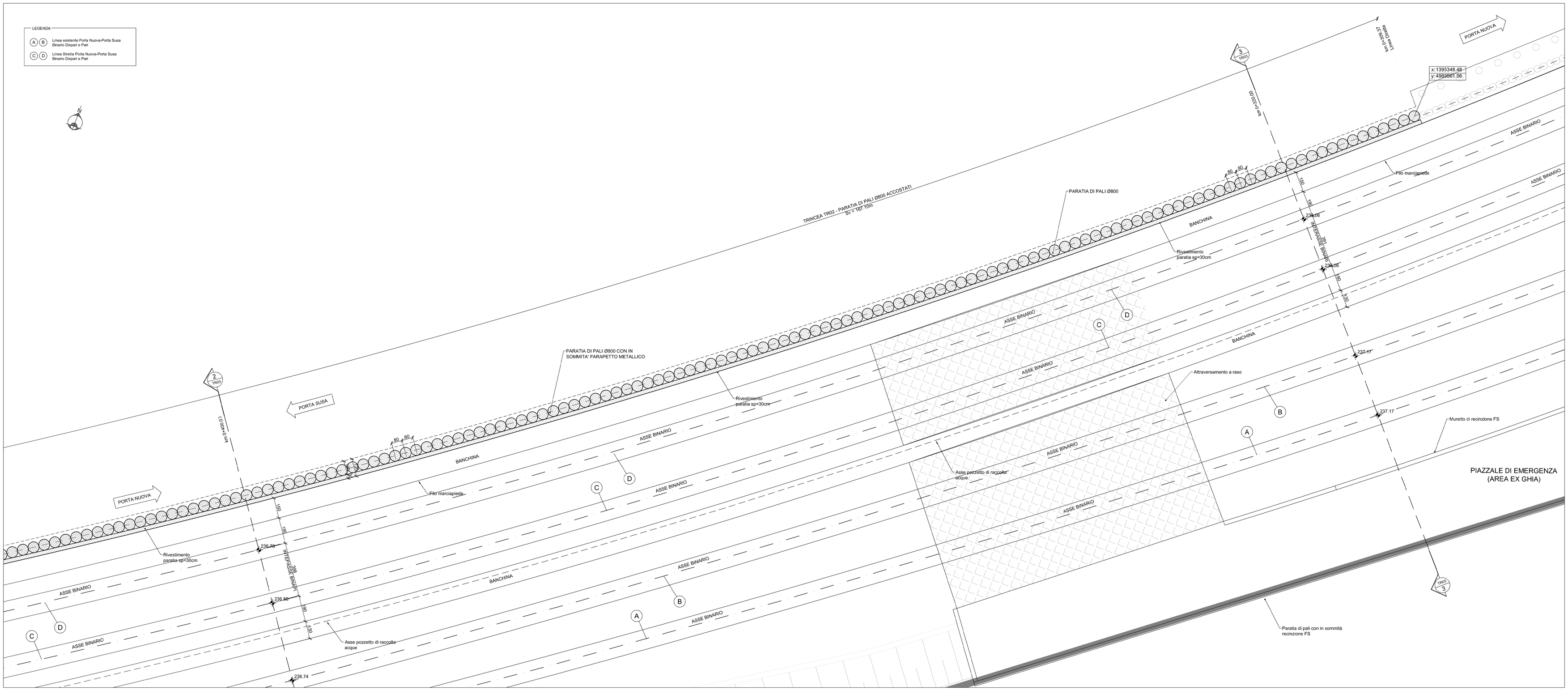

SEZIONE 3-3

km 0+320.00

Scala 1:100

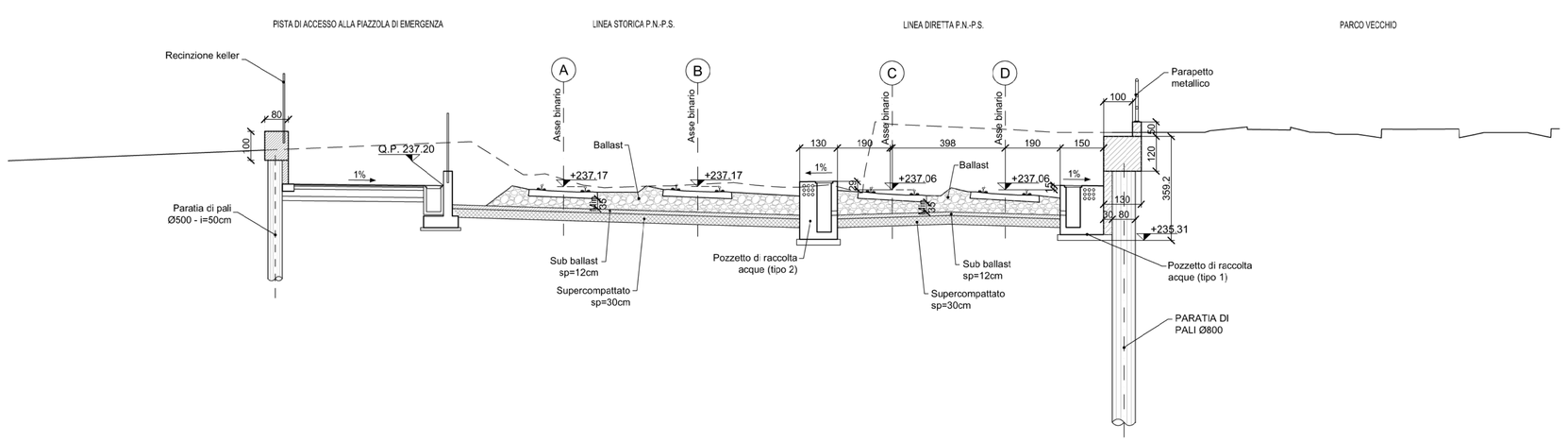

TABELLA MATERIALI

CALCESTRUZZI

Tipo cls	Rapporto a/c max	Classe di lavorabilità	Classe di resistenza minima $C(fck/Rck)_{min}$	Classe di esposizione ambientale (UNI EN 206)	Tipo di cemento	Campi di impiego
A1	0.45	S4–S5	C35/40	XC3	CEM I – V	Impalcati ed Elementi in c.a.p. prefabbricati
A2	0.45	S5	C35/40	XC3	CEM I – V	Impalcati ed Elementi in c.a.p. gettati in opera
C1	0.55	S4–S5	C30/37	XC3	CEM I – V	Impalcati in c.a. ordinari Solette in c.a. in elevazione
C2	0.50	S3–S4	C32/40	XC4	CEM II – V	Strutture in c.a. in elevazione
E	0.55	S3–S4	C30/37	XA1	CEM III – V	Tombini a struttura scatolare e circolare
G2	0.60	S3–S4	C25/30	XC2	CEM III – V	Solettoni di fondazione Fonoizzioni armate
G4	0.60	S3–S4	C25/30	XC1	CEM III – V	Cunette, canalette e cordoli
H1	0.60	S4–S5	C25/30	XC2	CEM III – V	Pali (di paratie o opere di sostegno) e relativi cordoli di collegamento gettati in opera
I	--	--	C12/15	X0	CEM I – V	Magrone di pulizia, riempimento o livellamento

ACCIAIO

ACCIAIO IN BARRE PER GETTI E RETI ELETTROSALDATE	B 450 C Controllato SALDABILE 1.15 < (ft/fy)k < 1.35 Come da D.M. 14-1-08 dove fyk= Tensione caratteristica di snervamento ftk= Tensione caratteristica di rottura
ACCIAIO PER CARPENTERIA METALLICA	S355JR
ACCIAIO PER ARMATURA MICROPALI	S275JR

ACCIAIO PER PRECOMPRESSIONE

ACCIAIO DI CLASSE 2 – TREFOLI A BASSO RILASSAMENTO; preEN10138 15mm (0.6")	fpfk = 1860 MPa Tensione caratteristica di rottura fp(1)k = 1670 MPa Tensione caratteristica all'1% di deformazione totale sigma_pi = 1420 MPa tensione iniziale nei cavi

PRESCRIZIONI

COPRIFERRO NETTO

- STRUTTURE IN C.A. IN ELEVAZIONE s ≥ 40 mm
- STRUTTURE A CONTATTO CON IL TERRENO s ≥ 40 mm
- PALI DI FONDAZIONE s ≥ 60 mm
- CAVI PRECOMPRESSIONE TRAVI IMPALCATO s ≥ 50 mm o 3Ø trefolo

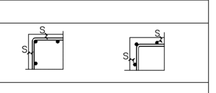

INCIDENZA ARMATURE:

TRAVI IN C.A.P.:	120 kg/mc
SOLETTE IN C.A.:	200 kg/mc
PLINTI E PIEDRITTI:	100 kg/mc
PALI:	120 kg/mc
CORDOLI:	90 kg/mc
STRUTTURA SCATOLARE:	100 kg/mc
MURI IN C.A.:	100 kg/mc

COMMITTENTE:

RFI RETE FERROVIARIA ITALIANA
GRUPPO FERROVIE DELLO STATO ITALIANE

PROGETTAZIONE:

ITALFERR
GRUPPO FERROVIE DELLO STATO ITALIANE

U.O. INFRASTRUTTURE NORD

PROGETTO DEFINITIVO

NODO DI TORINO

COMPLETAMENTO LINEA DIRETTA TORINO PORTA SUSA - TORINO PORTA NUOVA

OPERE CIVILI - TRINCEA
TR03

Carpenteria e Sezioni - Tav. 2/2

SCALA: 1:100

COMMESSA	LOTTO	FASE	ENTE	TIPO DOC.	OPERA/DISCIPLINA	PROGR.	REV.
NT0P	00	D	26	BA	TR0300	002	A

Rev.	Descrizione	Redatto	Data	Verificato	Data	Approvato	Data	Autorizzato
A	Emissione esecutiva	V. PESINO	Apr. 2019	V. A. MANZITA	Mag. 2019	G. DE MICHELE	Mag. 2019	ITALFERR - U.O. INFRASTRUTTURE NORD Dott. Ing. Giuseppe Sacco Ordine degli Ingegneri della Provincia di Torino n. 9717

File: NT0P00D26BATR0300002A.dwg

n. Elab.: