SEZIONE 5–5
Scala 1:50

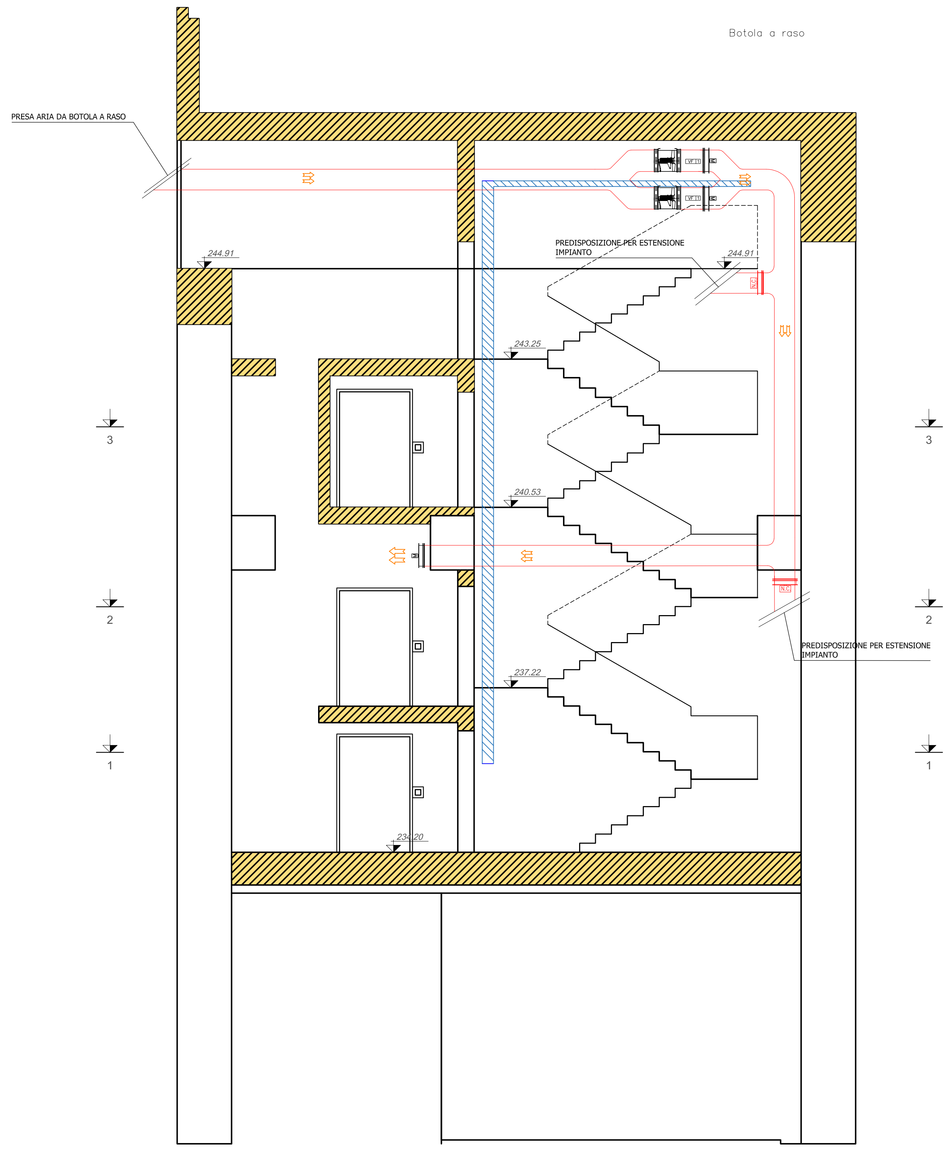

PIANTA 1–1
Scala 1:50

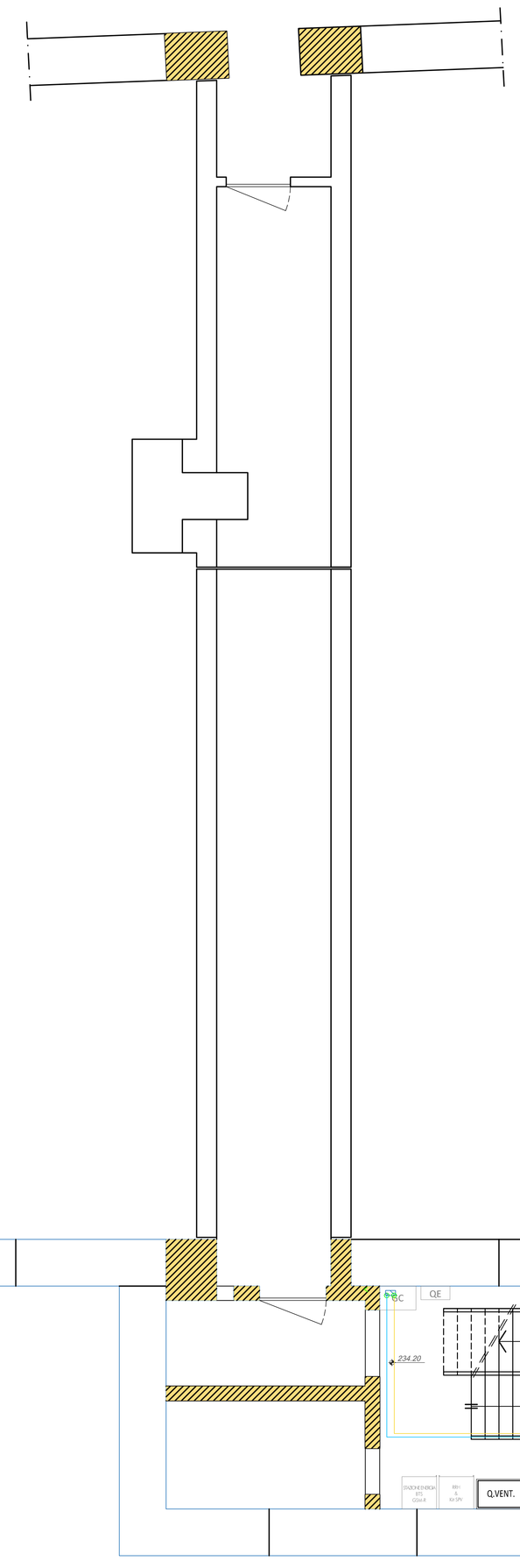

PIANTA 2–2
Scala 1:50

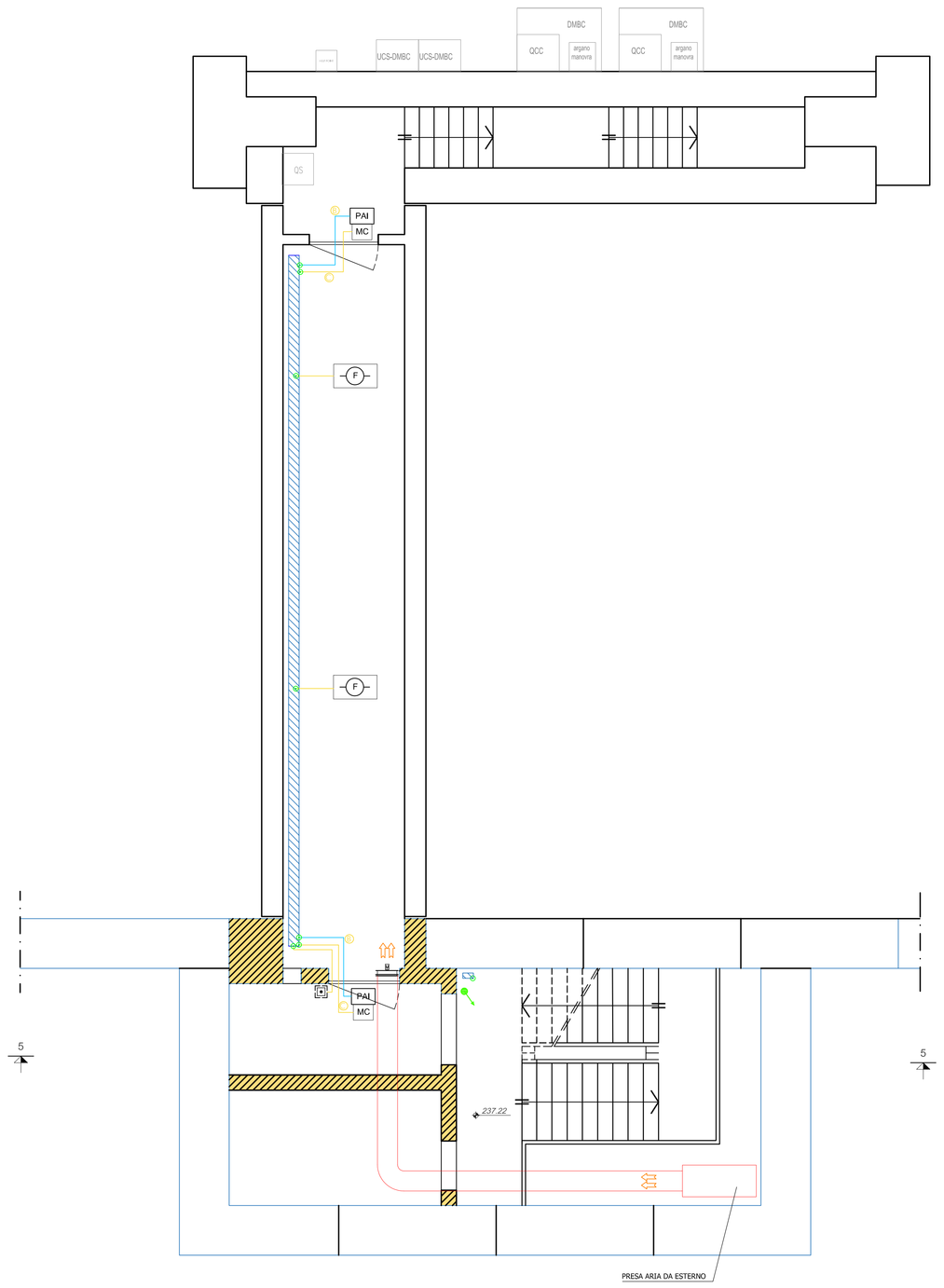

PIANTA 3–3
Scala 1:50

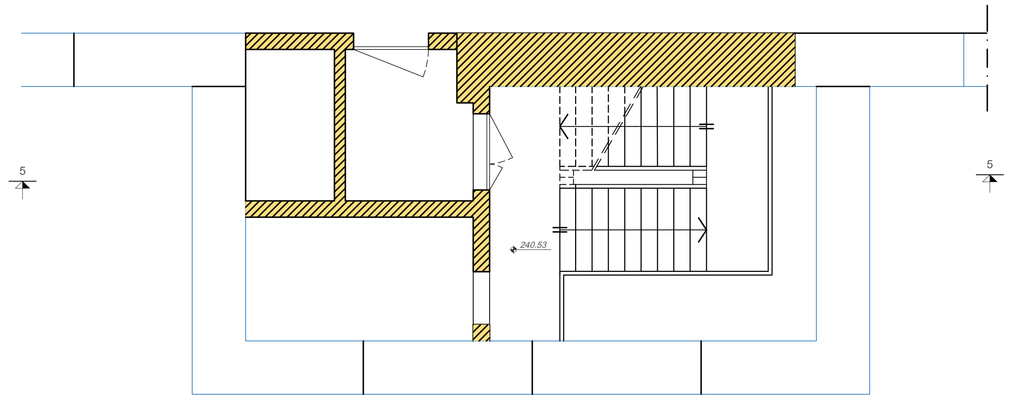

LEGENDA APPARECCHIATURE CONTROLLO FUMI

VF 1	ELETTROVENTILATORE ASSIALE MONOSTADIO A PORTATA VARIABILE DIRETTAMENTE ACCOPPIATO CON GIRANTE A PALE VARIABILI DA FERMO RESISTENTE ALTE TEMPERATURE – PORTATA NOMINALE MAX 10 m^3/s – PRESSIONE STATICA 600 Pa – ALIMENTAZIONE ELETTRICA 3x400 V – POTENZA MOTORE 15 kW
M	SERRANDA MOTORIZZATA ACCOPPIATA A SERRANDA TAGLIAFUOCO; DIMENSIONI 1400x600 mm; DISPOSITIVO DI SGANCIO TERMICO CON SENSORE TERMOELETTRICO; SERVOMOTORE ELETTRICO ON/OFF 230V C.A. CON RITORNO A MOLLA; TRONCHI DI PROLUNGAMENTO E GRIGLIATI DI CHIUSURA SU INGRESSO ED USCITA ARIA; COMPLETA DI MICRONTERRUTTORI DI FINE CORSA IN APERTURA E CHIUSURA; (CONTROLLO FUMI)
N.C.	SERRANDA DI SEZIONAMENTO AD APERTURA MANUALE, NORMALMENTE CHIUSA; DIMENSIONI 1400X600 mm;

LEGENDA IMPIANTO RIVELAZIONE INCENDI

Legenda simboli generali

CENTRALE DI CONTROLLO E SEGNALAZIONE	RI	PULSANTE MANUALE DI ALLARME ANTINCENDIO	
MODULO DI COMANDO	MC	PANNELLO OTTICO/ACUSTICO ALLARME ANTINCENDIO	PAI
MODULO DI MONITORAGGIO	MM	CASSETTA DI DERIVAZIONE	
RIPETITORE OTTICO		CAVO FG4OHM1, LSZH-TW/Sch SEZIONE 2X1 mm2 SEGNALE	A
RIVELATORE OTTICO DI FUMO PER IL SOTTOPAVIMENTO CONTROSOFFITTO		CAVO FG4OHM1, LSZH-TW/Sch SEZIONE 2X1 mm2 ALIMENTAZIONE	B
RIVELATORE OTTICO DI FUMO		CAVO FG4OHM1, LSZH-TW/Sch SEZIONE 2X1 mm2 LOOP-SEGNALE	C
RIVELATORE DI IDROGENO		CAVO FTG10OHM1, SEZIONE 2X1.5 mm2 ALIMENTAZIONE	D
SONDA ANTIALLAGAMENTO		ESTINTORE A POLVERE 6 KG	E_1
		ESTINTORE A CO2 5 KG	E_2
RIVELATORE TERMOVELOCIMETRICO		ESTINTORE A POLVERE DA 50 KG DI TIPO CARELLATO	E_3

NOTE: IL PUNTO PRESA ARIA ESTERNA DEVE ESSERE UBICATO AD ALMENO 5 MT DAI PUNTI DI ESPULSIONE FUMI

COMMITTENTE:

RFI RETE FERROVIARIA ITALIANA
GRUPPO FERROVIE DELLO STATO ITALIANE

PROGETTAZIONE:

ITALFERR
GRUPPO FERROVIE DELLO STATO ITALIANE

U.O. IMPIANTI INDUSTRIALI E TECNOLOGICI

PROGETTO DEFINITIVO

NODO DI TORINO

COMPLETAMENTO LINEA DIRETTA TORINO PORTA SUSA - TORINO PORTA NUOVA

USCITE DI EMERGENZA
Controllo fumi, Rivelazione incendi
Layout impiantistico, disposizione apparecchiature uscita 30

SCALA: 1 : 50

COMMESSA	LOTTO	FASE	ENTE	TIPO DOC.	OPERA/DISCIPLINA	PROGR.	REV.
NT0P	00	D	17	PB	AI3000	001	A

Rev.	Descrizione	Redatto	Data	Verificato	Data	Approvato	Data	Autorizzato Data
A	Emissione esecutiva	C.Mancuso	Agosto 2019	A.Cassinelli	Agosto 2019	G.De Michele	Agosto 2019	Ing. A.Falzetti Agosto 2019

File: n. Elab.: