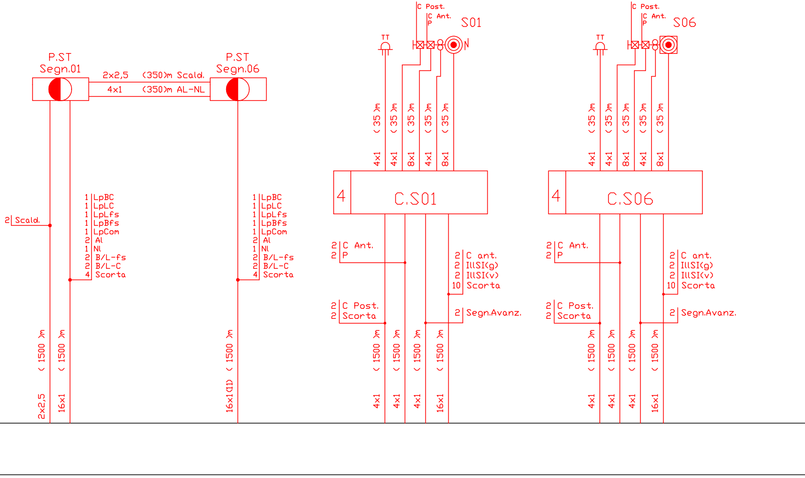
P.ST
Segn.01
P.ST
Segn.06
2x2,5 (350)m Scald.
4x1 (350)m AL-NL
2 Scald.
1 LpBC
1 LpLC
1 LpLfs
1 LpBfs
1 LpCom
2 Al
1 Nl
2 B/L-fs
2 B/L-C
4 Scorta
2x2,5 (1500)m
16x1 (1500)m
16x1(11) (1500)m
C Post.
C Ant.
P
S01
TT
N
4x1 (35)m
8x1 (35)m
4
C.S01
2 C Ant.
2 P
2 C ant.
2 IllSI(g)
2 IllSI(v)
10 Scorta
2 C Post.
2 Scorta
2 Segn.Avanz.
4x1 (1500)m
16x1 (1500)m
S06
C.S06

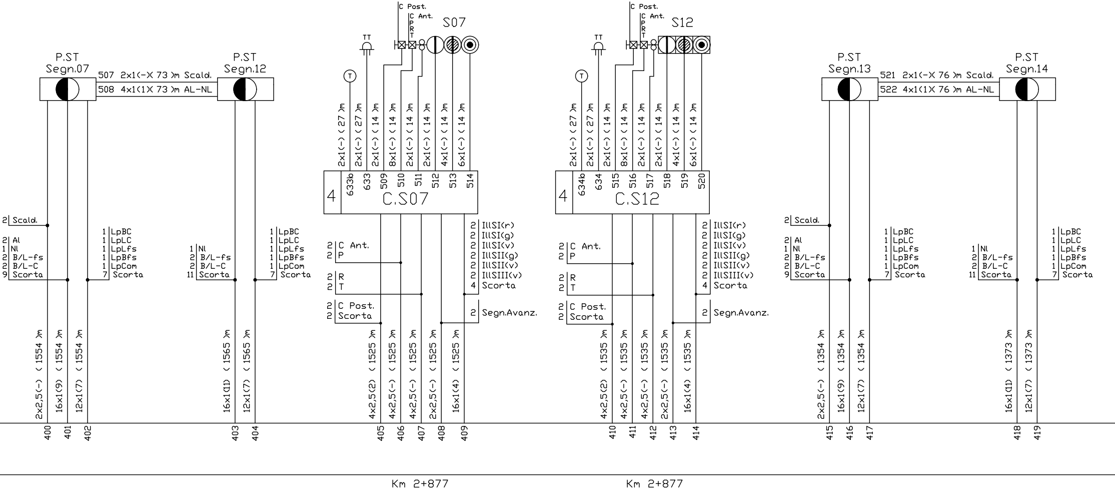
P.ST
Segn.07
507 2x1(-)(73)m Scald.
508 4x1(1)(73)m AL-NL
P.ST
Segn.12
C Post.
C Ant.
P
R
T
S07
TT
T
2x1(-) (27)m
2x1(-) (27)m
2x1(-) (14)m
8x1(-) (14)m
2x1(-) (14)m
2x1(-) (14)m
4x1(-) (14)m
6x1(-) (14)m
633b
633
509
510
511
512
513
514
4
C.S07
S12
634b
634
515
516
517
518
519
520
C.S12
P.ST
Segn.13
521 2x1(-)(76)m Scald.
522 4x1(1)(76)m AL-NL
P.ST
Segn.14
2 Scald.
2 Al
1 Nl
2 B/L-fs
2 B/L-C
9 Scorta
1 LpBC
1 LpLC
1 LpLfs
1 LpBfs
1 LpCom
7 Scorta
1 Nl
2 B/L-fs
2 B/L-C
11 Scorta
2 C Ant.
2 P
2 R
2 T
2 C Post.
2 Scorta
2 IllSI(r)
2 IllSI(g)
2 IllSI(v)
2 IllSII(g)
2 IllSII(v)
2 IllSIII(v)
4 Scorta
2 Segn.Avanz.
2x2,5(-) (1554)m
16x1(9) (1554)m
12x1(7) (1554)m
16x1(11) (1565)m
12x1(7) (1565)m
4x2,5(2) (1525)m
4x2,5(-) (1525)m
4x2,5(-) (1525)m
2x2,5(-) (1525)m
16x1(4) (1525)m
4x2,5(2) (1535)m
4x2,5(-) (1535)m
4x2,5(-) (1535)m
2x2,5(-) (1535)m
16x1(4) (1535)m
2x2,5(-) (1354)m
16x1(9) (1354)m
12x1(7) (1354)m
16x1(11) (1373)m
12x1(7) (1373)m
400
401
402
403
404
405
406
407
408
409
410
411
412
413
414
415
416
417
418
419
Km 2+877
Km 2+877

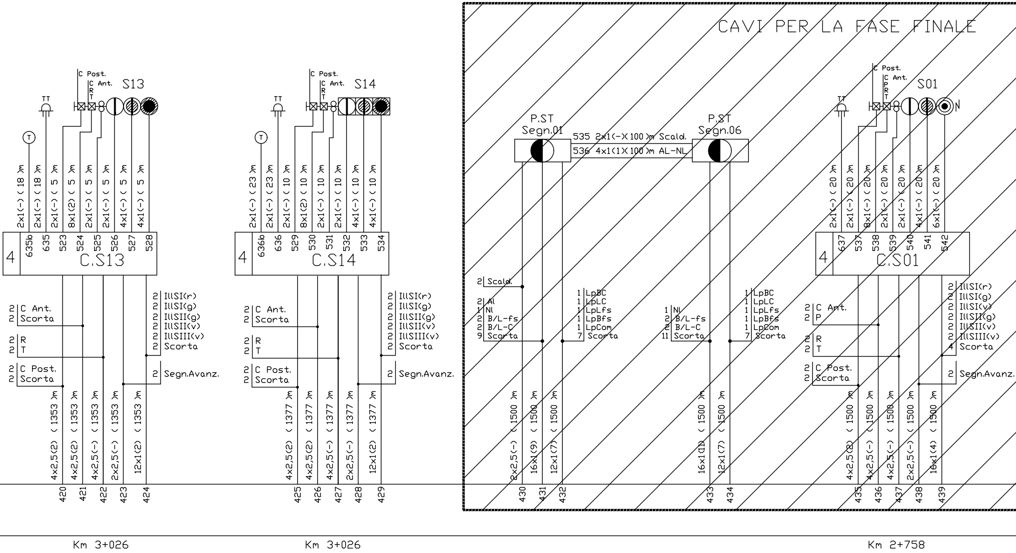
CAVI PER LA FASE FINALE
S13
C Post.
C Ant.
C R T
TT
T
2x1(-) (18)m
2x1(-) (18)m
2x1(-) (5)m
8x1(2) (5)m
2x1(-) (5)m
2x1(-) (5)m
4x1(-) (5)m
4x1(-) (5)m
4
635b 635 523 524 525 526 527 528
C.S13
2 C Ant.
2 Scorta
2 R
2 T
2 C Post.
2 Scorta
2 IllSI(r)
2 IllSI(g)
2 IllSII(g)
2 IllSII(v)
2 IllSIII(v)
2 Scorta
2 Segn.Avanz.
4x2,5(2) (1353)m
4x2,5(2) (1353)m
4x2,5(-) (1353)m
2x2,5(-) (1353)m
12x1(2) (1353)m
420 421 422 423 424
Km 3+026
S14
C Post.
C Ant.
C R T
TT
T
2x1(-) (23)m
2x1(-) (23)m
2x1(-) (10)m
8x1(2) (10)m
2x1(-) (10)m
2x1(-) (10)m
4x1(-) (10)m
4x1(-) (10)m
4
636b 636 529 530 531 532 533 534
C.S14
2 C Ant.
2 Scorta
2 R
2 T
2 C Post.
2 Scorta
2 IllSI(r)
2 IllSI(g)
2 IllSII(g)
2 IllSII(v)
2 IllSIII(v)
2 Scorta
2 Segn.Avanz.
4x2,5(2) (1377)m
4x2,5(2) (1377)m
4x2,5(-) (1377)m
2x2,5(-) (1377)m
12x1(2) (1377)m
425 426 427 428 429
Km 3+026
P.ST
Segn.01
P.ST
Segn.06
535 2x1(-)(100)m Scald.
536 4x1(1)(100)m AL-NL
2 Scald.
2 Al
1 Nl
2 B/L-fs
2 B/L-C
9 Scorta
1 LpBC
1 LpLC
1 LpLfs
1 LpBfs
1 LpCom
7 Scorta
1 Nl
2 B/L-fs
2 B/L-C
11 Scorta
1 LpBC
1 LpLC
1 LpLfs
1 LpBfs
1 LpCom
7 Scorta
2x2,5(-) (1500)m
16x1(9) (1500)m
12x1(7) (1500)m
16x1(11) (1500)m
12x1(7) (1500)m
430 431 432 433 434
S01
C Post.
C Ant.
C P R T
TT
N
2x1(-) (20)m
2x1(-) (20)m
8x1(-) (20)m
2x1(-) (20)m
2x1(-) (20)m
4x1(-) (20)m
6x1(-) (20)m
4
637 537 538 539 540 541 542
C.S01
2 C Ant.
2 P
2 R
2 T
2 C Post.
2 Scorta
2 IllSI(r)
2 IllSI(g)
2 IllSI(v)
2 IllSII(g)
2 IllSII(v)
2 IllSIII(v)
4 Scorta
2 Segn.Avanz.
4x2,5(2) (1500)m
4x2,5(-) (1500)m
4x2,5(-) (1500)m
2x2,5(-) (1500)m
16x1(4) (1500)m
435 436 437 438 439
Km 2+758

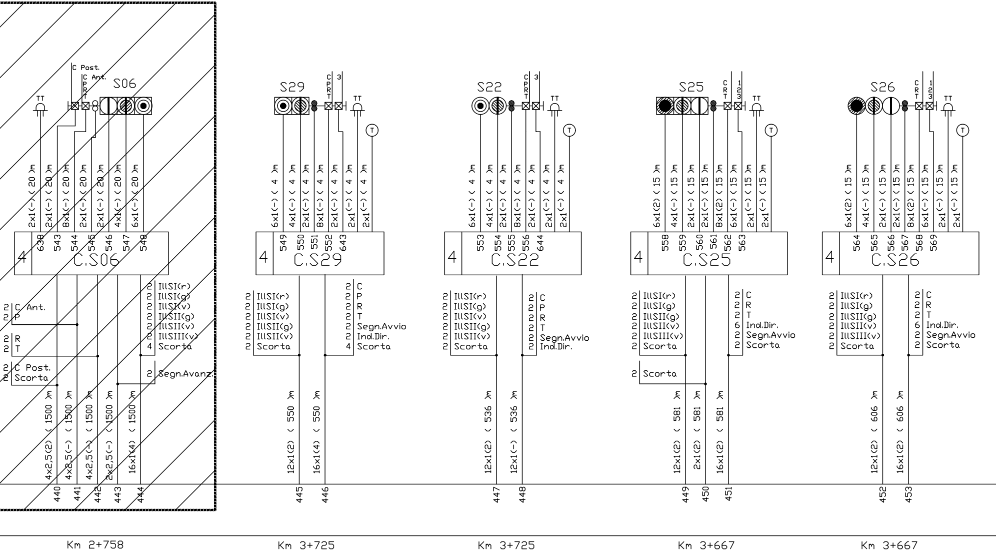

C Post.
C Ant.
C P R T
S06
TT
2x1(-)(20)m
2x1(-)(20)m
8x1(-)(20)m
2x1(-)(20)m
2x1(-)(20)m
4x1(-)(20)m
6x1(-)(20)m
638 543 544 545 546 547 548
4
C.S06
2 C Ant.
2 P
2 R
2 T
2 C Post.
2 Scorta
2 IllSI(r)
2 IllSI(g)
2 IllSI(v)
2 IllSII(g)
2 IllSII(v)
2 IllSIII(v)
4 Scorta
2 Segn.Avanz.
4x2,5(2)(1500)m
4x2,5(-)(1500)m
4x2,5(-)(1500)m
2x2,5(-)(1500)m
16x1(4)(1500)m
440 441 442 443 444
Km 2+758
S29
C P R T
3
TT
T
6x1(-)(4)m
4x1(-)(4)m
2x1(-)(4)m
8x1(-)(4)m
2x1(-)(4)m
2x1(-)(4)m
2x1(-)(4)m
549 550 551 552 643
4
C.S29
2 IllSI(r)
2 IllSI(g)
2 IllSI(v)
2 IllSII(g)
2 IllSII(v)
2 Scorta
2 C
2 P
2 R
2 T
2 Segn.Avvio
2 Ind.Dir.
4 Scorta
12x1(2)(550)m
16x1(4)(550)m
445 446
Km 3+725
S22
C P R T
3
TT
T
6x1(-)(4)m
4x1(-)(4)m
2x1(-)(4)m
8x1(-)(4)m
2x1(-)(4)m
2x1(-)(4)m
2x1(-)(4)m
553 554 555 556 644
4
C.S22
2 IllSI(r)
2 IllSI(g)
2 IllSI(v)
2 IllSII(g)
2 IllSII(v)
2 Scorta
2 C
2 P
2 R
2 T
2 Segn.Avvio
2 Ind.Dir.
12x1(2)(536)m
12x1(-)(536)m
447 448
Km 3+725
S25
C R T
1 2 3
TT
T
6x1(2)(15)m
4x1(-)(15)m
2x1(-)(15)m
2x1(-)(15)m
8x1(2)(15)m
6x1(-)(15)m
2x1(-)(15)m
2x1(-)(15)m
558 559 560 561 562 563
4
C.S25
2 IllSI(r)
2 IllSI(g)
2 IllSII(g)
2 IllSII(v)
2 IllSIII(v)
2 Scorta
2 Scorta
2 C
2 R
2 T
6 Ind.Dir.
2 Segn.Avvio
2 Scorta
12x1(2)(581)m
2x1(2)(581)m
16x1(2)(581)m
449 450 451
Km 3+667
S26
C R T
1 2 3
TT
T
6x1(2)(15)m
4x1(-)(15)m
2x1(-)(15)m
2x1(-)(15)m
8x1(2)(15)m
6x1(-)(15)m
2x1(-)(15)m
2x1(-)(15)m
564 565 566 567 568 569
4
C.S26
2 IllSI(r)
2 IllSI(g)
2 IllSII(g)
2 IllSII(v)
2 IllSIII(v)
2 Scorta
2 C
2 R
2 T
6 Ind.Dir.
2 Segn.Avvio
2 Scorta
12x1(2)(606)m
16x1(2)(606)m
452 453
Km 3+667

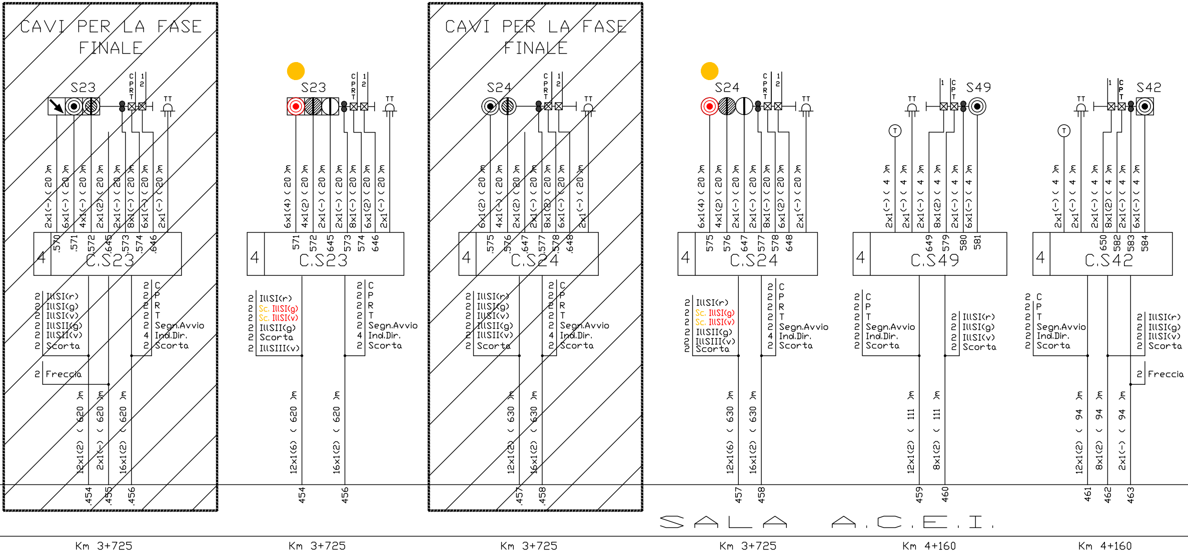
CAVI PER LA FASE FINALE
S23
C P R T
1 2
TT
2x1(-) (20)m
6x1(-) (20)m
4x1(-) (20)m
2x1(2) (20)m
2x1(-) (20)m
8x1(-) (20)m
6x1(-) (20)m
2x1(-) (20)m
570 571 572 645 573 574 646
4 C.S23
2 IlISI(r)
2 IlISI(g)
2 IlISI(v)
2 IlISII(g)
2 IlISII(v)
2 Scorta
2 C
2 P
2 R
2 T
2 Segn.Avvio
4 Ind.Dir.
2 Scorta
2 Freccia
12x1(2) (620)m
2x1(-) (620)m
16x1(2) (620)m
454 455 456
S23
C P R T
1 2
TT
6x1(4) (20)m
4x1(2) (20)m
2x1(-) (20)m
2x1(-) (20)m
8x1(-) (20)m
6x1(2) (20)m
2x1(-) (20)m
571 572 645 573 574 646
4 C.S23
2 IlISI(r)
2 Sc. IlISI(g)
2 Sc. IlISI(v)
2 IlISII(g)
2 Scorta
2 IlISIII(v)
2 C
2 P
2 R
2 T
2 Segn.Avvio
4 Ind.Dir.
2 Scorta
12x1(6) (620)m
16x1(2) (620)m
454 456
CAVI PER LA FASE FINALE
S24
C P R T
1 2
TT
6x1(2) (20)m
4x1(-) (20)m
2x1(2) (20)m
2x1(-) (20)m
8x1(2) (20)m
6x1(-) (20)m
2x1(-) (20)m
575 576 647 577 578 648
4 C.S24
2 IlISI(r)
2 IlISI(g)
2 IlISI(v)
2 IlISII(g)
2 IlISII(v)
2 Scorta
2 C
2 P
2 R
2 T
2 Segn.Avvio
4 Ind.Dir.
2 Scorta
12x1(2) (630)m
16x1(2) (630)m
457 458
S24
C P R T
1 2
TT
6x1(4) (20)m
4x1(2) (20)m
2x1(-) (20)m
2x1(-) (20)m
8x1(-) (20)m
6x1(2) (20)m
2x1(-) (20)m
575 576 647 577 578 648
4 C.S24
2 IlISI(r)
2 Sc. IlISI(g)
2 Sc. IlISI(v)
2 IlISII(g)
2 IlISIII(v)
2 Scorta
2 C
2 P
2 R
2 T
2 Segn.Avvio
4 Ind.Dir.
2 Scorta
12x1(6) (630)m
16x1(2) (630)m
457 458
S49
TT
1
C P T
T
2x1(-) (4)m
2x1(-) (4)m
2x1(-) (4)m
8x1(2) (4)m
2x1(-) (4)m
6x1(-) (4)m
649 579 580 581
4 C.S49
2 C
2 P
2 T
2 Segn.Avvio
2 Ind.Dir.
2 Scorta
2 IlISI(r)
2 IlISI(g)
2 IlISI(v)
2 Scorta
12x1(2) (111)m
8x1(2) (111)m
459 460
S42
TT
1
C P T
T
2x1(-) (4)m
2x1(-) (4)m
2x1(-) (4)m
8x1(2) (4)m
2x1(-) (4)m
6x1(-) (4)m
650 582 583 584
4 C.S42
2 C
2 P
2 T
2 Segn.Avvio
2 Ind.Dir.
2 Scorta
2 IlISI(r)
2 IlISI(g)
2 IlISI(v)
2 Scorta
2 Freccia
12x1(2) (94)m
8x1(2) (94)m
2x1(-) (94)m
461 462 463
SALA A.C.E.I.
Km 3+725
Km 3+725
Km 3+725
Km 3+725
Km 4+160
Km 4+160

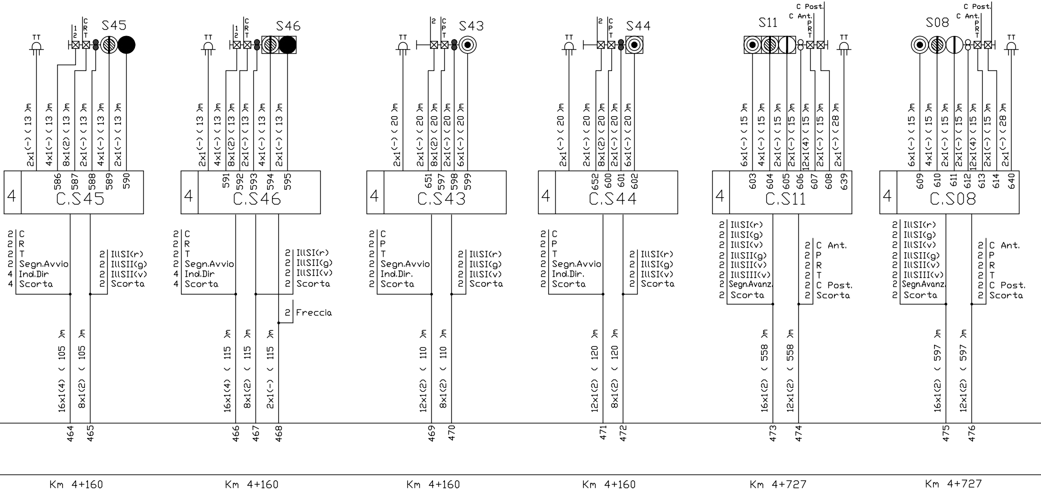
S45
TT
1 2
C R T
2x1(-) (13)m
4x1(-) (13)m
8x1(2) (13)m
2x1(-) (13)m
4x1(-) (13)m
2x1(-) (13)m
4
C.S45
586
587
588
589
590
2 C
2 R
2 T
2 Segn.Avvio
4 Ind.Dir
4 Scorta
2 IllSI(r)
2 IllSII(g)
2 IllSII(v)
2 Scorta
16x1(4) (105)m
8x1(2) (105)m
464
465
Km 4+160
S46
TT
1 2
C R T
2x1(-) (13)m
4x1(-) (13)m
8x1(2) (13)m
2x1(-) (13)m
4x1(-) (13)m
2x1(-) (13)m
4
C.S46
591
592
593
594
595
2 C
2 R
2 T
2 Segn.Avvio
4 Ind.Dir
4 Scorta
2 IllSI(r)
2 IllSII(g)
2 IllSII(v)
2 Scorta
2 Freccia
16x1(4) (115)m
8x1(2) (115)m
2x1(-) (115)m
466
467
468
Km 4+160
S43
TT
2
C P T
2x1(-) (20)m
2x1(-) (20)m
8x1(2) (20)m
2x1(-) (20)m
6x1(-) (20)m
4
C.S43
651
597
598
599
2 C
2 P
2 T
2 Segn.Avvio
2 Ind.Dir.
2 Scorta
2 IllSI(r)
2 IllSI(g)
2 IllSI(v)
2 Scorta
12x1(2) (110)m
8x1(2) (110)m
469
470
Km 4+160
S44
TT
2
C P T
2x1(-) (20)m
2x1(-) (20)m
8x1(2) (20)m
2x1(-) (20)m
6x1(-) (20)m
4
C.S44
652
600
601
602
2 C
2 P
2 T
2 Segn.Avvio
2 Ind.Dir.
2 Scorta
2 IllSI(r)
2 IllSI(g)
2 IllSI(v)
2 Scorta
12x1(2) (120)m
8x1(2) (120)m
471
472
Km 4+160
S11
C Post.
C Ant.
P R T
TT
6x1(-) (15)m
4x1(-) (15)m
2x1(-) (15)m
2x1(-) (15)m
12x1(4) (15)m
2x1(-) (15)m
2x1(-) (28)m
4
C.S11
603
604
605
606
607
608
639
2 IllSI(r)
2 IllSI(g)
2 IllSI(v)
2 IllSII(g)
2 IllSII(v)
2 IllSIII(v)
2 Segn.Avanz.
2 Scorta
2 C Ant.
2 P
2 R
2 T
2 C Post.
2 Scorta
16x1(2) (558)m
12x1(2) (558)m
473
474
Km 4+727
S08
C Post.
C Ant.
P R T
TT
6x1(-) (15)m
4x1(-) (15)m
2x1(-) (15)m
2x1(-) (15)m
12x1(4) (15)m
2x1(-) (15)m
2x1(-) (28)m
4
C.S08
609
610
611
612
613
614
640
2 IllSI(r)
2 IllSI(g)
2 IllSI(v)
2 IllSII(g)
2 IllSII(v)
2 IllSIII(v)
2 Segn.Avanz.
2 Scorta
2 C Ant.
2 P
2 R
2 T
2 C Post.
2 Scorta
16x1(2) (597)m
12x1(2) (597)m
475
476
Km 4+727

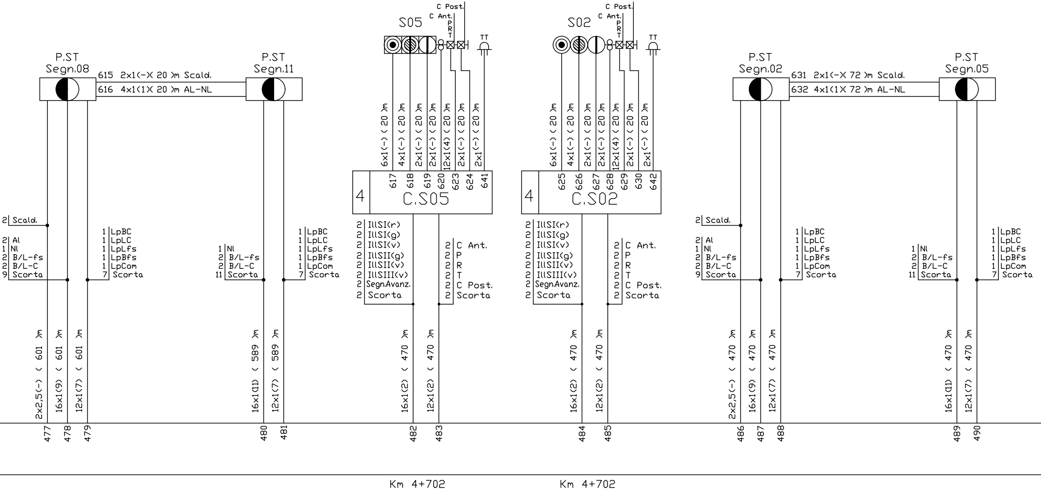

P.ST
Segn.08
615 2x1(-)(20)m Scald.
616 4x1(1)(20)m AL-NL
P.ST
Segn.11
S05
C Post.
C Ant.
P
R
T
TT
6x1(-) (20)m
4x1(-) (20)m
2x1(-) (20)m
2x1(-) (20)m
12x1(4) (20)m
2x1(-) (20)m
2x1(-) (20)m
617 618 619 620 623 624 641
4
C.S05
S02
C Post.
C Ant.
P
R
T
TT
6x1(-) (20)m
4x1(-) (20)m
2x1(-) (20)m
2x1(-) (20)m
12x1(4) (20)m
2x1(-) (20)m
2x1(-) (20)m
625 626 627 628 629 630 642
4
C.S02
P.ST
Segn.02
631 2x1(-)(72)m Scald.
632 4x1(1)(72)m AL-NL
P.ST
Segn.05
2 Scald.
2 Al
1 Nl
2 B/L-fs
2 B/L-C
9 Scorta
1 LpBC
1 LpLC
1 LpLfs
1 LpBfs
1 LpCom
7 Scorta
1 Nl
2 B/L-fs
2 B/L-C
11 Scorta
1 LpBC
1 LpLC
1 LpLfs
1 LpBfs
1 LpCom
7 Scorta
2 IllSI(r)
2 IllSI(g)
2 IllSI(v)
2 IllSII(g)
2 IllSII(v)
2 IllSIII(v)
2 Segn.Avanz.
2 Scorta
2 C Ant.
2 P
2 R
2 T
2 C Post.
2 Scorta
2 IllSI(r)
2 IllSI(g)
2 IllSI(v)
2 IllSII(g)
2 IllSII(v)
2 IllSIII(v)
2 Segn.Avanz.
2 Scorta
2 C Ant.
2 P
2 R
2 T
2 C Post.
2 Scorta
2 Scald.
2 Al
1 Nl
2 B/L-fs
2 B/L-C
9 Scorta
1 LpBC
1 LpLC
1 LpLfs
1 LpBfs
1 LpCom
7 Scorta
1 Nl
2 B/L-fs
2 B/L-C
11 Scorta
1 LpBC
1 LpLC
1 LpLfs
1 LpBfs
1 LpCom
7 Scorta
2x2,5(-) (601)m
16x1(9) (601)m
12x1(7) (601)m
16x1(11) (589)m
12x1(7) (589)m
16x1(2) (470)m
12x1(2) (470)m
16x1(2) (470)m
12x1(2) (470)m
2x2,5(-) (470)m
16x1(9) (470)m
12x1(7) (470)m
16x1(11) (470)m
12x1(7) (470)m
477 478 479
480 481
482 483
484 485
486 487 488
489 490
Km 4+702
Km 4+702

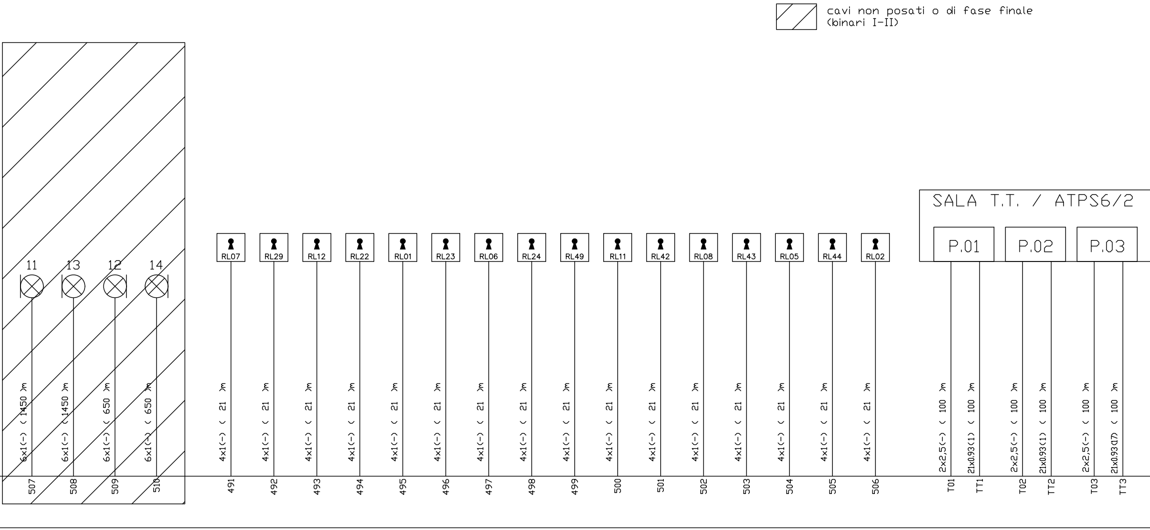
▨ cavi non posati o di fase finale
(binari I-II)
SALA T.T. / ATPS6/2
P.01
P.02
P.03
11
13
12
14
RL07
RL29
RL12
RL22
RL01
RL23
RL06
RL24
RL49
RL11
RL42
RL08
RL43
RL05
RL44
RL02
6x1(-) (1450)m
6x1(-) (1450)m
6x1(-) (650)m
6x1(-) (650)m
4x1(-) (21)m
4x1(-) (21)m
4x1(-) (21)m
4x1(-) (21)m
4x1(-) (21)m
4x1(-) (21)m
4x1(-) (21)m
4x1(-) (21)m
4x1(-) (21)m
4x1(-) (21)m
4x1(-) (21)m
4x1(-) (21)m
4x1(-) (21)m
4x1(-) (21)m
4x1(-) (21)m
4x1(-) (21)m
2x2,5(-) (100)m
21x0,93(1) (100)m
2x2,5(-) (100)m
21x0,93(1) (100)m
2x2,5(-) (100)m
21x0,93(17) (100)m
507
508
509
510
491
492
493
494
495
496
497
498
499
500
501
502
503
504
505
506
T01
TT1
T02
TT2
T03
TT3

NOTA: 1)

LEGENDA

T : chiamata telefonica agente treno
P : lettera 'P ' luminosa
D : indicatore di direzione
R : indicatore di Rappel
C_L : lettera ' C ' luminosa Linea
S.C. : cavo di scorta
C_S : lettera ' C ' luminosa Stazione

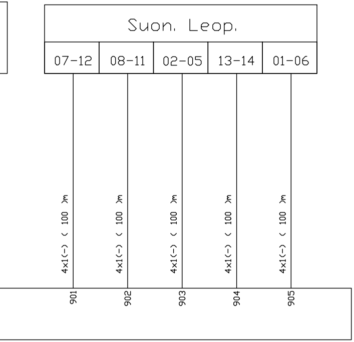
Suon. Leop.
07-12
08-11
02-05
13-14
01-06
4x1(-) (100)m
4x1(-) (100)m
4x1(-) (100)m
4x1(-) (100)m
4x1(-) (100)m
901
902
903
904
905

NON PREVISTO CAVO DI ALIMENTAZIONE 1000V
LATO MILANO - LATO P.N. - LATO BIVIO CROCETTA

COMMITTENTE

RFI
RETE FERROVIARIA ITALIANA
GRUPPO FERROVIE DELLO STATO

387

DIREZIONE LAVORI:

ITALFERR
GRUPPO FS

A.T.I.

CODEBÒ G. S.A.S.
TECNOLOGIA FERROVIARIA
AUTOMAZIONE
MACCHINE SPECIALI
IMPIANTISTICA
MANDANTE

BONCIANI
MANDATARIA

PROGETTO DI DETTAGLIO

LINEA FERROVIARIA : TORINO – MILANO – NODO DI TORINO
QUADRUPLICAMENTO PORTA SUSA – STURA
REALIZZAZIONE ACEI TORINO P.SUSA e ACEI TORINO DORA
STAZIONE: TORINO PORTA SUSA
IMPIANTO ACEI V401

TITOLO DELLA TAVOLA:

PIANO CAVI SEGNALI ALTI
"FASE FINALE SENZA LINEA DIRETTA P.SUSA-P.NUOVA" Con modifica armamento (Radice lato Milano)

IL RESPONSABILE DELLA PROGETTAZIONE
Marco Ing. Fasoglio

COMMESSA	ENTE	TECN.	FASE	PROGR.	REV.	FOGLIO
502	020	I	B1	04H03	C	001 di 005

SCALA :

COMMESSA	LOTTO	FASE	ENTE	TIPO DOC.	OPERA/DISCIPLINA	PROGR.	REV.
T2R1	00	C	ZZ	DX	IS0002	001	C

		PROGETTAZ. DELL'APPALTATORE						ITALFERR			
Revis.	Descrizione	Redatto	Data	Verificato	Data	Approvato	Data	Verif.	Data	Appr.	Data
A	EMISSIONE A SEGUITO DEL O.d.S. N°157 del 09/09/2008	Corno	01/2009	Montaldo	01/2009	Ing. Maghei	01/2009				
B	EMISSIONE A SEGUITO DEL O.d.S. N°182 del 06/02/2009	Di Santo	03/2009	Montaldo	03/2009	Codebo'	03/2009				
C	AS BUILT	Corno	02/2011	Montaldo	02/2011	Codebo'	02/2011				

File:H03-1.dwg
n. Elab.: 1/5

PROPRIETA' E DIRITTI DEL PRESENTE DISEGNO SONO RISERVATI LA RIPRODUZIONE ANCHE PARZIALE E' VIETATA

COMMITTENTE:

RFI
RETE FERROVIARIA ITALIANA
GRUPPO FERROVIE DELLO STATO ITALIANE

PROGETTAZIONE:

ITALFERR
GRUPPO FERROVIE DELLO STATO ITALIANE

U.O. SISTEMI TECNOLOGICI DI SICUREZZA E TELECOMUNICAZIONI

PROGETTO ESECUTIVO

LINEA FERROVIARIA : TORINO - MILANO - NODO DI TORINO

QUADRUPLICAMENTO PORTA SUSA - STURA
REALIZZAZIONE ACEI TORINO P.SUSA e ACEI TORINO DORA
STAZIONE: TORINO PORTA SUSA
IMPIANTO ACEI V401

TITOLO DELLA TAVOLA:

PIANO CAVI SEGNALI ALTI
FASE FINALE SENZA LINEA DIRETTA P.SUSA–P.NUOVA

SCALA:

COMMESSA	LOTTO	FASE	ENTE	TIPO DOC.	OPERA/DISCIPLINA	PROGR.	REV.
TDR2	00	E	67	DX	IS0005	001	B

Rev.	Descrizione	Redatto	Data	Verificato	Data	Approvato	Data	Autorizzato Data
A	Emissione definitiva	A. Parenza	Maggio 12	A. Parenza	Maggio 12	F. Perrone	Maggio 12	G. Bargellini Maggio 12
B	Attivazione binari I–II	A. Parenza	Maggio 13	A. Parenza	Maggio 13	F. Perrone	Maggio 13	

File: TDR200E67DXIS0005001B.dwg

COMMITTENTE:

RFI
RETE FERROVIARIA ITALIANA
GRUPPO FERROVIE DELLO STATO ITALIANE

PROGETTAZIONE:

ITALFERR
GRUPPO FERROVIE DELLO STATO ITALIANE

U.O. TECNOLOGIE NORD

PROGETTO DEFINITIVO

NODO DI TORINO

COMPLETAMENTO LINEA DIRETTA TORINO PORTA SUSA - TORINO PORTA NUOVA

TORINO PORTA SUSA
Piano cavi IS esistente in R/G (Foglio 1 di 3)

SCALA:

COMMESSA	LOTTO	FASE	ENTE	TIPO DOC.	OPERA/DISCIPLINA	PROGR.	REV.
NT0P	00	D	58	PX	AS0312	001	A

Rev.	Descrizione	Redatto	Data	Verificato	Data	Approvato	Data	Autorizzato Data
A	Emissione esecutiva	M. Cammilli	Agosto 2019	M. Fasoglio	Agosto 2019	G. De Michele	Agosto 2019	M. Gambaro Agosto 2019 Ordine Ingegneri Provincia di Genova GAMBARO MARIO n. 9052A

File: NT0P00D58PXAS0312001A.dwg
n. Elab.: 1 / 3

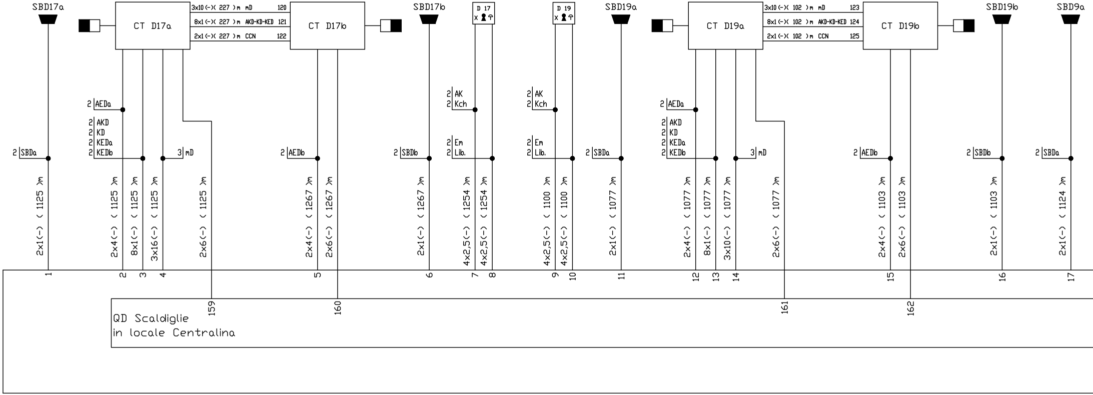
SBD17a
CT D17a
3x10 (-)(227)m mD 120
8x1 (-)(227)m AKD-KD-KED 121
2x1 (-)(227)m CCN 122
CT D17b
SBD17b
D 17
X
D 19
X
SBD19a
CT D19a
3x10 (-)(102)m mD 123
8x1 (-)(102)m AKD-KD-KED 124
2x1 (-)(102)m CCN 125
CT D19b
SBD19b
SBD9a
2 AEDa
2 AKD
2 KD
2 KEDa
2 KEDb
2 SBDa
3 mD
2 AEDb
2 SBDb
2 AK
2 Kch
2 Em
2 Lib.
2 AK
2 Kch
2 Em
2 Lib.
2 SBDa
2 AEDa
2 AKD
2 KD
2 KEDa
2 KEDb
3 mD
2 AEDb
2 SBDb
2 SBDa
2x1(-) (1125)m
2x4(-) (1125)m
8x1(-) (1125)m
3x16(-) (1125)m
2x6(-) (1125)m
2x4(-) (1267)m
2x6(-) (1267)m
2x1(-) (1267)m
4x2,5(-) (1254)m
4x2,5(-) (1254)m
4x2,5(-) (1100)m
4x2,5(-) (1100)m
2x1(-) (1077)m
2x4(-) (1077)m
8x1(-) (1077)m
3x10(-) (1077)m
2x6(-) (1077)m
2x4(-) (1103)m
2x6(-) (1103)m
2x1(-) (1103)m
2x1(-) (1124)m
1
2
3
4
5
6
7
8
9
10
11
12
13
14
15
16
17
159
160
161
162
QD Scaldiglie
in locale Centralina

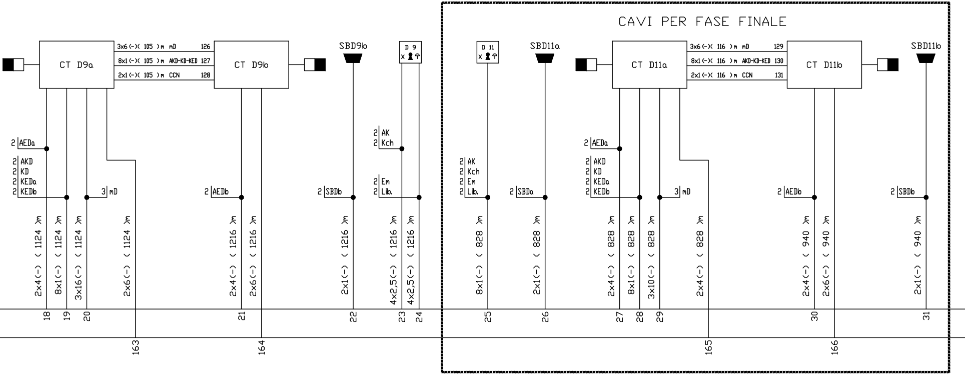
CAVI PER FASE FINALE
CT D9a
CT D9b
3x6 (-)(105)m mD 126
8x1 (-)(105)m AKD-KD-KED 127
2x1 (-)(105)m CCN 128
SBD9b
D 9
x
2 AEDa
2 AKD
2 KD
2 KEDa
2 KEDb
3 mD
2 AEDb
2 SBDb
2 AK
2 Kch
2 Em
2 Lib.
2x4(-) (1124)m
8x1(-) (1124)m
3x16(-) (1124)m
2x6(-) (1124)m
2x4(-) (1216)m
2x6(-) (1216)m
2x1(-) (1216)m
4x2,5(-) (1216)m
4x2,5(-) (1216)m
18
19
20
163
21
164
22
23
24
D 11
x
SBD11a
CT D11a
CT D11b
3x6 (-)(116)m mD 129
8x1 (-)(116)m AKD-KD-KED 130
2x1 (-)(116)m CCN 131
SBD11b
2 AK
2 Kch
2 Em
2 Lib.
2 SBDa
2 AEDa
2 AKD
2 KD
2 KEDa
2 KEDb
3 mD
2 AEDb
2 SBDb
8x1(-) (828)m
2x1(-) (828)m
2x4(-) (828)m
8x1(-) (828)m
3x10(-) (828)m
2x4(-) (828)m
2x4(-) (940)m
2x6(-) (940)m
2x1(-) (940)m
25
26
27
28
29
165
30
166
31

In Fase Finale il deviatoio 11a-11b viene spostato verso il lato "Quadrivio Zappata - TO. P.N." di circa 200m, sono previsti nuovi cavi per la nuova posizione.

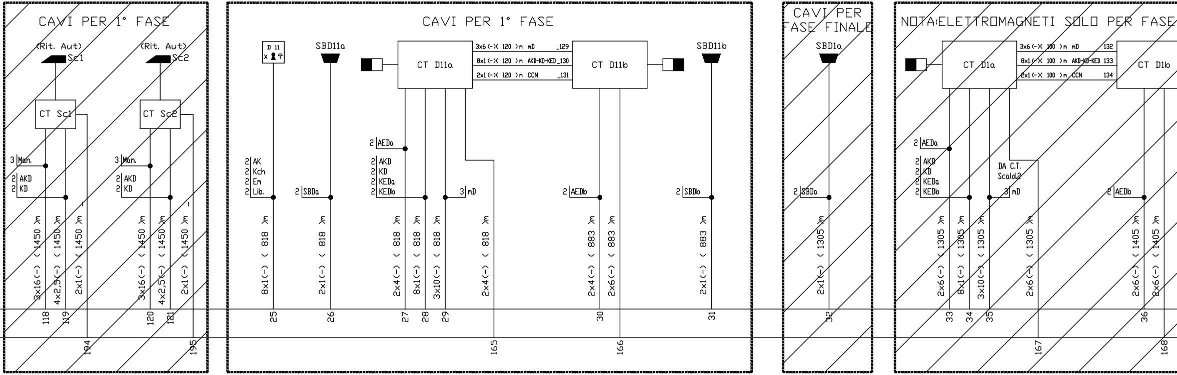
CAVI PER 1° FASE
(Rit. Aut)
Sc1
CT Sc1
3 Man.
2 AKD
2 KD
3x16(-) (1450)m
4x2,5(-) (1450)m
2x1(-) (1450)m
118
119
194
(Rit. Aut)
Sc2
CT Sc2
3 Man.
2 AKD
2 KD
3x16(-) (1450)m
4x2,5(-) (1450)m
2x1(-) (1450)m
120
121
195
CAVI PER 1° FASE
D 11
X
2 AK
2 Kch
2 Em
2 Lib.
8x1(-) (818)m
25
SBD11a
2 SBDa
2x1(-) (818)m
26
CT D11a
3x6 (-)(120)m mD _129
8x1 (-)(120)m AKD-KD-KED _130
2x1 (-)(120)m CCN _131
CT D11b
2 AEDa
2 AKD
2 KD
2 KEDa
2 KEDb
3 mD
2x4(-) (818)m
8x1(-) (818)m
3x10(-) (818)m
2x4(-) (818)m
27
28
29
165
2 AEDb
2x4(-) (883)m
2x6(-) (883)m
30
166
SBD11b
2 SBDb
2x1(-) (883)m
31
CAVI PER FASE FINALE
SBD1a
2 SBDa
2x1(-) (1305)m
32
NOTA:ELETTROMAGNETI SOLO PER FASE
CT D1a
3x6 (-)(100)m mD 132
8x1 (-)(100)m AKD-KD-KED 133
2x1 (-)(100)m CCN 134
CT D1b
2 AEDa
2 AKD
2 KD
2 KEDa
2 KEDb
DA C.T. Scald.2
3 mD
2x6(-) (1305)m
8x1(-) (1305)m
3x10(-) (1305)m
2x6(-) (1305)m
33
34
35
167
2 AEDb
2x6(-) (1405)m
2x6(-) (1405)m
36
168

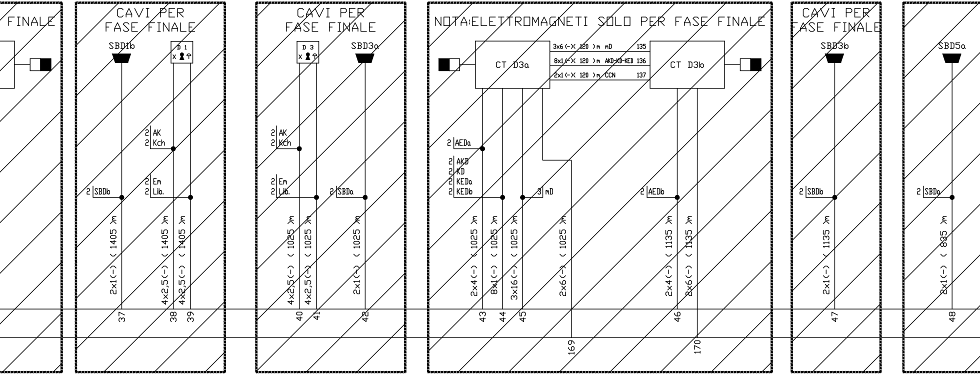
FINALE
CAVI PER
FASE FINALE
SBD1b
D 1
2 AK
2 Kch
2 Em
2 Lib.
2 SBDb
2x1(-) (1405)m
4x2,5(-) (1405)m
4x2,5(-) (1405)m
37
38
39
CAVI PER
FASE FINALE
D 3
SBD3a
2 AK
2 Kch
2 Em
2 Lib.
2 SBDa
4x2,5(-) (1025)m
4x2,5(-) (1025)m
2x1(-) (1025)m
40
41
42
NOTA:ELETTROMAGNETI SOLO PER FASE FINALE
CT D3a
CT D3b
3x6 (-)(120)m mD 135
8x1 (-)(120)m AKD-KD-KED 136
2x1 (-)(120)m CCN 137
2 AEDa
2 AKD
2 KD
2 KEDa
2 KEDb
3 mD
2 AEDb
2x4(-) (1025)m
8x1(-) (1025)m
3x16(-) (1025)m
2x6(-) (1025)m
2x4(-) (1135)m
2x6(-) (1135)m
43
44
45
46
169
170
CAVI PER
FASE FINALE
SBD3b
2 SBDb
2x1(-) (1135)m
47
SBD5a
2 SBDa
2x1(-) (835)m
48

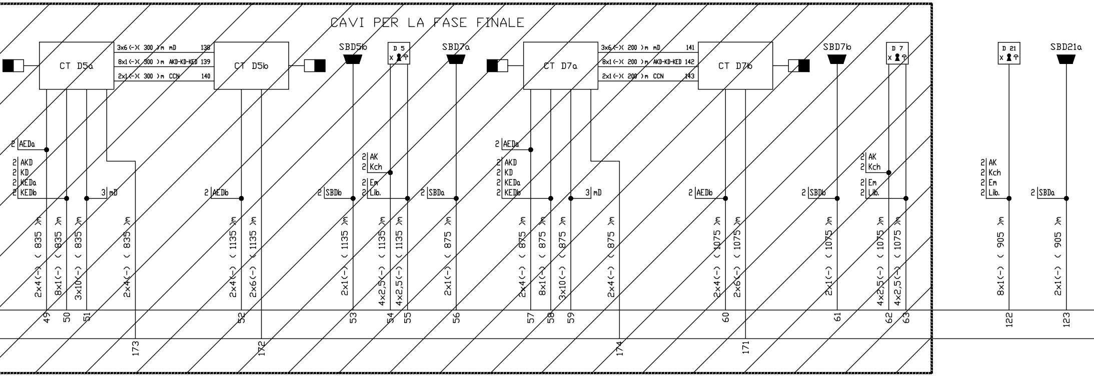
CAVI PER LA FASE FINALE
CT D5a
3x6 (-)(300)m mD 138
8x1 (-)(300)m AKD-KD-KED 139
2x1 (-)(300)m CCN 140
CT D5b
SBD5b
D 5
SBD7a
CT D7a
3x6 (-)(200)m mD 141
8x1 (-)(200)m AKD-KD-KED 142
2x1 (-)(200)m CCN 143
CT D7b
SBD7b
D 7
D 21
SBD21a
2 AEDa
2 AKD
2 KD
2 KEDa
2 KEDb
3 mD
2 AEDb
2 SBDb
2 AK
2 Kch
2 Em
2 Lib.
2 SBDa
2 AEDa
2 AKD
2 KD
2 KEDa
2 KEDb
3 mD
2 AEDb
2 SBDb
2 AK
2 Kch
2 Em
2 Lib.
2 AK
2 Kch
2 Em
2 Lib.
2 SBDa
2x4(-) (835)m
8x1(-) (835)m
3x10(-) (835)m
2x4(-) (835)m
2x4(-) (1135)m
2x6(-) (1135)m
2x1(-) (1135)m
4x2,5(-) (1135)m
4x2,5(-) (1135)m
2x1(-) (875)m
2x4(-) (875)m
8x1(-) (875)m
3x10(-) (875)m
2x4(-) (875)m
2x4(-) (1075)m
2x6(-) (1075)m
2x1(-) (1075)m
4x2,5(-) (1075)m
4x2,5(-) (1075)m
8x1(-) (905)m
2x1(-) (905)m
49
50
51
173
52
172
53
54
55
56
57
58
59
174
60
171
61
62
63
122
123

A.C.E.I.

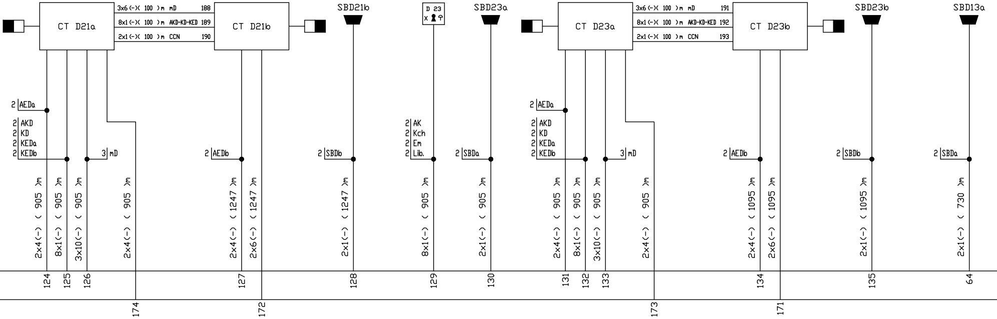
CT D21a
3x6 (-)(100)m mD 188
8x1 (-)(100)m AKD-KD-KED 189
2x1 (-)(100)m CCN 190
CT D21b
SBD21b
D 23
x
SBD23a
CT D23a
3x6 (-)(100)m mD 191
8x1 (-)(100)m AKD-KD-KED 192
2x1 (-)(100)m CCN 193
CT D23b
SBD23b
SBD13a
2 AEDa
2 AKD
2 KD
2 KEDa
2 KEDb
3 mD
2 AEDb
2 SBDb
2 AK
2 Kch
2 Em
2 Lib.
2 SBDa
2 AEDa
2 AKD
2 KD
2 KEDa
2 KEDb
3 mD
2 AEDb
2 SBDb
2 SBDa
2x4(-) (905)m
8x1(-) (905)m
3x10(-) (905)m
2x4(-) (905)m
2x4(-) (1247)m
2x6(-) (1247)m
2x1(-) (1247)m
8x1(-) (905)m
2x1(-) (905)m
2x4(-) (905)m
8x1(-) (905)m
3x10(-) (905)m
2x4(-) (905)m
2x4(-) (1095)m
2x6(-) (1095)m
2x1(-) (1095)m
2x1(-) (730)m
124
125
126
174
127
172
128
129
130
131
132
133
173
134
171
135
64

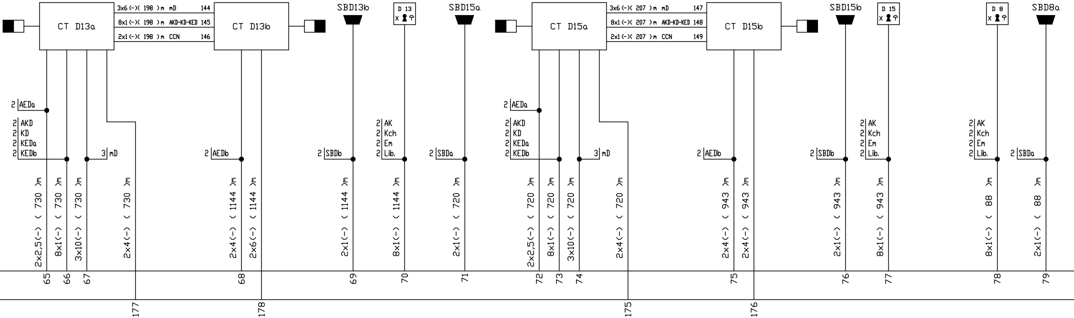
CT D13a
3x6 (-)(198)m mD 144
8x1 (-)(198)m AKD-KD-KED 145
2x1 (-)(198)m CCN 146
CT D13b
SBD13b
D 13
X
SBD15a
CT D15a
3x6 (-)(207)m mD 147
8x1 (-)(207)m AKD-KD-KED 148
2x1 (-)(207)m CCN 149
CT D15b
SBD15b
D 15
X
D 8
X
SBD8a
2 AEDa
2 AKD
2 KD
2 KEDa
2 KEDb
3 mD
2 AEDb
2 SBDb
2 AK
2 Kch
2 Em
2 Lib.
2 SBDa
2 AEDa
2 AKD
2 KD
2 KEDa
2 KEDb
3 mD
2 AEDb
2 SBDb
2 AK
2 Kch
2 Em
2 Lib.
2 AK
2 Kch
2 Em
2 Lib.
2 SBDa
2x2,5(-) (730)m
8x1(-) (730)m
3x10(-) (730)m
2x4(-) (730)m
2x4(-) (1144)m
2x6(-) (1144)m
2x1(-) (1144)m
8x1(-) (1144)m
2x1(-) (720)m
2x2,5(-) (720)m
8x1(-) (720)m
3x10(-) (720)m
2x4(-) (720)m
2x4(-) (943)m
2x4(-) (943)m
2x1(-) (943)m
8x1(-) (943)m
8x1(-) (88)m
2x1(-) (88)m
65
66
67
68
69
70
71
72
73
74
75
76
77
78
79
177
178
175
176

▨ cavi non posati o
(binari I-II)

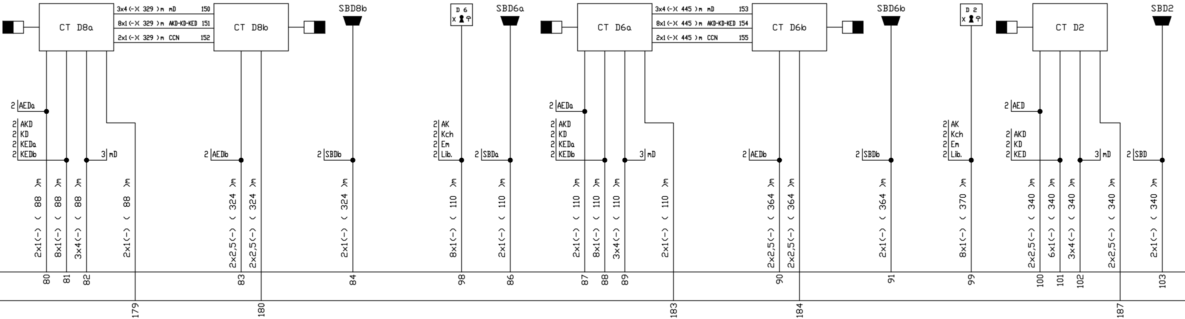

CT D8a
CT D8b
3x4 (-)(329)m mD 150
8x1 (-)(329)m AKD-KD-KED 151
2x1 (-)(329)m CCN 152
SBD8b
D 6
SBD6a
CT D6a
CT D6b
3x4 (-)(445)m mD 153
8x1 (-)(445)m AKD-KD-KED 154
2x1 (-)(445)m CCN 155
SBD6b
D 2
CT D2
SBD2
2 AEDa
2 AKD
2 KD
2 KEDa
2 KEDb
3 mD
2 AEDb
2 SBDb
2 AK
2 Kch
2 Em
2 Lib.
2 SBDa
2 AEDa
2 AKD
2 KD
2 KEDa
2 KEDb
3 mD
2 AEDb
2 SBDb
2 AK
2 Kch
2 Em
2 Lib.
2 AED
2 AKD
2 KD
2 KED
3 mD
2 SBD
2x1(-) (88)m
8x1(-) (88)m
3x4(-) (88)m
2x1(-) (88)m
2x2,5(-) (324)m
2x2,5(-) (324)m
2x1(-) (324)m
8x1(-) (110)m
2x1(-) (110)m
2x1(-) (110)m
8x1(-) (110)m
3x4(-) (110)m
2x1(-) (110)m
2x2,5(-) (364)m
2x2,5(-) (364)m
2x1(-) (364)m
8x1(-) (370)m
2x2,5(-) (340)m
6x1(-) (340)m
3x4(-) (340)m
2x2,5(-) (340)m
2x1(-) (340)m
80
81
82
179
83
180
84
98
86
87
88
89
183
90
184
91
99
100
101
102
187
103

di fase finale

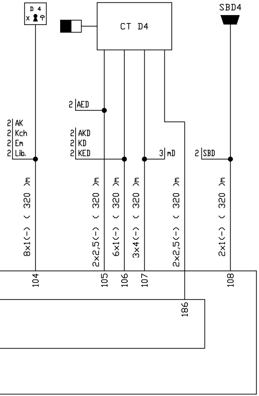
D 4
x
CT D4
SBD4
2 AED
2 AK
2 Kch
2 Em
2 Lib.
2 AKD
2 KD
2 KED
3 mD
2 SBD
8x1(-) (320)m
2x2,5(-) (320)m
6x1(-) (320)m
3x4(-) (320)m
2x2,5(-) (320)m
2x1(-) (320)m
104
105
106
107
108
186

COMMITTENTE

RFI
RETE FERROVIARIA ITALIANA
GRUPPO FERROVIE DELLO STATO

388

DIREZIONE LAVORI:

ITALFERR

GRUPPO FS

A.T.I.

CODEBÒ G. S.A.S.
TECNOLOGIA FERROVIARIA
AUTOMAZIONE
MACCHINE SPECIALI
IMPIANTISTICA
MANDANTE

BONCIANI
MANDATARIA

PROGETTO DI DETTAGLIO

LINEA FERROVIARIA : TORINO – MILANO – NODO DI TORINO
QUADRUPLICAMENTO PORTA SUSA – STURA
REALIZZAZIONE ACEI TORINO P.SUSA e ACEI TORINO DORA
STAZIONE: TORINO PORTA SUSA
IMPIANTO ACEI V401

TITOLO DELLA TAVOLA:

PIANO CAVI DEVIATOI

"FASE FINALE SENZA LINEA DIRETTA P.SUSA–P.NUOVA" Con modifica armamento (Radice lato Milano)

IL RESPONSABILE DELLA PROGETTAZIONE

Marco Ing. Fasoglio

COMMESSA	ENTE	TECN.	FASE	PROGR.	REV.	FOGLIO
502	020	I	B1	04H03	C	002 di 005

SCALA :

COMMESSA	LOTTO	FASE	ENTE	TIPO DOC.	OPERA/DISCIPLINA	PROGR.	REV.
T2R1	00	C	ZZ	DX	IS0002	001	C

		PROGETTAZ. DELL'APPALTATORE						ITALFERR			
Revis.	Descrizione	Redatto	Data	Verificato	Data	Approvato	Data	Verif.	Data	Appr.	Data
A	EMISSIONE A SEGUITO DEL O.d.S. N°157 del 09/09/2008	Corno	01/2009	Montaldo	01/2009	Ing. Maghei	01/2009				
B	EMISSIONE A SEGUITO DEL O.d.S. N°182 del 06/02/2009	Di Santo	03/2009	Montaldo	03/2009	Codebo'	03/2009				
C	AS BUILT	Corno	02/2011	Montaldo	02/2011	Codebo'	02/2011				

File:H03-2.dwg

n. Elab.: 2/5

PROPRIETA' E DIRITTI DEL PRESENTE DISEGNO SONO RISERVATI LA RIPRODUZIONE ANCHE PARZIALE E' VIETATA

COMMITTENTE:

RFI RETE FERROVIARIA ITALIANA
GRUPPO FERROVIE DELLO STATO ITALIANE

PROGETTAZIONE:

ITALFERR
GRUPPO FERROVIE DELLO STATO ITALIANE

U.O. SISTEMI TECNOLOGICI DI SICUREZZA E TELECOMUNICAZIONI

PROGETTO ESECUTIVO

LINEA FERROVIARIA : TORINO - MILANO - NODO DI TORINO

QUADRUPLICAMENTO PORTA SUSA - STURA
REALIZZAZIONE ACEI TORINO P.SUSA e ACEI TORINO DORA
STAZIONE: TORINO PORTA SUSA
IMPIANTO ACEI V401

TITOLO DELLA TAVOLA:

PIANO CAVI DEVIATOI
FASE FINALE SENZA LINEA DIRETTA P.SUSA–P.NUOVA

SCALA:

COMMESSA	LOTTO	FASE	ENTE	TIPO DOC.	OPERA/DISCIPLINA	PROGR.	REV.
TDR2	00	E	67	DX	IS0005	002	B

Rev.	Descrizione	Redatto	Data	Verificato	Data	Approvato	Data	Autorizzato Data
A	Emissione definitiva	A. Parenza	Maggio 12	A. Parenza	Maggio 12	F. Perrone	Maggio 12	G. Bargellini Maggio 13
B	Attivazione binari I–II	A. Parenza	Maggio 13	A. Parenza	Maggio 13	F. Perrone	Maggio 13	

File: TDR200E67DXIS0005002B.dwg

COMMITTENTE:

RFI RETE FERROVIARIA ITALIANA
GRUPPO FERROVIE DELLO STATO ITALIANE

PROGETTAZIONE:

ITALFERR
GRUPPO FERROVIE DELLO STATO ITALIANE

U.O. TECNOLOGIE NORD

PROGETTO DEFINITIVO

NODO DI TORINO

COMPLETAMENTO LINEA DIRETTA TORINO PORTA SUSA - TORINO PORTA NUOVA

TORINO PORTA SUSA
Piano cavi IS esistente in R/G (Foglio 2 di 3)

SCALA:

COMMESSA	LOTTO	FASE	ENTE	TIPO DOC.	OPERA/DISCIPLINA	PROGR.	REV.
NT0P	00	D	58	PX	AS0312	001	A

Rev.	Descrizione	Redatto	Data	Verificato	Data	Approvato	Data	Autorizzato Data
A	Emissione esecutiva	M. Cammilli dott.	Agosto 2019	M. Fasoglio Marco Fasoglio	Agosto 2019	G. De Michele	Agosto 2019	M. Gambaro Agosto 2019 Ordine Ingegneri Provincia di Genova GAMBARO MARIO 9052A

File: NT0P00D58PXAS0312001A.dwg | n. Elab.: 2 / 3

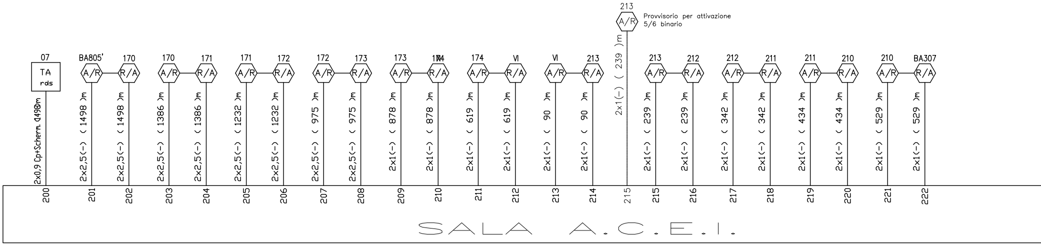
213
A/R
Provvisorio per attivazione
5/6 binario
2x1(-) (239)m
07
TA
rds
2x0,9 Cp+Scherm. (1498)m
BA805'
170
171
172
173
174
VI
213
212
211
210
BA307
A/R
R/A
2x2,5(-) (1498)m
2x2,5(-) (1386)m
2x2,5(-) (1232)m
2x2,5(-) (975)m
2x1(-) (878)m
2x1(-) (619)m
2x1(-) (90)m
2x1(-) (239)m
2x1(-) (342)m
2x1(-) (434)m
2x1(-) (529)m
200
201
202
203
204
205
206
207
208
209
210
211
212
213
214
215
215
216
217
218
219
220
221
222
SALA A.C.E.I.

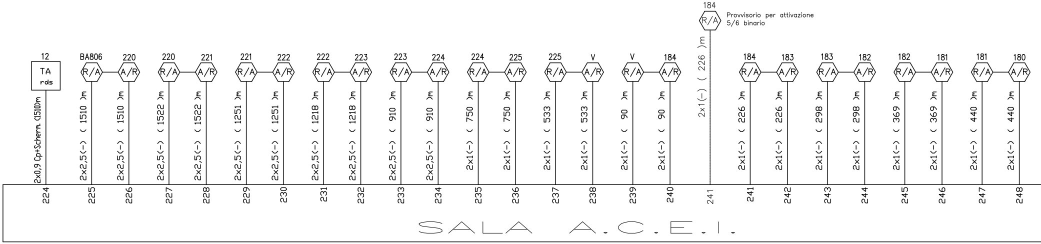
184
R/A
Provvisorio per attivazione
5/6 binario
2x1(-) (226)m
12
TA
rds
2x0,9 Cp+Scherm. (1510)m
BA806
220
221
222
223
224
225
V
184
183
182
181
180
R/A
A/R
2x2,5(-) (1510)m
2x2,5(-) (1522)m
2x2,5(-) (1251)m
2x2,5(-) (1218)m
2x2,5(-) (910)m
2x1(-) (750)m
2x1(-) (533)m
2x1(-) (90)m
2x1(-) (226)m
2x1(-) (298)m
2x1(-) (369)m
2x1(-) (440)m
224
225
226
227
228
229
230
231
232
233
234
235
236
237
238
239
240
241
241
242
243
244
245
246
247
248
SALA A.C.E.I.

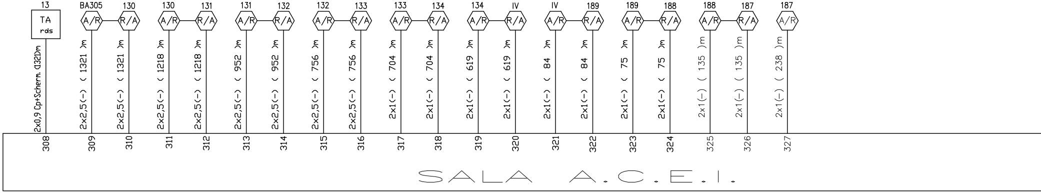
13
TA
rds
2x0,9 Cp+Scherm. (1321)m
BA305
130
131
132
133
134
IV
189
188
187
A/R
R/A
2x2,5(-) (1321)m
2x2,5(-) (1218)m
2x2,5(-) (952)m
2x2,5(-) (756)m
2x1(-) (704)m
2x1(-) (619)m
2x1(-) (84)m
2x1(-) (75)m
2x1(-) (135)m
2x1(-) (238)m
308
309
310
311
312
313
314
315
316
317
318
319
320
321
322
323
324
325
326
327
SALA A.C.E.I.

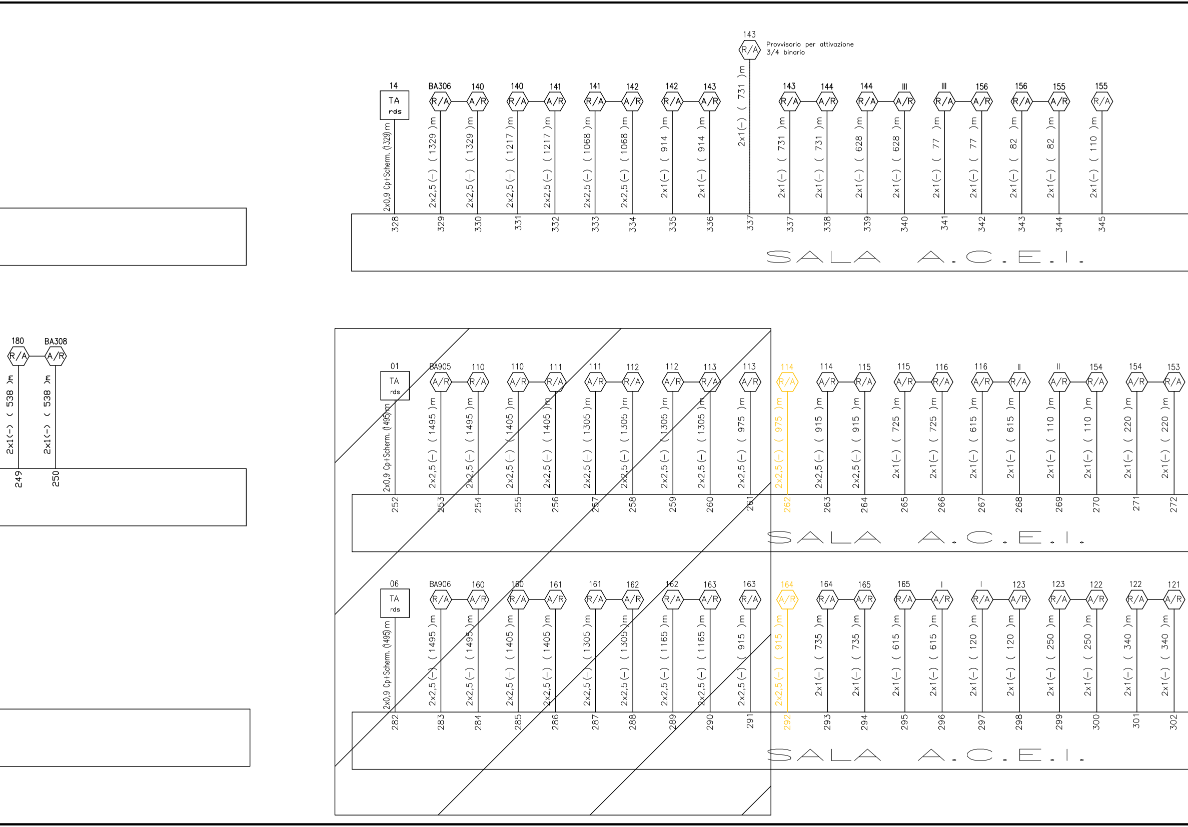

Provvisorio per attivazione
3/4 binario

14 TA rds 2x0,9 Cp+Scherm. (1329)m 328
BA306 R/A 2x2,5(-) (1329)m 329
140 A/R 2x2,5(-) (1329)m 330
140 R/A 2x2,5(-) (1217)m 331
141 A/R 2x2,5(-) (1217)m 332
141 R/A 2x2,5(-) (1068)m 333
142 A/R 2x2,5(-) (1068)m 334
142 R/A 2x1(-) (914)m 335
143 A/R 2x1(-) (914)m 336
143 R/A 2x1(-) (731)m 337
143 R/A 2x1(-) (731)m 337
144 A/R 2x1(-) (731)m 338
144 R/A 2x1(-) (628)m 339
III A/R 2x1(-) (628)m 340
III R/A 2x1(-) (77)m 341
156 A/R 2x1(-) (77)m 342
156 R/A 2x1(-) (82)m 343
155 A/R 2x1(-) (82)m 344
155 R/A 2x1(-) (110)m 345
SALA A.C.E.I.
180 R/A 2x1(-) (538)m 249
BA308 A/R 2x1(-) (538)m 250
01 TA rds 2x0,9 Cp+Scherm. (1495)m 252
BA905 A/R 2x2,5(-) (1495)m 253
110 R/A 2x2,5(-) (1495)m 254
110 A/R 2x2,5(-) (1405)m 255
111 R/A 2x2,5(-) (1405)m 256
111 A/R 2x2,5(-) (1305)m 257
112 R/A 2x2,5(-) (1305)m 258
112 A/R 2x2,5(-) (1305)m 259
113 R/A 2x2,5(-) (1305)m 260
113 A/R 2x2,5(-) (975)m 261
114 R/A 2x2,5(-) (975)m 262
114 A/R 2x2,5(-) (915)m 263
115 R/A 2x2,5(-) (915)m 264
115 A/R 2x1(-) (725)m 265
116 R/A 2x1(-) (725)m 266
116 A/R 2x1(-) (615)m 267
II R/A 2x1(-) (615)m 268
II A/R 2x1(-) (110)m 269
154 R/A 2x1(-) (110)m 270
154 A/R 2x1(-) (220)m 271
153 R/A 2x1(-) (220)m 272
SALA A.C.E.I.
06 TA rds 2x0,9 Cp+Scherm. (1495)m 282
BA906 R/A 2x2,5(-) (1495)m 283
160 A/R 2x2,5(-) (1495)m 284
160 R/A 2x2,5(-) (1405)m 285
161 A/R 2x2,5(-) (1405)m 286
161 R/A 2x2,5(-) (1305)m 287
162 A/R 2x2,5(-) (1305)m 288
162 R/A 2x2,5(-) (1165)m 289
163 A/R 2x2,5(-) (1165)m 290
163 R/A 2x2,5(-) (915)m 291
164 A/R 2x2,5(-) (915)m 292
164 R/A 2x1(-) (735)m 293
165 A/R 2x1(-) (735)m 294
165 R/A 2x1(-) (615)m 295
I A/R 2x1(-) (615)m 296
I R/A 2x1(-) (120)m 297
123 A/R 2x1(-) (120)m 298
123 R/A 2x1(-) (250)m 299
122 A/R 2x1(-) (250)m 300
122 R/A 2x1(-) (340)m 301
121 A/R 2x1(-) (340)m 302
SALA A.C.E.I.

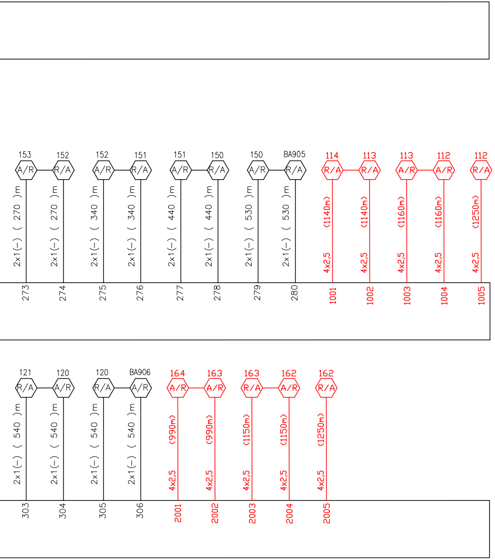
153
A/R
2x1(-) (270)m
273
152
R/A
2x1(-) (270)m
274
152
A/R
2x1(-) (340)m
275
151
R/A
2x1(-) (340)m
276
151
A/R
2x1(-) (440)m
277
150
R/A
2x1(-) (440)m
278
150
A/R
2x1(-) (530)m
279
BA905
R/A
2x1(-) (530)m
280
114
R/A
4x2,5 (1140m)
1001
113
R/A
4x2,5 (1140m)
1002
113
A/R
4x2,5 (1160m)
1003
112
A/R
4x2,5 (1160m)
1004
112
R/A
4x2,5 (1250m)
1005
121
R/A
2x1(-) (540)m
303
120
A/R
2x1(-) (540)m
304
120
R/A
2x1(-) (540)m
305
BA906
A/R
2x1(-) (540)m
306
164
A/R
4x2,5 (990m)
2001
163
A/R
4x2,5 (990m)
2002
163
R/A
4x2,5 (1150m)
2003
162
A/R
4x2,5 (1150m)
2004
162
R/A
4x2,5 (1250m)
2005

COMMITTENTE

RFI
RETE FERROVIARIA ITALIANA
GRUPPO FERROVIE DELLO STATO

389

DIREZIONE LAVORI:

ITALFERR
GRUPPO FS

A.T.I.

CODEBÒ G. S.A.S.
TECNOLOGIA FERROVIARIA
AUTOMAZIONE
MACCHINE SPECIALI
IMPIANTISTICA
MANDANTE

BONCIANI
MANDATARIA

PROGETTO DI DETTAGLIO

LINEA FERROVIARIA : TORINO – MILANO – NODO DI TORINO
QUADRUPLICAMENTO PORTA SUSA – STURA
REALIZZAZIONE ACEI TORINO P.SUSA e ACEI TORINO DORA
STAZIONE: TORINO PORTA SUSA
IMPIANTO ACEI V401

TITOLO DELLA TAVOLA:

PIANO CAVI C.d.B.

"FASE FINALE SENZA LINEA DIRETTA P.SUSA-P.NUOVA" Con modifica armamento (Radice lato Milano)

IL RESPONSABILE DELLA PROGETTAZIONE

Marco Ing. Fasoglio

COMMESSA	ENTE	TECN.	FASE	PROGR.	REV.	FOGLIO
502	020	I	00	04H03	C	003 di 005

SCALA :

COMMESSA	LOTTO	FASE	ENTE	TIPO DOC.	OPERA/DISCIPLINA	PROGR.	REV.
T2R1	00	C	ZZ	DX	IS1200	001	C

		PROGETTAZ. DELL'APPALTATORE						ITALFERR			
Revis.	Descrizione	Redatto	Data	Verificato	Data	Approvato	Data	Verif.	Data	Appr.	Data
A	EMISSIONE A SEGUITO DEL O.d.S. N°157 del 09/09/2008	Corno	01/2009	Montaldo	01/2009	Ing. Maghei	01/2009				
B	EMISSIONE A SEGUITO DEL O.d.S. N°182 del 06/02/2009	Di Santo	03/2009	Montaldo	03/2009	Codebo'	03/2009				
C	AS BUILT	Corno	02/2011	Montaldo	02/2011	Codebo'	02/2011				

File:H03-3.dwg

n. Elab.: 3/5

PROPRIETA' E DIRITTI DEL PRESENTE DISEGNO SONO RISERVATI LA RIPRODUZIONE ANCHE PARZIALE E' VIETATA

COMMITTENTE:

RFI
RETE FERROVIARIA ITALIANA
GRUPPO FERROVIE DELLO STATO ITALIANE

PROGETTAZIONE:

ITALFERR
GRUPPO FERROVIE DELLO STATO ITALIANE

U.O. SISTEMI TECNOLOGICI DI SICUREZZA E TELECOMUNICAZIONI

PROGETTO ESECUTIVO

LINEA FERROVIARIA : TORINO - MILANO - NODO DI TORINO

QUADRUPLICAMENTO PORTA SUSA - STURA
REALIZZAZIONE ACEI TORINO P.SUSA e ACEI TORINO DORA
STAZIONE: TORINO PORTA SUSA
IMPIANTO ACEI V401

TITOLO DELLA TAVOLA:

PIANO CAVI C.d.B.
FASE FINALE SENZA LINEA DIRETTA P.SUSA–P.NUOVA

SCALA:

COMMESSA	LOTTO	FASE	ENTE	TIPO DOC.	OPERA/DISCIPLINA	PROGR.	REV.
TDR2	00	E	67	DX	IS0005	003	B

Rev.	Descrizione	Redatto	Data	Verificato	Data	Approvato	Data	Autorizzato Data
A	Emissione definitiva	A. Parenza	Marzo 12	A. Parenza	Marzo 12	F. Perrone	Marzo 12	G. Bargellini Maggio 13
B	Attivazione binari I–II	A. Parenza	Maggio 13	A. Parenza	Maggio 13	F. Perrone	Maggio 13	

File: TDR200E67DXIS0005003B.dwg

COMMITTENTE:

RFI
RETE FERROVIARIA ITALIANA
GRUPPO FERROVIE DELLO STATO ITALIANE

PROGETTAZIONE:

ITALFERR
GRUPPO FERROVIE DELLO STATO ITALIANE

U.O. TECNOLOGIE NORD

PROGETTO DEFINITIVO

NODO DI TORINO

COMPLETAMENTO LINEA DIRETTA TORINO PORTA SUSA - TORINO PORTA NUOVA

TORINO PORTA SUSA
Piano cavi IS esistente in R/G (Foglio 3 di 3)

SCALA:

COMMESSA	LOTTO	FASE	ENTE	TIPO DOC.	OPERA/DISCIPLINA	PROGR.	REV.
NT0P	00	D	58	PX	AS0312	001	A

Rev.	Descrizione	Redatto	Data	Verificato	Data	Approvato	Data	Autorizzato Data
A	Emissione esecutiva	M. Cammilli	Agosto 2019	M. Fasoglio	Agosto 2019	G. De Michele	Agosto 2019	M. Gambaro Agosto 2019 GAMBARO MARIO

File: NT0P00D58PXAS0312001A.dwg

n. Elab.: 3 / 3