FASE D - PLANIMETRIA scala 1:500

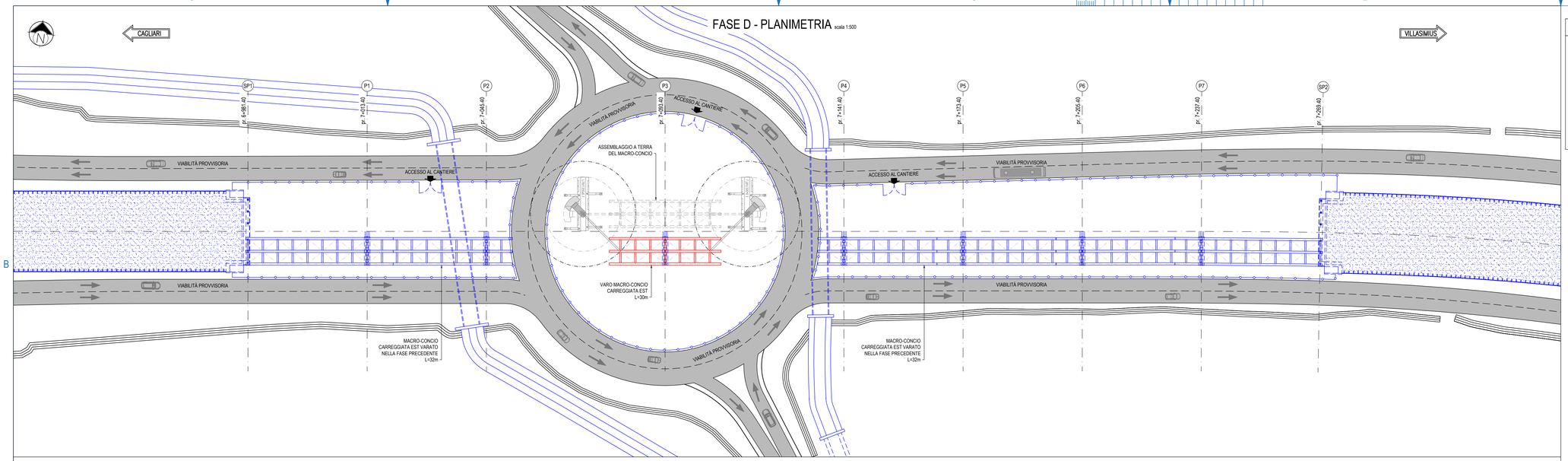

FASE D - PROFILO LONGITUDINALE scala 1:500

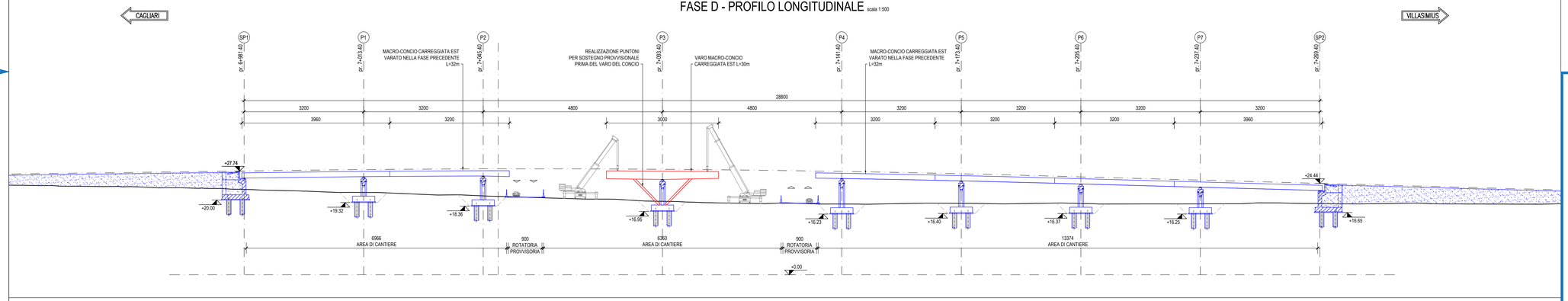

FASE D - SEZIONE TRASVERSALE - PILA P3 scala 1:200

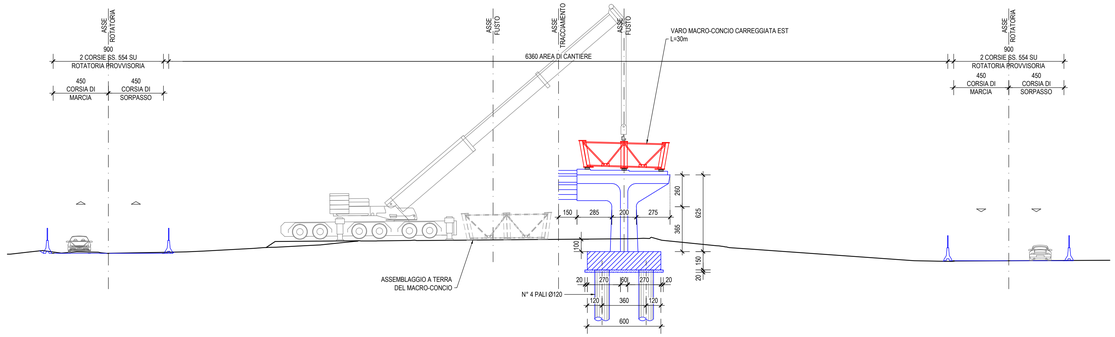

KEY-PLAN scala 1:50000

LEGENDA

- OPERE IN FASE DI REALIZZAZIONE
- OPERE REALIZZATE NELLE FASI PRECEDENTI
- SEDE CIRCOLAZIONE STRADALE

DESCRIZIONE FASE D

- TRAFFICO SS.554 DEVIATO 2+2 CORSIE SULLE COMPLANARI E ROTATORIA PROVVISORIE.

- VIENE VARATO DAL BASSO IL MACRO-CONCIO L=30 DELLA CARREGGIATA EST POSIZIONATO IN ASSE ALLA PILA P3 E SOSTENUTO DA PUNTONI PROVVISIONALI COLLEGATI ALLA FONDAZIONE DELLA PILA PRECEDENTEMENTE REALIZZATI. VIENE UTILIZZATA L'AREA ALL'INTERNO DELLA ROTATORIA PER L'ASSEMBLAGGIO DEL CONCIO E PER IL POSIZIONAMENTO DELLE DUE AUTOGRÚ.

Anas SpA
Direzione Centrale Progettazione

CUP F26D20000340001 | CIG 6524496836B

Cagliaritana

GARA CA 08/15 - NUOVA SS 554 CAGLIARITANA

ADEGUAMENTO DELL'ASSE ATTREZZATO URBANO ED ELIMINAZIONE DELLE INTERSEZIONI A RASO DAL KM 1+500 AL KM 11+850

Pregio tecnico

Caratteristiche ambientali

Cantierizzazione e fasi di lavoro

OFFERTA TECNICA

ASSE STRADALE PRINCIPALE

VIADOTTI

ELABORATI GENERALI

Fasi costruttive viadotti multicampata. Fase D

CODICE PROGETTO progetto	liv.	numero	CODICE ELABORATO campo 1	campo 2	campo 3	campo 4	rev	SCALA	DATA	CODICE ELABORATO DI OFFERTA
DPCA06	D	1501	T00	VI00	STR	PL05	A	varie	21/04/16	9.5

CONCORRENTE:

ASTALDI

PROGETTISTA INDICATO COSTITUENDO R.T.P.

Capogruppo Mandataria R.T.P.
SWS

Mandante
ASTALDI

Mandante
ING. FRANCESCA LEO

RESPONSABILE DELL'INTEGRAZIONE FRA LE PRESTAZIONI SPECIALISTICHE
Ing. Paolo Cucino

RESPONSABILE ELABORATO
Ing. Antonio De Girolamo

DEFINED SCALE APPLIES TO A1+1 FORMAT