FASE M - PLANIMETRIA scala 1:500

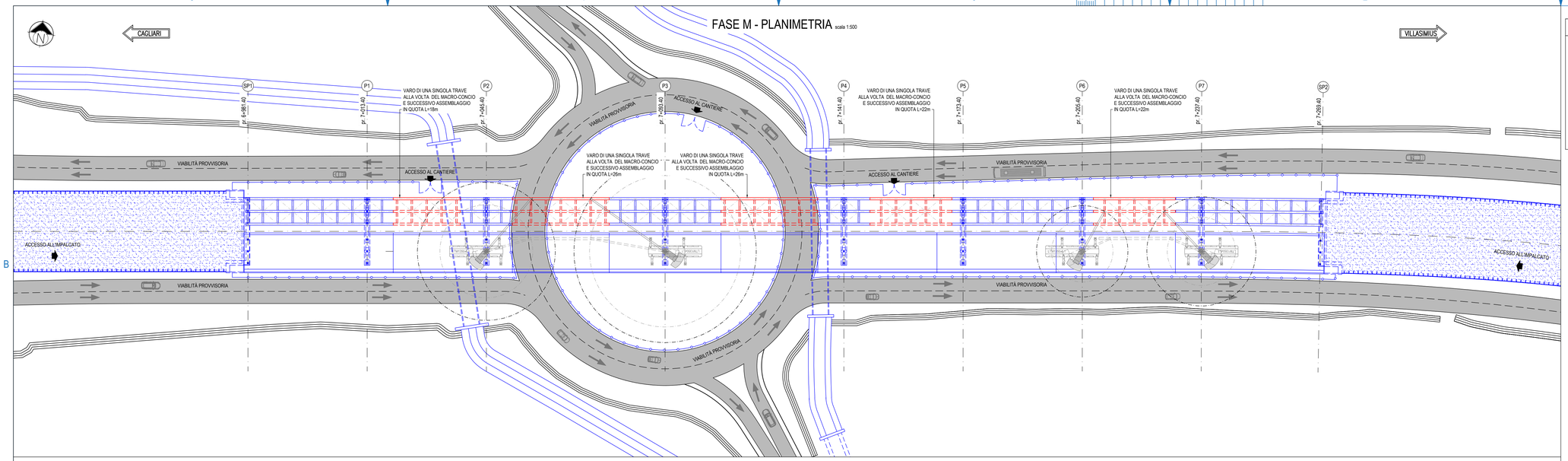

FASE M - PROFILO LONGITUDINALE scala 1:500

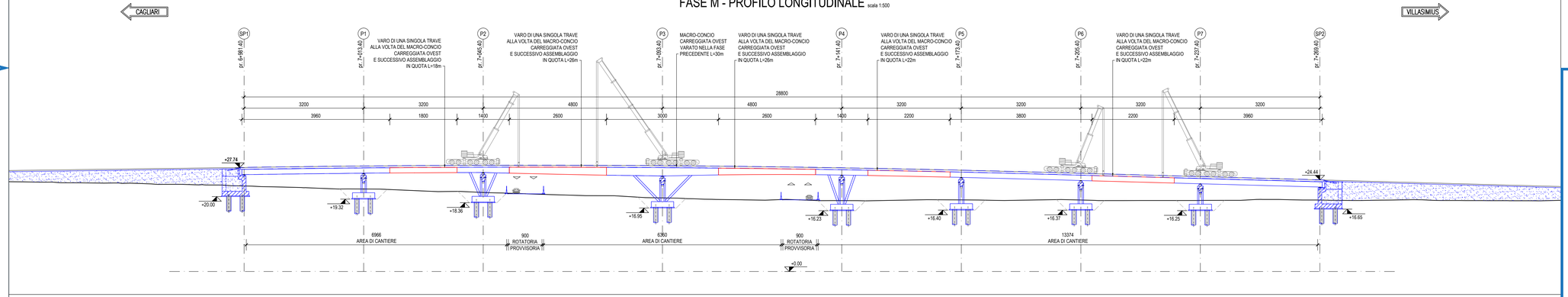

FASE M - SEZIONE TRASVERSALE - PILA P5 scala 1:200

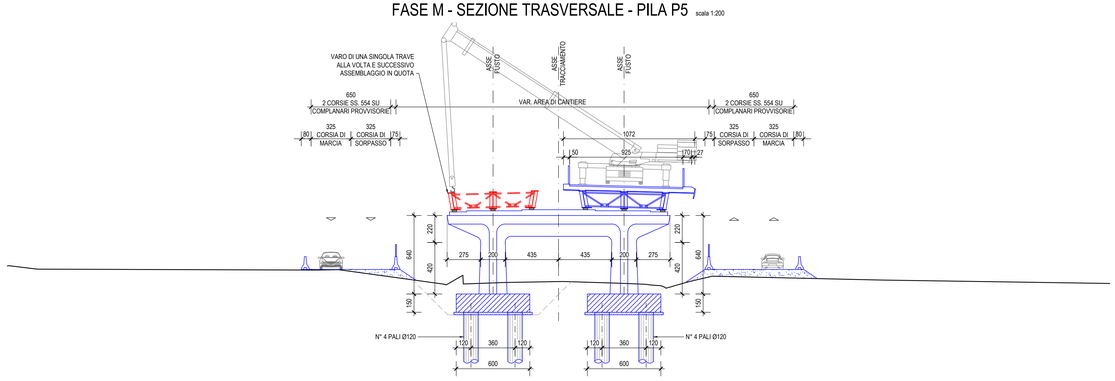

DEFINED SCALE APPLIES TO A1+1 FORMAT

KEY-PLAN scala 1:50000

LEGENDA

- OPERE IN FASE DI REALIZZAZIONE
- OPERE REALIZZATE NELLE FASI PRECEDENTI
- SEDE CIRCOLAZIONE STRADALE

DESCRIZIONE FASE M

- TRAFFICO SS.554 DEVIATO 2+2 CORSIE SULLE COMPLANARI E ROTATORIA PROVVISORIE.
- VENGONO VARATE DALL'ALTO, UNA ALLA VOLTA, LE TRAVI DEGLI ULTIMI CINQUE CONCI RIMANENTI (2xL=26m, 2xL=22m, 1xL=18m) DELLA CARREGGIATA OVEST. L'ASSEMBLAGGIO DEI TRAVERSI E DELLE CONNESSIONI VERRÀ QUINDI ESEGUITA IN QUOTA.

LE DUE AUTOGRÙ OPEREREANNO INSIEME E SARANNO POSIZIONATE SULL'IMPALCATO DELLA CARREGGIATA EST OGNUNA A CAVALLO DI UNA PILA. AVRANNO INOLTRE STABILIZZATORI IN POSIZIONE ARRETRATA, ZAVORRA MINIMA CON ROTAZIONE LIMITATA VERSO SUD.

- A STRUTTURA METALLICA ULTIMATA SI PROCEDERÀ TRAMITE LE AUTOGRÙ ALLA POSA DELLE PREDALLE ED ALLA CASSERATURA DELLA SOLETTA. IL GETTO DI QUEST'ULTIMA AVVERRÀ DALL'IMPALCATO DELLA CARREGGIATA EST TRAMITE AUTOPOMPA.

Anas SpA
Direzione Centrale Progettazione

CUP F26D2000340001 | CIG 6524496B6B

Cagliaritana

GARA CA 08/15 - NUOVA SS 554 CAGLIARITANA

ADEGUAMENTO DELL'ASSE ATTREZZATO URBANO ED ELIMINAZIONE DELLE INTERSEZIONI A RASO DAL KM 1+500 AL KM 11+850

OFFERTA TECNICA

ASSE STRADALE PRINCIPALE

VIADOTTI

ELABORATI GENERALI

Fasi costruttive viadotti multicampata. Fase M

b Pregio tecnico
c Caratteristiche ambientali
d Cantierizzazione e fasi di lavoro

CODICE PROGETTO progetto	liv.	numero	CODICE ELABORATO campo 1	campo 2	campo 3	campo 4	rev	SCALA	DATA	CODICE ELABORATO DI OFFERTA
DPCA06	D	1501	T00	VI00	STR	PL12	A	varie	21/04/16	9.12

CONCORRENTE:

ASTALDI

PROGETTISTA INDICATO COSTITUENDO R.T.P.

Capogruppo Mandataria R.T.P.: SWS
Mandante: ASTALDI
Mandante: ING. FRANCESCA LEO

RESPONSABILE DELL'INTEGRAZIONE FRA LE PRESTAZIONI SPECIALISTICHE
Ing. Paolo Cucino

RESPONSABILE ELABORATO
Ing. Antonio De Girolamo