CARPENTERIA SPALLA SP1

PROGRESSIVA 8+289.70

SEZIONE A-A scala 1:100

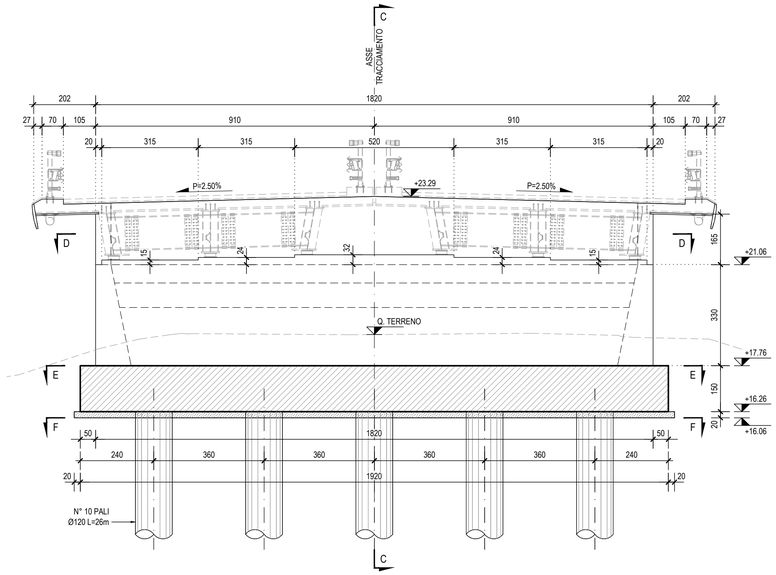

SEZIONE C-C scala 1:100

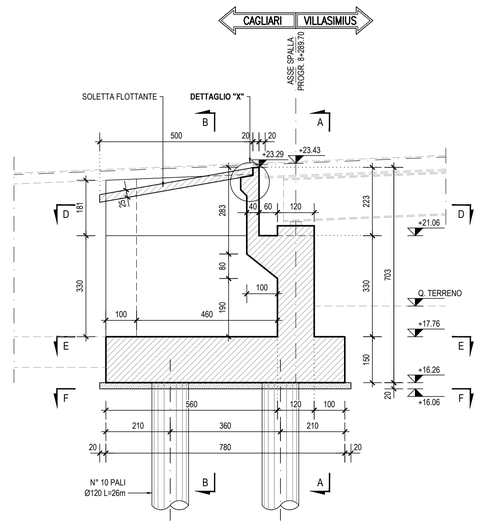

DETTAGLIO "X" scala 1:20

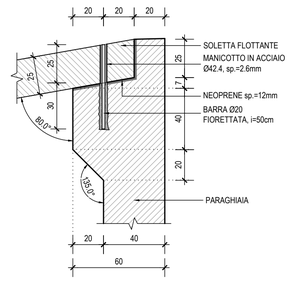

KEY-PLAN scala 1:50000

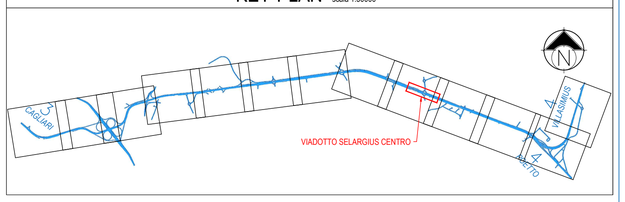

SEZIONE B-B scala 1:100

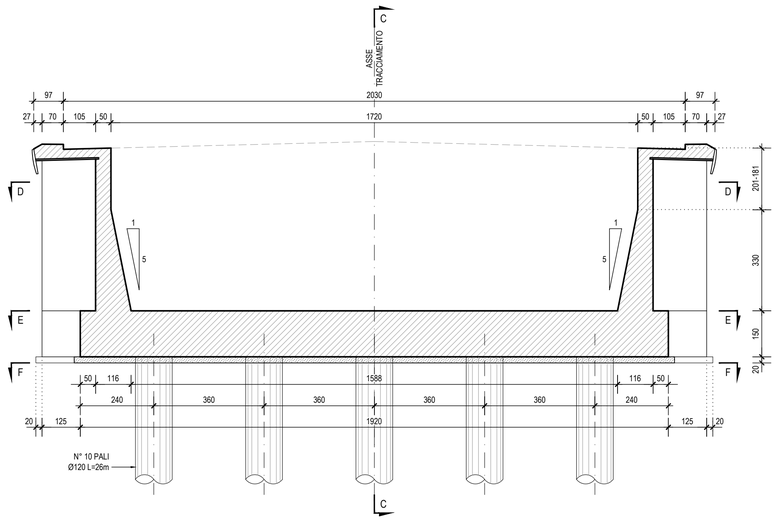

SEZIONE E-E scala 1:100

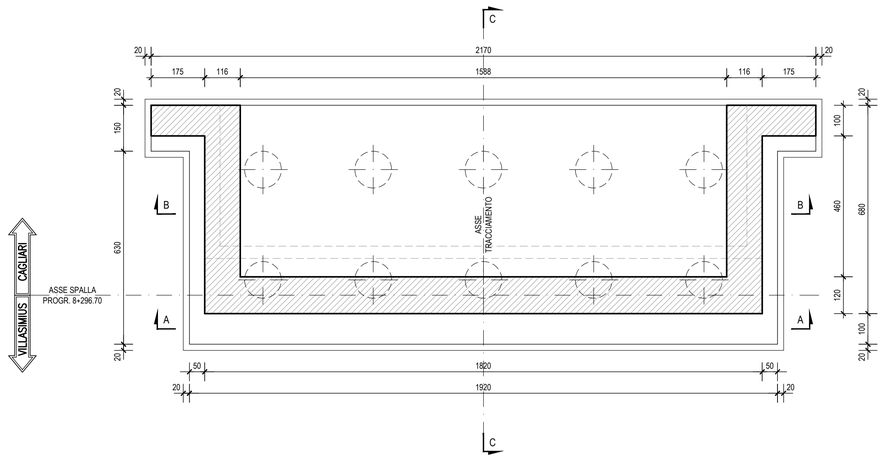

SEZIONE D-D scala 1:100

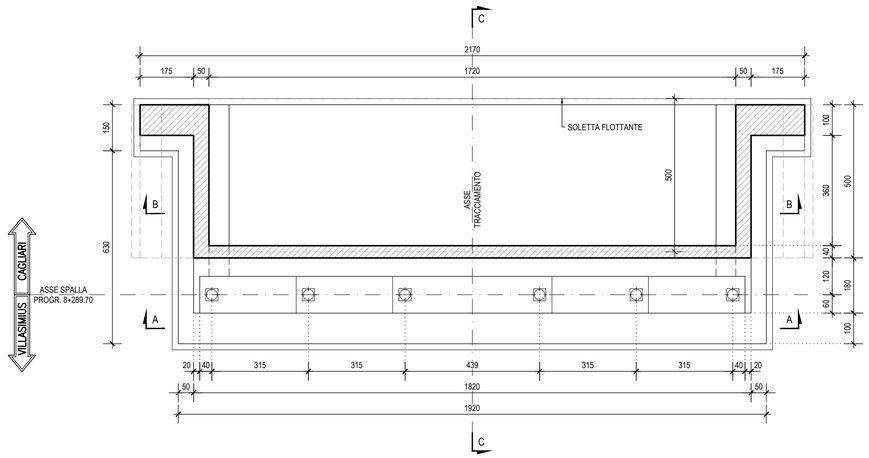

SEZIONE F-F scala 1:100

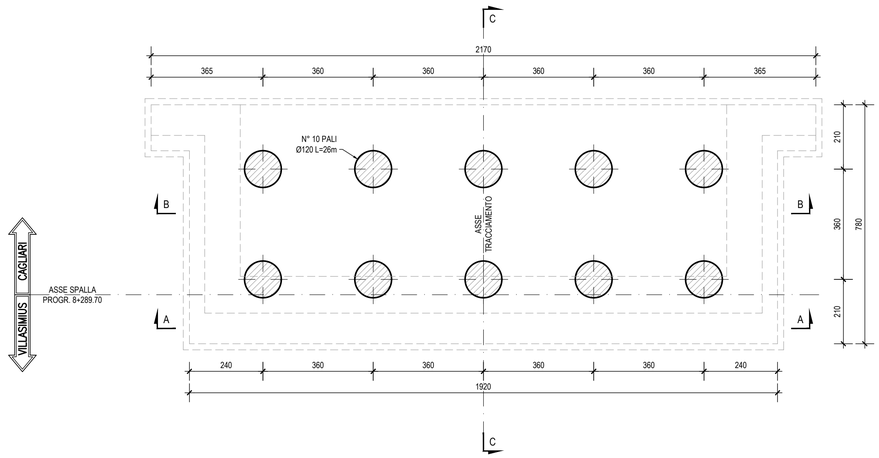

NOTA

- PER LE CARATTERISTICHE DEI MATERIALI SI RIMANDA ALL'ELABORATO:
"TABELLA MATERIALI STRUTTURE" - DPCA06-D-1501-T00-EG-01-GEN-PC-01-A

INCIDENZE STRUTTURE IN C.A.

- PALI Ø120 ⇒ 150 kg/ml
- FONDAZIONI (SPALLE E PILE) ⇒ 120 kg/mc
- ELEVAZIONI SPALLE ⇒ 140 kg/mc
- ELEVAZIONI PILE (FUSTI) E PULVINI ⇒ 220 kg/mc
- BAGGIOLI ⇒ 100 kg/mc
- SOLETTA IMPALCATO ⇒ 240 kg/mc

M / Scale 1 : 100

5m 0 5m 10m

Anas SpA
Direzione Centrale Progettazione

CUP F2602000340001 CIG 652449686B

Cagliaritana

GARA CA 08/15 - NUOVA SS 554 CAGLIARITANA
ADEGUAMENTO DELL'ASSE ATTREZZATO URBANO ED ELIMINAZIONE DELLE INTERSEZIONI A RASO DAL KM 1+500 AL KM 11+850

OFFERTA TECNICA

ASSE STRADALE PRINCIPALE

VIADOTTI

VIADOTTO SELARGIUS CENTRO - km. 8+500

Carpenteria Spalla Ovest

b Pregio tecnico
c Caratteristiche ambientali
d Cantierizzazione e fasi di lavoro

CODICE PROGETTO progetto	liv.	numero	CODICE ELABORATO campo 1	campo 2	campo 3	campo 4	rev	SCALA	DATA	CODICE ELABORATO DI OFFERTA
DPCA06	D	1501	T00	VI03	STR	CP01	B	1:100	05/11/2017	9.55

CONCORRENTE:

ASTALDI

PROGETTISTA INDICATO COSTITUENDO R.T.P.

Capogruppo Mandataria R.T.P.
SWS

Mandante
ASTALDI

Mandante
ING. FRANCESCA LEO

RESPONSABILE DELL'INTEGRAZIONE FRA LE PRESTAZIONI SPECIALISTICHE
Ing. Paolo Cucino

RESPONSABILE ELABORATO
Ing. Antonio De Girolamo

DEFINED SCALE APPLIES TO A1 FORMAT