# Anas SpA

*Direzione Centrale Progettazione*

CUP F2602000340001 CIG 652449686B

Cagliaritana

## GARA CA 08/15 - NUOVA SS 554 CAGLIARITANA

ADEGUAMENTO DELL'ASSE ATTREZZATO URBANO ED ELIMINAZIONE DELLE INTERSEZIONI A RASO DAL KM 1+500 AL KM 11+850

# PROGETTO DEFINITIVO

## SVINCOLI

## PROGETTO STRADALE

### SVINCOLO BARACCA MANNA - km.3+900 (SV01)

**Quaderno delle sezioni - rampa bidirezionale**

| CODICE PROGETTO | | | CODICE ELABORATO | | | | | SCALA | DATA | |
|---|---|---|---|---|---|---|---|---|---|---|
| progetto | liv. | numero | campo 1 | campo 2 | campo 3 | campo 4 | rev | | | |
| D P C A 0 6 | D | 1 5 0 1 | V 0 2 | P S 0 4 | T R A | S Z 0 1 | D | 1:200 | 30/112019 | **24.20** |

**CONCORRENTE:**

ASTALDI

**PROGETTISTA INDICATO COSTITUENDO R.T.P.**

Capogruppo Mandataria R.T.P.

SWS™

Mandante

ASTALDI

Mandante

**ING. FRANCESCA LEO**

**RESPONSABILE DELL'INTEGRAZIONE FRA LE PRESTAZIONI SPECIALISTICHE**

Ing. Paolo Cucino

**RESPONSABILE ELABORATO**

Ing. Paolo Cucino

| | |
|---|---|
| PROFILO | SV01_RAMPA_BIDIREZ |
| SEZIONE | 1 |
| PROGRESSIVA | 0.00 |

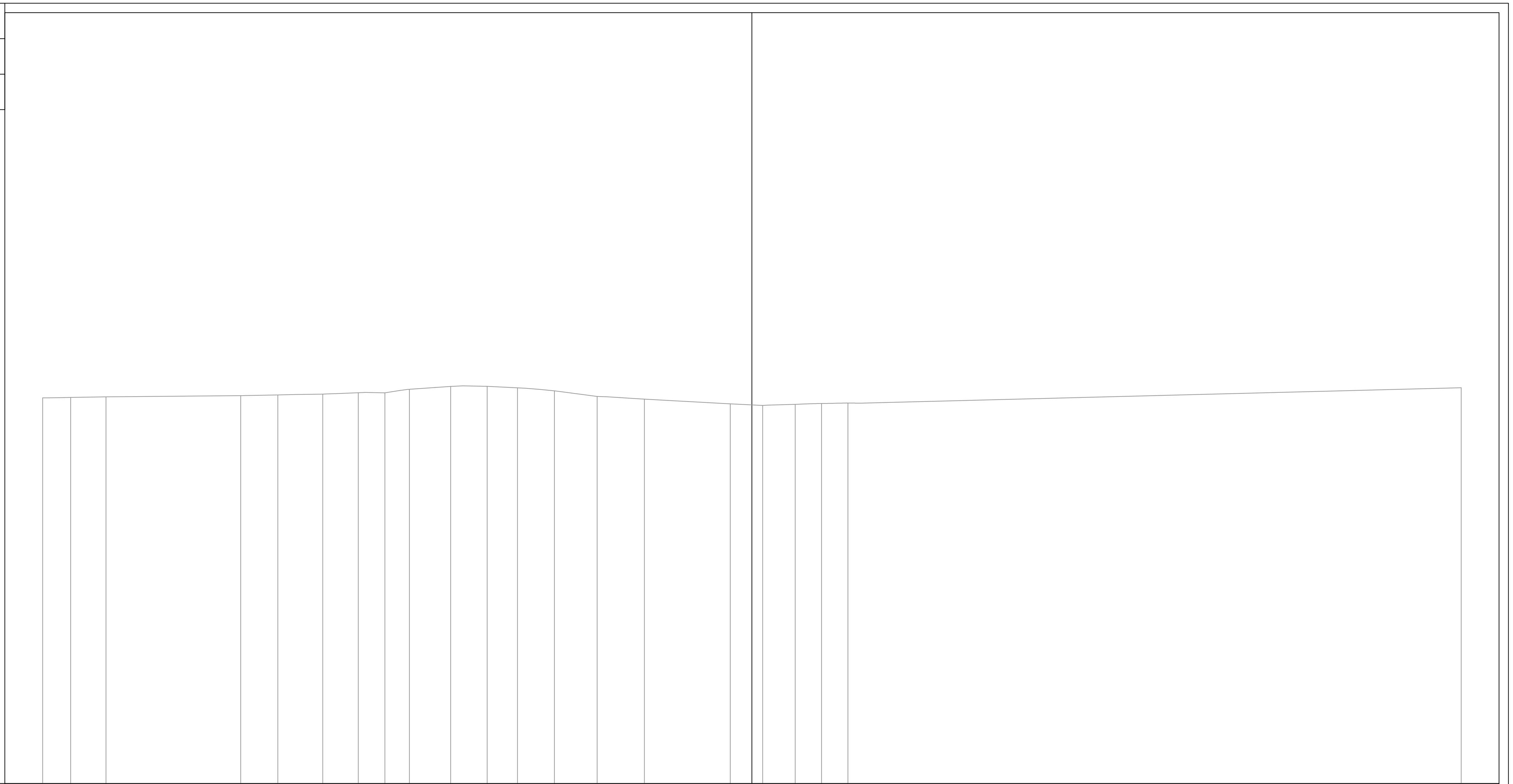


| | | | | | | | | | | | | | | | | | | | | | |
|---|---|---|---|---|---|---|---|---|---|---|---|---|---|---|---|---|---|---|---|---|---|
| PROGRESSIVE TERRENO | -30.00 | -28.82 | -27.32 | -21.63 | -20.06 | -18.15 | -16.65 | -15.52 | -14.49 | -12.74 | -11.20 | -9.91 | -8.35 | -6.55 | -4.55 | -0.91 | 0.45 | 1.83 | 2.94 | 4.06 | 30.00 |
| PARZIALI TERRENO | 1.18 | 1.50 | 5.69 | 1.57 | 1.91 | 1.50 | 1.13 | 1.03 | 1.75 | 1.54 | 1.29 | 1.56 | 1.80 | 2.00 | 3.64 | 1.36 | 1.38 | 1.11 | 1.12 | 25.94 | |
| QUOTE TERRENO | 33.31 | 33.33 | 33.35 | 33.40 | 33.43 | 33.47 | 33.52 | 33.52 | 33.67 | 33.79 | 33.80 | 33.73 | 33.61 | 33.37 | 33.25 | 33.06 | 32.99 | 33.03 | 33.07 | 33.09 | 33.74 |
| PROGRESSIVE PROGETTO | | | | | | | | | | | | | | | | | | | | | |
| PARZIALI PROGETTO | | | | | | | | | | | | | | | | | | | | | |
| QUOTE PROGETTO | | | | | | | | | | | | | | | | | | | | | |
| PROGRESSIVE RILEVATO | | | | | | | | | | | | | | | | | | | | | |
| PARZIALI RILEVATO | | | | | | | | | | | | | | | | | | | | | |
| QUOTE RILEVATO | | | | | | | | | | | | | | | | | | | | | |

PROFILO SV01_RAMPA_BIDIREZ

SEZIONE 1B

PROGRESSIVA 13.79

| | | |
|---|---|---|
| AA SCAVO | m² | 30.48 |
| CA DEM. BITUME SC. | m² | 0.26 |
| CC DEM. FONDAZ. SC. | m² | 1.05 |
| DA SCOTICO SCAVO | m² | 4.38 |
| EA BONIFICA | m² | 4.07 |
| GA USURA 4 | m² | 0.81 |
| GB BINDER 4 | m² | 1.33 |
| GC BASE 4 | m² | 2.21 |
| GD FONDAZIONE 4 | m² | 7.82 |
| HA VEGETALE | m² | 2.36 |
| ge AREA PAVIMENT. 4 | m | 22.02 |
| hb SUPERF. VEGETALE | m | 5.42 |

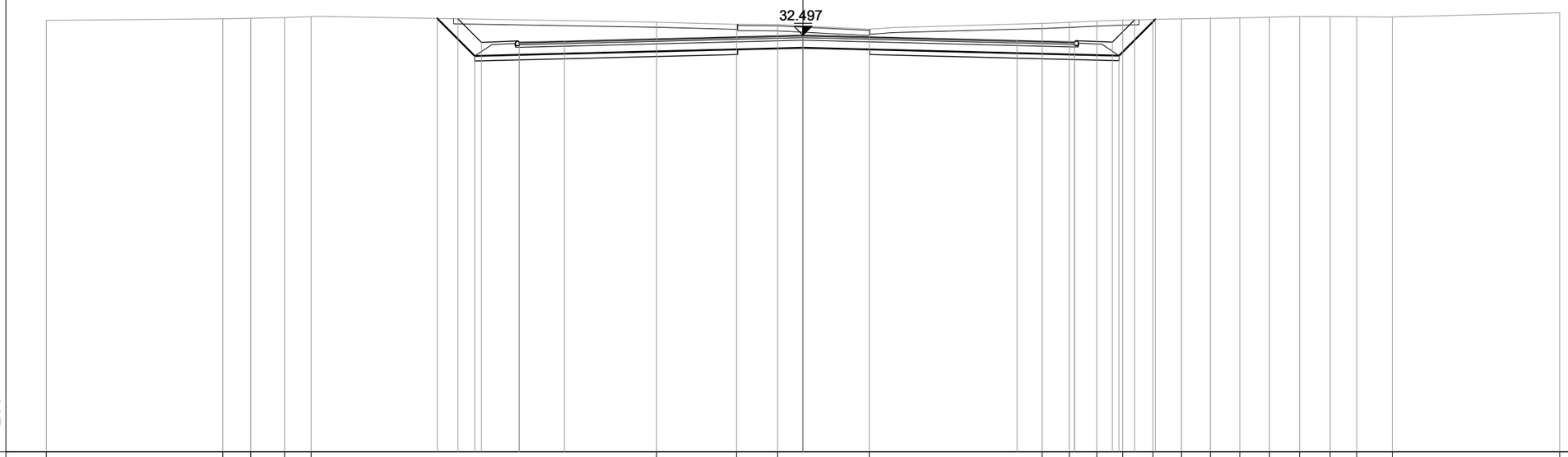


| | | | | | | | | | | | | | | | | | | | | | | | | | | | | | | | | | |
|---|---|---|---|---|---|---|---|---|---|---|---|---|---|---|---|---|---|---|---|---|---|---|---|---|---|---|---|---|---|---|---|---|---|
| PROGRESSIVE TERRENO | -30.00 | | | | | -23.00 | -21.90 | -20.56 | -19.50 | | | | | | | -5.81 | | -2.63 | -1.01 | | 2.63 | | | | | 9.48 | 10.56 | 11.65 | 12.68 | 13.87 | 15.01 | 16.16 | 17.32 | 18.50 | 19.69 | 20.90 | 21.96 | 23.37 | | | | 30.00 |
| PARZIALI TERRENO | | 7.00 | | | | 1.10 | 1.34 | 1.06 | | 13.69 | | | | | | | 3.18 | | 1.62 | 3.64 | | 6.85 | | 1.08 | 1.09 | 1.03 | 1.19 | 1.14 | 1.15 | 1.16 | 1.18 | 1.19 | 1.21 | 1.06 | 1.41 | | 6.63 | | | | |
| QUOTE TERRENO | 33.08 | | | | | 33.14 | 33.17 | 33.19 | 33.23 | | | | | | | 33.01 | | 32.93 | 32.91 | | 32.73 | | | | | 32.96 | 33.00 | 33.05 | 33.09 | 33.12 | 33.14 | 33.16 | 33.18 | 33.21 | 33.23 | 33.23 | 33.22 | 33.21 | | | | 33.38 |
| PROGRESSIVE PROGETTO | | | | | | | | | | | -13.68 | -12.75 | -11.25 | -9.45 | | | | | | 0.00 | | | | | | 8.49 | 10.77 | | 12.27 | 13.15 | | | | | | | | | | | | |
| PARZIALI PROGETTO | | | | | | | | | | | 0.93 | 1.50 | 1.80 | | | 9.45 | | | | | | 8.49 | | | | 2.28 | 1.50 | | 0.88 | | | | | | | | | | | | | |
| QUOTE PROGETTO | | | | | | | | | | | 33.14 | 32.21 | 32.22 | 32.26 | | | | | | 32.50 | | | | | | 32.28 | 32.23 | | 32.22 | 33.10 | | | | | | | | | | | | |
| PROGRESSIVE RILEVATO | | | | | | | | | | | -14.50 | -13.01 | -11.25 | | | | | | | 0.00 | | | | | | | 10.77 | | 12.53 | 13.97 | | | | | | | | | | | | |
| PARZIALI RILEVATO | | | | | | | | | | | 1.49 | 1.76 | | | | 11.25 | | | | | | 10.77 | | | | | 1.76 | | 1.44 | | | | | | | | | | | | | |
| QUOTE RILEVATO | | | | | | | | | | | 33.16 | 31.67 | 31.72 | | | | | | | 32.00 | | | | | | | 31.73 | | 31.68 | 33.12 | | | | | | | | | | | | |

PROFILO SV01_RAMPA_BIDIREZ

SEZIONE 2

PROGRESSIVA 20.00

| | | |
|---|---|---|
| AA SCAVO | m² | 18.57 |
| CA DEM. BITUME SC. | m² | 0.25 |
| CC DEM. FONDAZ. SC. | m² | 1.07 |
| DA SCOTICO SCAVO | m² | 2.82 |
| EA BONIFICA | m² | 2.35 |
| GA USURA 4 | m² | 0.60 |
| GB BINDER 4 | m² | 0.89 |
| GC BASE 4 | m² | 1.48 |
| GD FONDAZIONE 4 | m² | 4.72 |
| HA VEGETALE | m² | 0.92 |
| ge AREA PAVIMENT. 4 | m | 14.79 |
| hb SUPERF. VEGETALE | m | 2.72 |

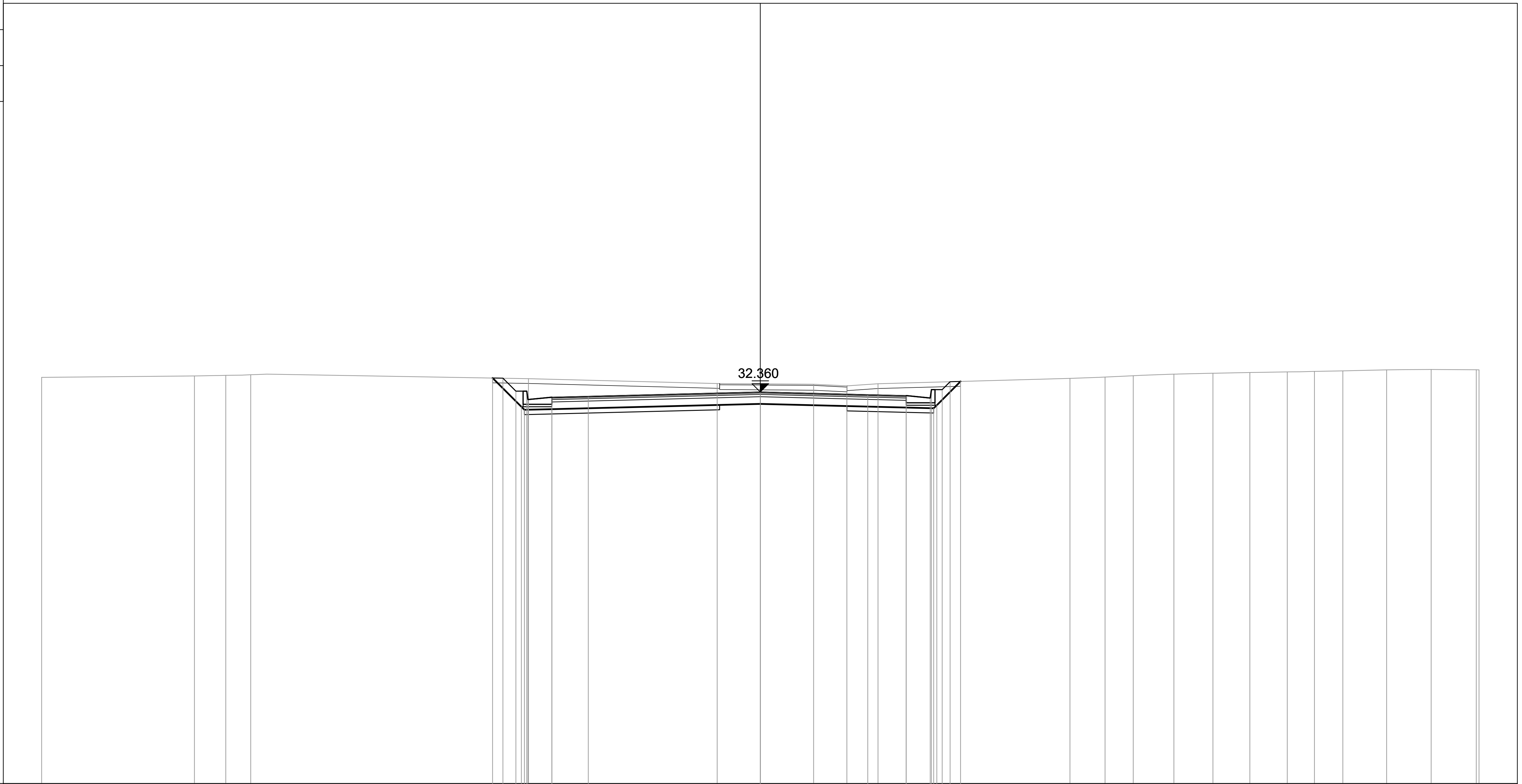


16

200

200

| | |
|---|---|
| PROGRESSIVE TERRENO | -30.00, -23.62, -22.31, -21.27, -9.68, -1.80, 2.22, 3.61, 4.91, 12.93, 14.39, 15.57, 17.27, 18.90, 20.44, 22.00, 23.13, 24.32, 26.15, 28.00, 29.89, 30.00 |
| PARZIALI TERRENO | 6.38, 1.31, 1.04, 11.59, 7.88, 4.02, 1.39, 1.30, 8.02, 1.46, 1.18, 1.70, 1.63, 1.54, 1.56, 1.13, 1.19, 1.83, 1.85, 1.89, 0.11 |
| QUOTE TERRENO | 32.97, 33.03, 33.05, 33.08, 32.92, 32.71, 32.68, 32.61, 32.70, 32.93, 32.98, 33.04, 33.10, 33.14, 33.17, 33.20, 33.22, 33.24, 33.28, 33.30, 33.29, 33.28 |
| PROGRESSIVE PROGETTO | -10.74, -10.20, -9.75, -9.70, -8.70, -7.18, 0.00, 4.49, 6.09, 7.09, 7.14, 7.59, 7.92 |
| PARZIALI PROGETTO | 0.54, 0.45, 0.05, 1.00, 1.52, 7.18, 4.49, 1.60, 1.00, 0.05, 0.45, 0.33 |
| QUOTE PROGETTO | 32.94, 32.39, 32.39, 32.04, 32.14, 32.18, 32.36, 32.25, 32.21, 32.11, 32.46, 32.46, 32.79 |
| PROGRESSIVE RILEVATO | -11.18, -9.98, -9.85, -8.70, 0.00, 6.09, 7.24, 7.37, 8.36 |
| PARZIALI RILEVATO | 1.20, 0.13, 1.15, 8.70, 6.09, 1.15, 0.13, 0.99 |
| QUOTE RILEVATO | 32.94, 31.74, 31.61, 31.64, 31.86, 31.71, 31.68, 31.81, 32.80 |

PROFILO SV01_RAMPA_BIDIREZ

SEZIONE 3

PROGRESSIVA 40.00

| | | |
|---|---|---|
| AA SCAVO | m² | 15.68 |
| CA DEM. BITUME SC. | m² | 0.30 |
| CC DEM. FONDAZ. SC. | m² | 1.20 |
| DA SCOTICO SCAVO | m² | 2.35 |
| DB SCOTICO RILEVATO | m² | 0.09 |
| EA BONIFICA | m² | 2.24 |
| GA USURA 4 | m² | 0.56 |
| GB BINDER 4 | m² | 0.82 |
| GC BASE 4 | m² | 1.37 |
| GD FONDAZIONE 4 | m² | 4.38 |
| HA VEGETALE | m² | 0.80 |
| ge AREA PAVIMENT. 4 | m | 13.68 |
| hb SUPERF. VEGETALE | m | 2.40 |

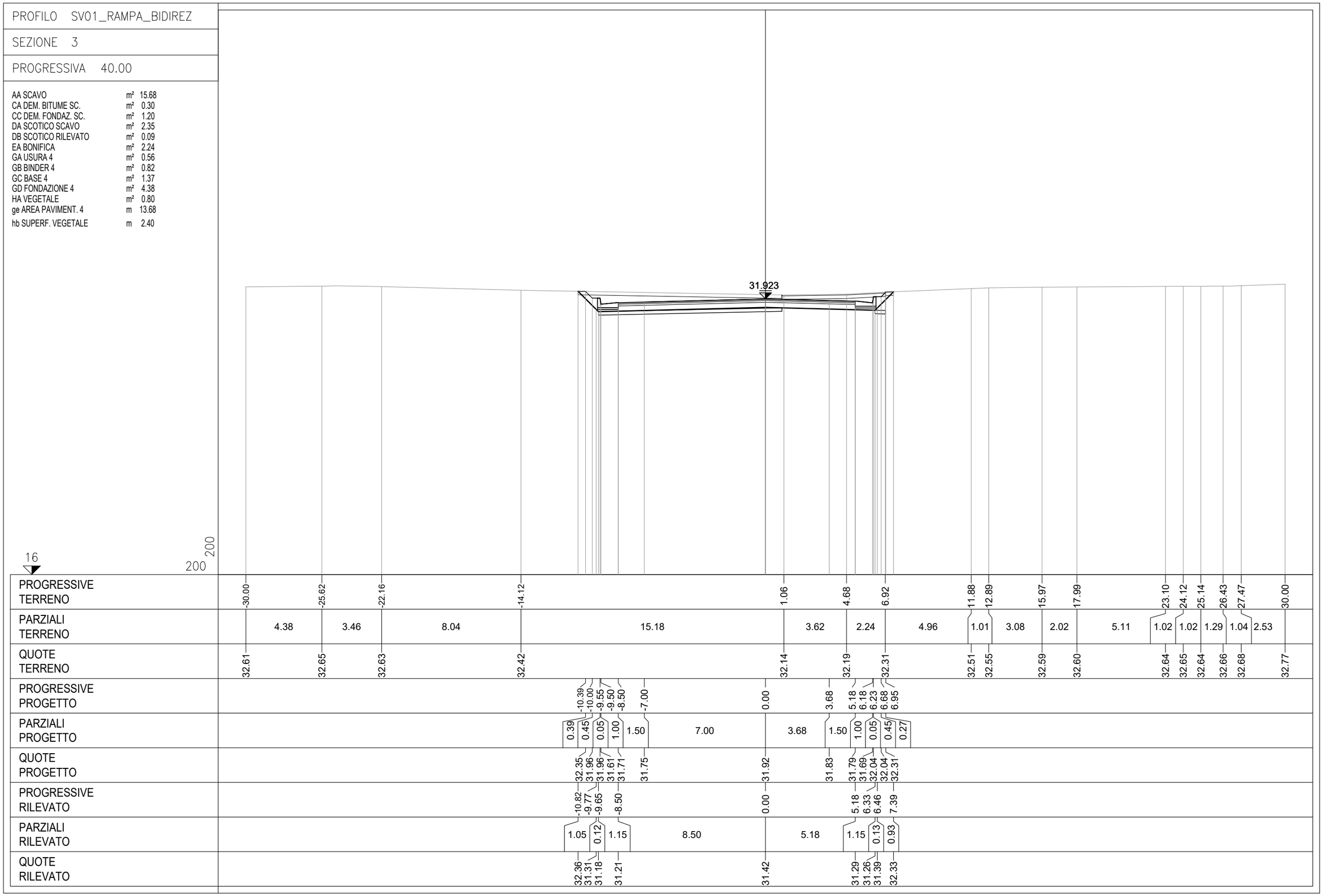

PROFILO SV01_RAMPA_BIDIREZ

SEZIONE 4

PROGRESSIVA 60.00

| | | |
|---|---|---|
| AA SCAVO | m² | 8.78 |
| CA DEM. BITUME SC. | m² | 0.28 |
| CC DEM. FONDAZ. SC. | m² | 1.10 |
| DA SCOTICO SCAVO | m² | 3.01 |
| EA BONIFICA | m² | 3.00 |
| GA USURA 4 | m² | 0.62 |
| GB BINDER 4 | m² | 0.94 |
| GC BASE 4 | m² | 1.57 |
| GD FONDAZIONE 4 | m² | 4.98 |
| HA VEGETALE | m² | 0.22 |
| ge AREA PAVIMENT. 4 | m | 15.70 |
| hb SUPERF. VEGETALE | m | 1.38 |

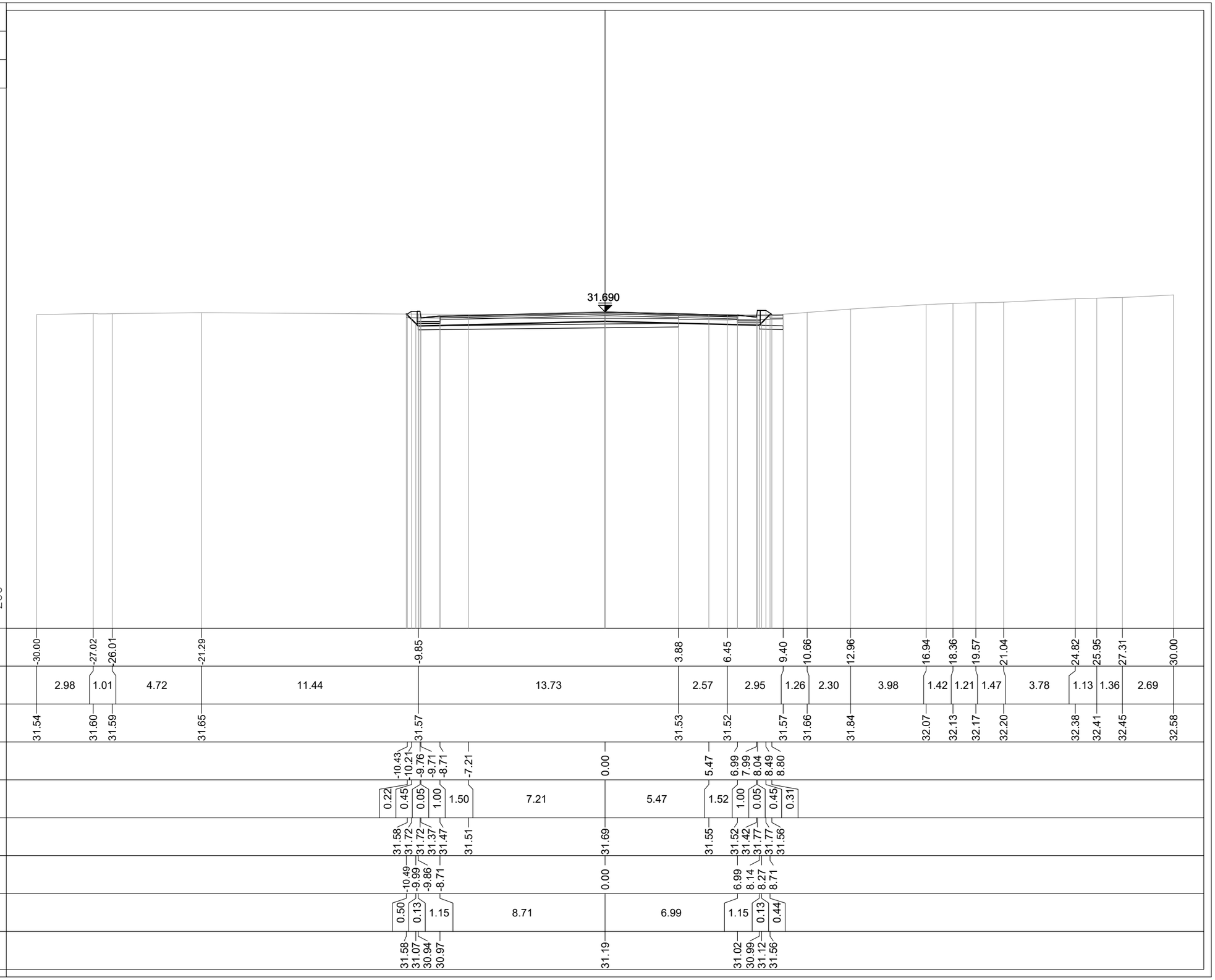

PROFILO SV01_RAMPA_BIDIREZ

SEZIONE 5

PROGRESSIVA 80.00

| | | |
|---|---|---|
| AA SCAVO | m² | 0.10 |
| BA RILEVATO | m² | 6.63 |
| CA DEM. BITUME SC. | m² | 0.26 |
| CC DEM. FONDAZ. SC. | m² | 1.08 |
| DA SCOTICO SCAVO | m² | 0.02 |
| DB SCOTICO RILEVATO | m² | 4.07 |
| EA BONIFICA | m² | 4.10 |
| GA USURA 4 | m² | 0.88 |
| GB BINDER 4 | m² | 1.29 |
| GC BASE 4 | m² | 2.16 |
| GD FONDAZIONE 4 | m² | 7.63 |
| HA VEGETALE | m² | 0.96 |
| ge AREA PAVIMENT. 4 | m | 21.45 |
| hb SUPERF. VEGETALE | m | 5.46 |

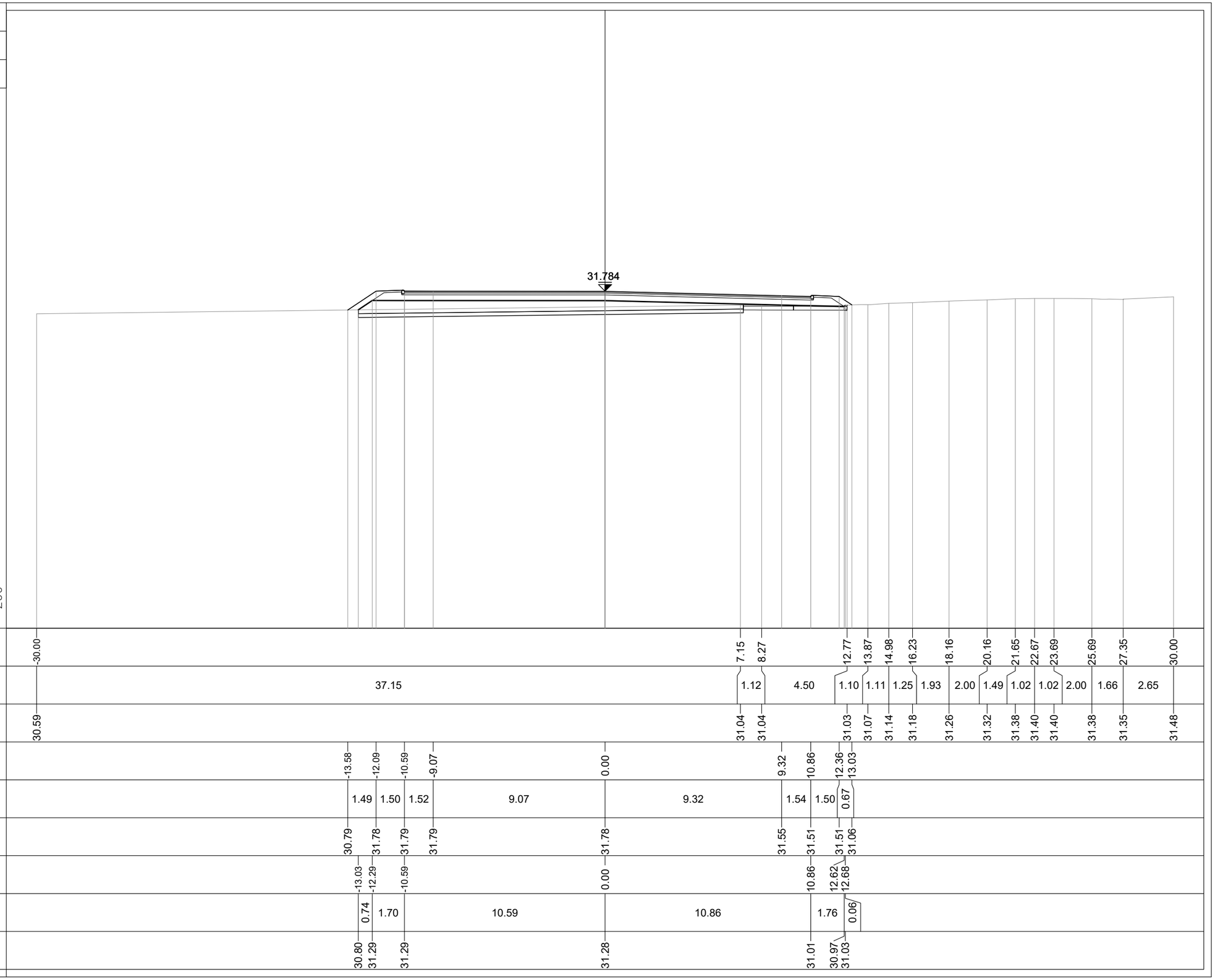

PROFILO SV01_RAMPA_BIDIREZ

SEZIONE 5A

PROGRESSIVA 84.82

| | | |
|---|---|---|
| BA RILEVATO | m² | 14.28 |
| CA DEM. BITUME SC. | m² | 0.21 |
| CC DEM. FONDAZ. SC. | m² | 0.80 |
| DB SCOTICO RILEVATO | m² | 4.59 |
| EA BONIFICA | m² | 2.88 |
| GA USURA 4 | m² | 0.91 |
| GB BINDER 4 | m² | 1.39 |
| GC BASE 4 | m² | 2.32 |
| GD FONDAZIONE 4 | m² | 7.52 |
| HA VEGETALE | m² | 0.86 |
| ge AREA PAVIMENT. 4 | m | 23.18 |
| hb SUPERF. VEGETALE | m | 3.99 |

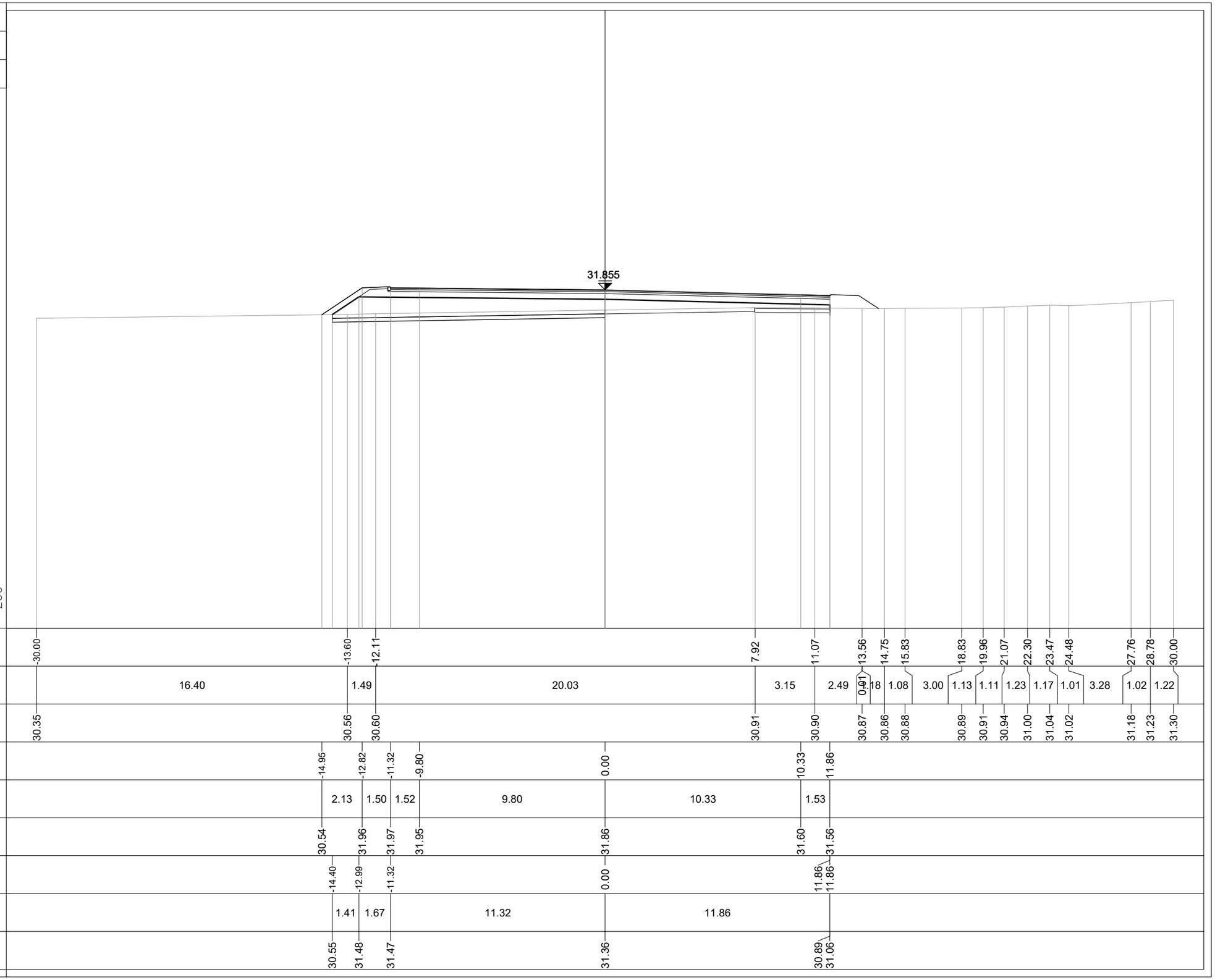

PROFILO SV01_RAMPA_BIDIREZ

SEZIONE 5B

PROGRESSIVA 86.17

| | | |
|---|---|---|
| BA RILEVATO | m² | 14.39 |
| DB SCOTICO RILEVATO | m² | 4.05 |
| EA BONIFICA | m² | 2.95 |
| GA USURA 4 | m² | 0.68 |
| GB BINDER 4 | m² | 1.01 |
| GC BASE 4 | m² | 1.73 |
| GD FONDAZIONE 4 | m² | 5.66 |
| HA VEGETALE | m² | 0.93 |
| ge AREA PAVIMENT. 4 | m | 17.04 |
| hb SUPERF. VEGETALE | m | 4.22 |

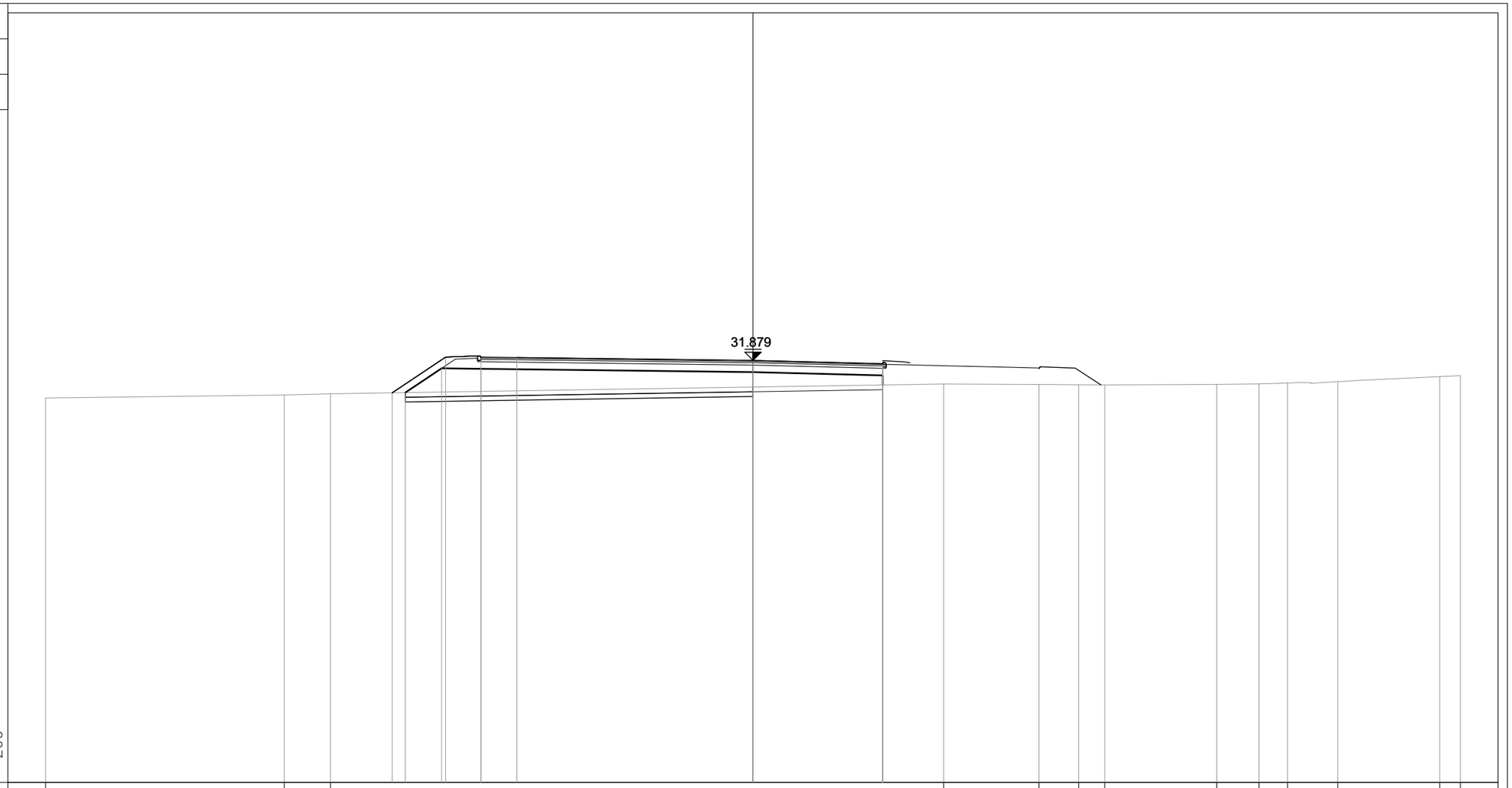


| | | | | | | | | | | | | | | | | | | | | | | | | |
|---|---|---|---|---|---|---|---|---|---|---|---|---|---|---|---|---|---|---|---|---|---|---|---|---|
| PROGRESSIVE TERRENO | -30.00 | | | | -19.88 | -17.92 | | | | | | | | | 8.09 | | 12.13 | 13.81 | 14.92 | | 19.67 | 21.46 | 22.68 | 24.80 | | 29.12 | 30.00 |
| PARZIALI TERRENO | | 10.12 | | | 1.96 | | | | 26.01 | | | | | | | 4.04 | 1.68 | 1.11 | | 4.75 | 1.79 | 1.22 | 2.12 | | 4.32 | 0.88 | |
| QUOTE TERRENO | 30.28 | | | | 30.41 | 30.46 | | | | | | | | | 30.88 | | 30.86 | 30.84 | 30.84 | | 30.86 | 30.88 | 30.92 | 30.98 | | 31.19 | 31.23 |
| PROGRESSIVE PROGETTO | | | | | | | -15.30 | -13.04 | -11.54 | -10.02 | | | 0.00 | | | | | | 5.50 5.50 5.50 | | | | | | | | |
| PARZIALI PROGETTO | | | | | | | 2.26 | 1.50 | 1.52 | | 10.02 | | | 5.50 | | | | | | | | | | | | | |
| QUOTE PROGETTO | | | | | | | 30.50 | 32.01 | 32.02 | 32.00 | | | 31.88 | | | | | | 31.79 31.74 31.74 | | | | | | | | |
| PROGRESSIVE RILEVATO | | | | | | | -14.75 | -13.20 | -11.54 | | | | 0.00 | | | | | | 5.50 5.50 5.50 | | | | | | | | |
| PARZIALI RILEVATO | | | | | | | 1.55 | 1.66 | | | 11.54 | | | 5.50 | | | | | | | | | | | | | |
| QUOTE RILEVATO | | | | | | | 30.51 | 31.54 | 31.52 | | | | 31.38 | | | | | | 30.84 31.24 31.24 | | | | | | | | |

PROFILO SV01_RAMPA_BIDIREZ

SEZIONE 5C

PROGRESSIVA 88.53

| | | |
|---|---|---|
| BA RILEVATO | m² | 17.84 |
| DB SCOTICO RILEVATO | m² | 4.28 |
| EA BONIFICA | m² | 1.20 |
| GA USURA 4 | m² | 0.70 |
| GB BINDER 4 | m² | 0.98 |
| GC BASE 4 | m² | 1.66 |
| GD FONDAZIONE 4 | m² | 6.15 |
| HA VEGETALE | m² | 1.15 |
| ge AREA PAVIMENT. 4 | m | 16.43 |
| hb SUPERF. VEGETALE | m | 5.89 |

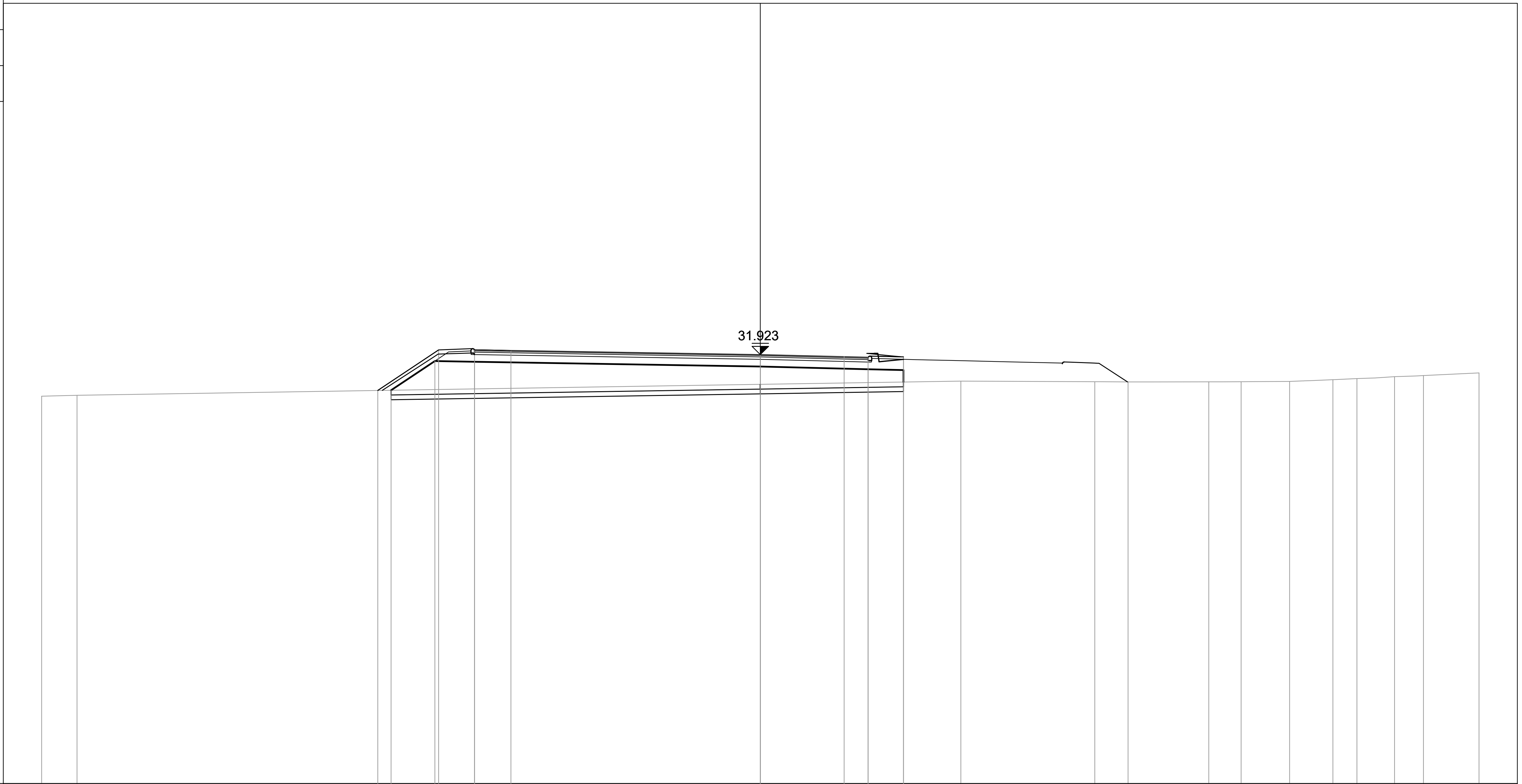


| | |
|---|---|
| PROGRESSIVE TERRENO | -30.00, -28.52, 8.37, 13.96, 15.35, 18.72, 20.07, 22.10, 23.90, 24.90, 26.47, 27.68, 30.00 |
| PARZIALI TERRENO | 1.48, 36.89, 5.59, 1.39, 3.37, 1.35, 2.03, 1.80, 1.00, 1.57, 1.21, 2.32 |
| QUOTE TERRENO | 30.18, 30.22, 30.82, 30.79, 30.78, 30.78, 30.79, 30.80, 30.87, 30.92, 31.00, 31.05, 31.16 |
| PROGRESSIVE PROGETTO | -15.97, -13.43, -11.93, -10.41, 0.00, 3.50, 4.50, 5.98 |
| PARZIALI PROGETTO | 2.54, 1.50, 1.52, 10.41, 3.50, 1.00, 1.48 |
| QUOTE PROGETTO | 30.42, 32.12, 32.12, 32.10, 31.92, 31.84, 31.81, 31.83 |
| PROGRESSIVE RILEVATO | -15.41, -13.59, -11.93, 0.00, 4.50, 5.98, 5.98 |
| PARZIALI RILEVATO | 1.82, 1.66, 11.93, 4.50, 1.48 |
| QUOTE RILEVATO | 30.43, 31.65, 31.62, 31.42, 31.31, 31.27, 30.78 |

PROFILO SV01_RAMPA_BIDIREZ

SEZIONE 5D

PROGRESSIVA 89.58

| | | |
|---|---|---|
| BA RILEVATO | m² | 8.87 |
| DB SCOTICO RILEVATO | m² | 2.30 |
| EA BONIFICA | m² | 1.20 |
| GA USURA 4 | m² | 0.41 |
| GB BINDER 4 | m² | 0.60 |
| GC BASE 4 | m² | 1.00 |
| GD FONDAZIONE 4 | m² | 3.66 |
| HA VEGETALE | m² | 0.14 |
| ge AREA PAVIMENT. 4 | m | 9.99 |
| hb SUPERF. VEGETALE | m | 1.42 |

14

200 200

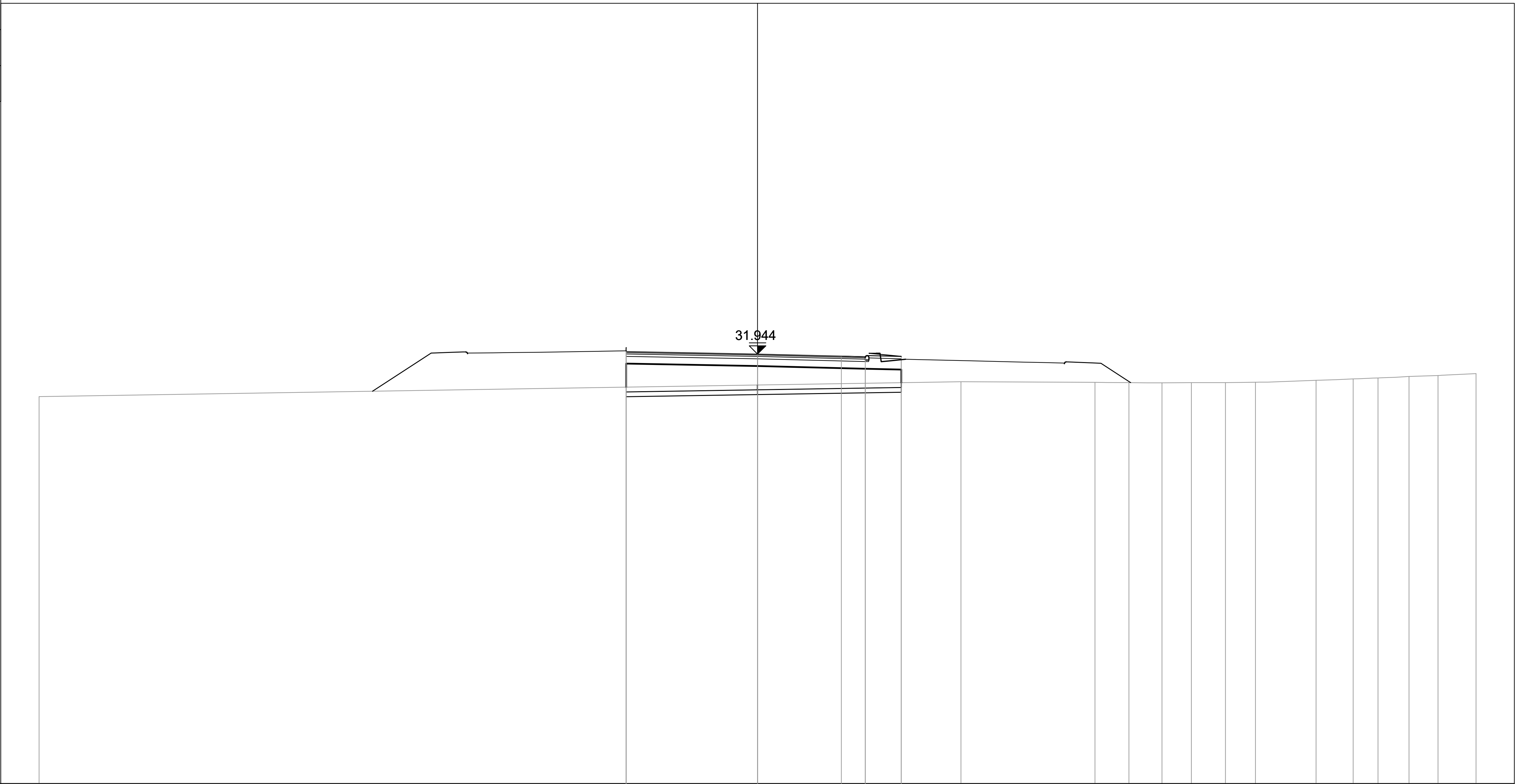


| | |
|---|---|
| PROGRESSIVE TERRENO | -30.00, 8.49, 14.09, 15.51, 16.89, 18.11, 19.54, 20.79, 23.32, 24.87, 25.91, 27.20, 28.41, 30.00 |
| PARZIALI TERRENO | 38.49, 5.60, 1.42, 1.38, 1.22, 1.43, 1.25, 2.53, 1.55, 1.04, 1.29, 1.21, 1.59 |
| QUOTE TERRENO | 30.17, 30.79, 30.76, 30.75, 30.74, 30.75, 30.75, 30.77, 30.85, 30.91, 30.95, 31.01, 31.05, 31.12 |
| PROGRESSIVE PROGETTO | -5.49, -5.49, 0.00, 3.50, 4.50, 6.00 |
| PARZIALI PROGETTO | 5.49, 3.50, 1.00, 1.50 |
| QUOTE PROGETTO | 32.05, 32.05, 31.94, 31.86, 31.83, 31.85 |
| PROGRESSIVE RILEVATO | -5.49, -5.49, 0.00, 4.50, 6.00, 6.00 |
| PARZIALI RILEVATO | 5.49, 4.50, 1.50 |
| QUOTE RILEVATO | 30.56, 31.55, 31.44, 31.33, 30.75, 31.29 |

PROFILO SV01_RAMPA_BIDIREZ

SEZIONE 6

PROGRESSIVA 100.00

| | | |
|---|---|---|
| BA RILEVATO | m² | 15.29 |
| DB SCOTICO RILEVATO | m² | 2.40 |
| EA BONIFICA | m² | 1.20 |
| GA USURA 4 | m² | 0.36 |
| GB BINDER 4 | m² | 0.55 |
| GC BASE 4 | m² | 0.90 |
| GD FONDAZIONE 4 | m² | 4.01 |
| HA VEGETALE | m² | 0.28 |
| ge AREA PAVIMENT. 4 | m | 9.00 |
| hb SUPERF. VEGETALE | m | 2.84 |

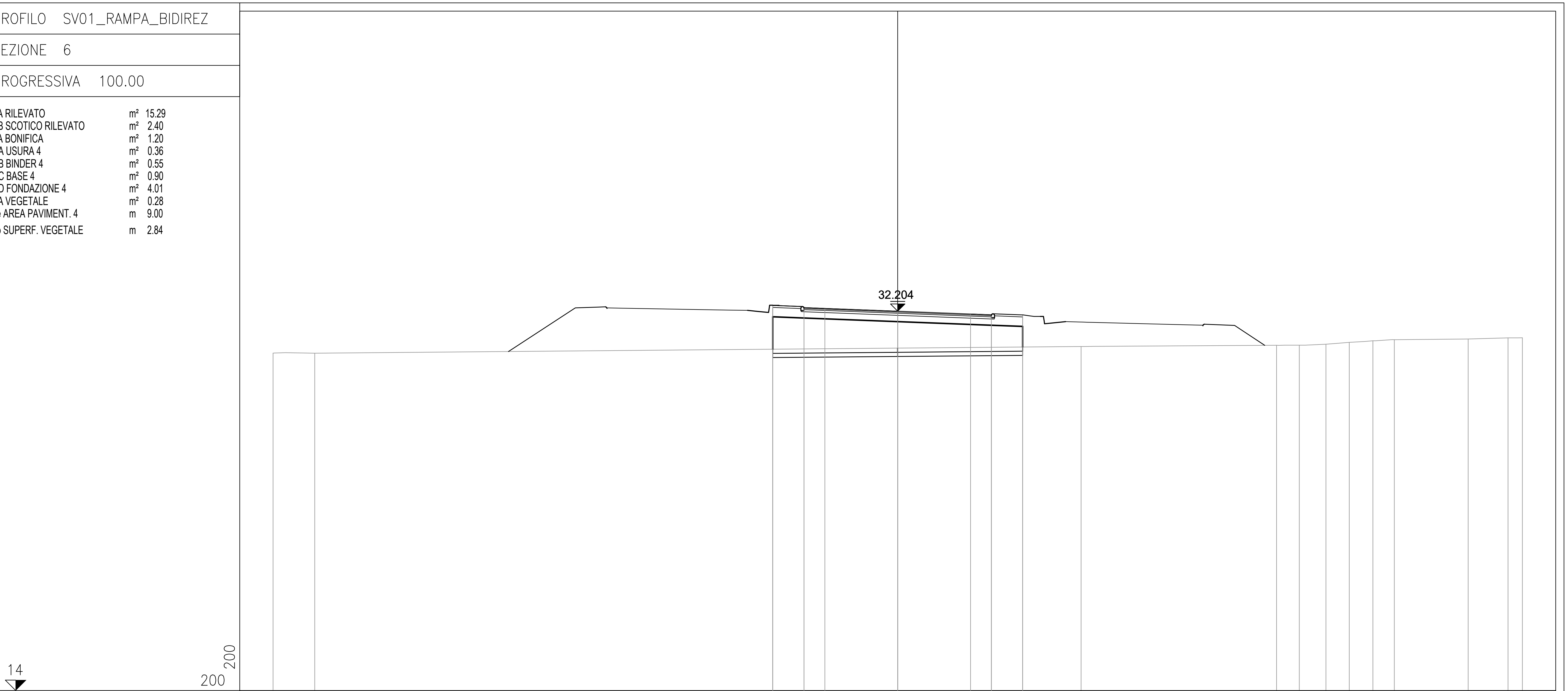


| | |
|---|---|
| PROGRESSIVE TERRENO | -30.00, -28.00, 8.81, 18.20, 19.29, 20.57, 21.69, 22.82, 23.85, 27.40, 29.31, 30.00 |
| PARZIALI TERRENO | 2.00, 36.81, 9.39, 1.09, 1.28, 1.12, 1.13, 1.03, 3.55, 1.91, 0.69 |
| QUOTE TERRENO | 30.19, 30.19, 30.51, 30.57, 30.57, 30.62, 30.71, 30.79, 30.84, 30.87, 30.92, 30.93 |
| PROGRESSIVE PROGETTO | -6.00, -4.50, -3.50, 0.00, 3.50, 4.50, 6.00 |
| PARZIALI PROGETTO | 1.50, 1.00, 3.50, 3.50, 1.00, 1.50 |
| QUOTE PROGETTO | 32.48, 32.38, 32.34, 32.20, 32.07, 32.03, 32.03 |
| PROGRESSIVE RILEVATO | -6.00, -6.00, -4.50, 0.00, 4.50, 6.00, 6.00 |
| PARZIALI RILEVATO | 1.50, 4.50, 4.50, 1.50 |
| QUOTE RILEVATO | 31.94, 30.38, 31.88, 31.70, 31.53, 30.48, 31.47 |

PROFILO SV01_RAMPA_BIDIREZ

SEZIONE 7

PROGRESSIVA 120.00

| | | |
|---|---|---|
| BA RILEVATO | m² | 25.37 |
| DB SCOTICO RILEVATO | m² | 2.39 |
| EA BONIFICA | m² | 2.41 |
| GA USURA 4 | m² | 0.39 |
| GB BINDER 4 | m² | 0.54 |
| GC BASE 4 | m² | 0.92 |
| GD FONDAZIONE 4 | m² | 4.00 |
| HA VEGETALE | m² | 0.28 |
| ge AREA PAVIMENT. 4 | m | 9.00 |
| hb SUPERF. VEGETALE | m | 2.84 |

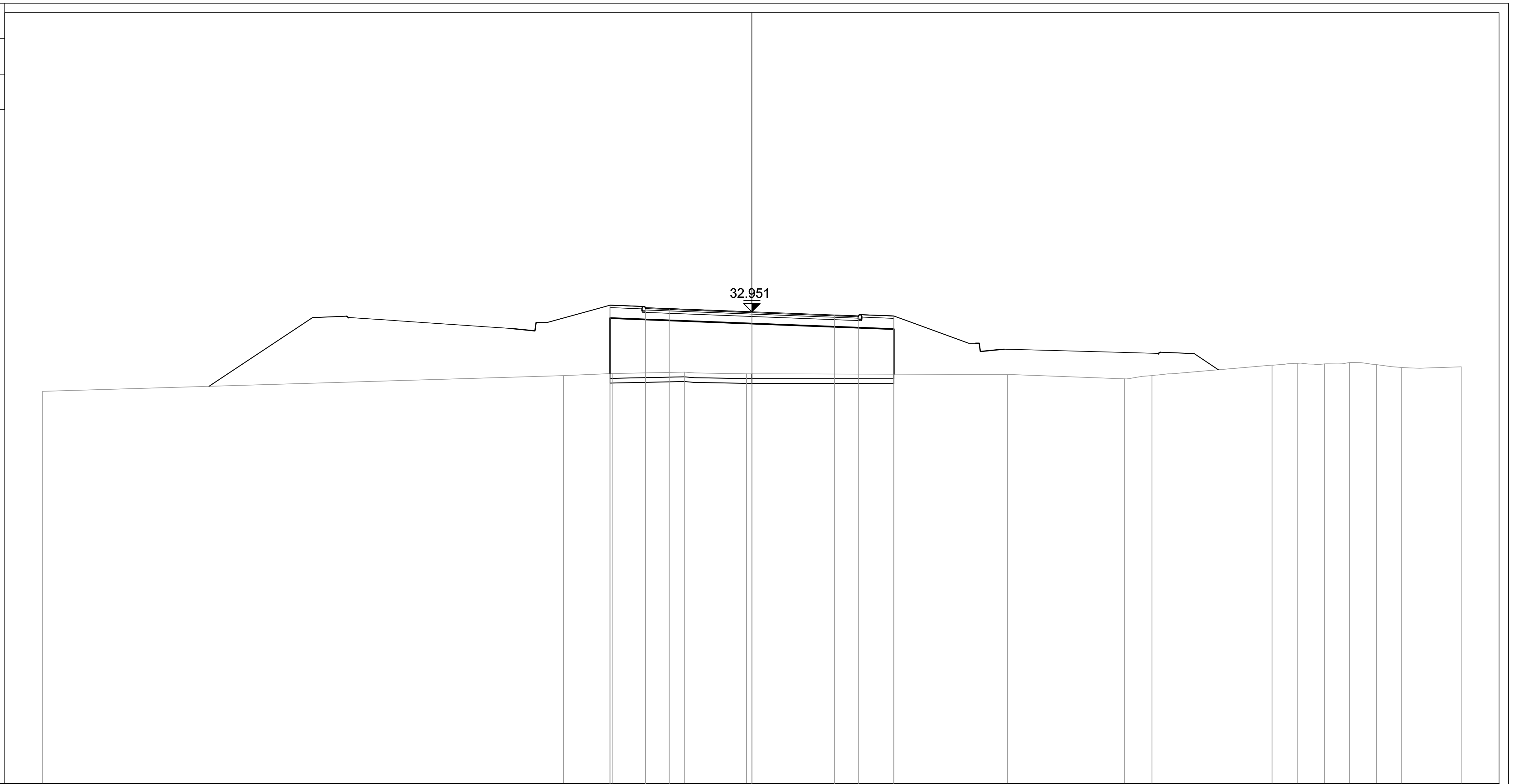


| | |
|---|---|
| PROGRESSIVE TERRENO | -30.00, -7.97, -5.91, -2.86, -0.23, 10.81, 15.76, 16.92, 22.00, 23.07, 24.22, 25.28, 26.42, 27.47, 30.00 |
| PARZIALI TERRENO | 22.03, 2.06, 3.05, 2.63, 11.04, 4.95, 1.16, 5.08, 1.07, 1.15, 1.06, 1.14, 1.05, 2.53 |
| QUOTE TERRENO | 29.59, 30.25, 30.34, 30.40, 30.32, 30.30, 30.11, 30.25, 30.69, 30.77, 30.74, 30.80, 30.72, 30.60, 30.62 |
| PROGRESSIVE PROGETTO | -6.00, -4.50, -3.50, 0.00, 3.50, 4.50, 6.00 |
| PARZIALI PROGETTO | 1.50, 1.00, 3.50, 3.50, 1.00, 1.50 |
| QUOTE PROGETTO | 33.23, 33.12, 33.09, 32.95, 32.82, 32.78, 32.77 |
| PROGRESSIVE RILEVATO | -6.00, -6.00, -4.50, 0.00, 4.50, 6.00, 6.00 |
| PARZIALI RILEVATO | 1.50, 4.50, 4.50, 1.50 |
| QUOTE RILEVATO | 30.33, 32.68, 32.62, 32.45, 32.28, 30.31, 32.22 |

PROFILO SV01_RAMPA_BIDIREZ

SEZIONE 8

PROGRESSIVA 140.00

| | | |
|---|---|---|
| BA RILEVATO | m² | 40.46 |
| DB SCOTICO RILEVATO | m² | 2.40 |
| EA BONIFICA | m² | 1.20 |
| GA USURA 4 | m² | 0.35 |
| GB BINDER 4 | m² | 0.54 |
| GC BASE 4 | m² | 0.91 |
| GD FONDAZIONE 4 | m² | 4.02 |
| HA VEGETALE | m² | 0.27 |
| ge AREA PAVIMENT. 4 | m | 9.00 |
| hb SUPERF. VEGETALE | m | 2.84 |

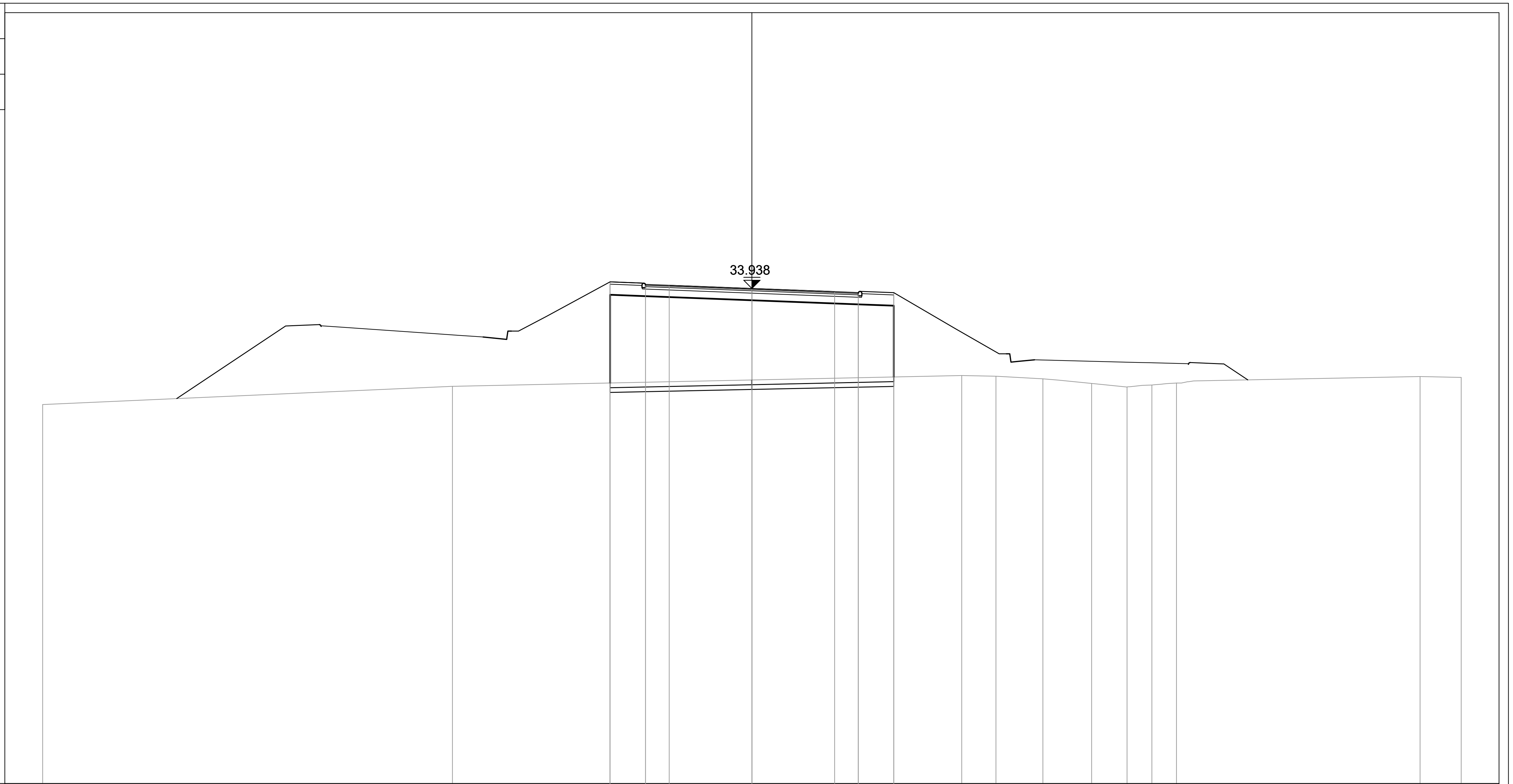


| | |
|---|---|
| PROGRESSIVE TERRENO | -30.00, -12.67, 8.88, 10.32, 12.31, 14.37, 15.87, 16.92, 17.96, 28.26, 30.00 |
| PARZIALI TERRENO | 17.33, 21.55, 1.44, 1.99, 2.06, 1.50, 1.05, 1.04, 10.30, 1.74 |
| QUOTE TERRENO | 29.03, 29.79, 30.26, 30.22, 30.11, 29.92, 29.77, 29.85, 29.93, 30.21, 30.17 |
| PROGRESSIVE PROGETTO | -6.00, -4.50, -3.50, 0.00, 3.50, 4.50, 6.00 |
| PARZIALI PROGETTO | 1.50, 1.00, 3.50, 3.50, 1.00, 1.50 |
| QUOTE PROGETTO | 34.22, 34.11, 34.07, 33.94, 33.80, 33.76, 33.76 |
| PROGRESSIVE RILEVATO | -6.00, -6.00, -4.50, 0.00, 4.50, 6.00, 6.00 |
| PARZIALI RILEVATO | 1.50, 4.50, 4.50, 1.50 |
| QUOTE RILEVATO | 33.67, 29.94, 33.61, 33.44, 33.26, 30.19, 33.21 |

PROFILO SV01_RAMPA_BIDIREZ

SEZIONE 8A

PROGRESSIVA 147.00

| | | |
|---|---|---|
| BA RILEVATO | m² | 40.29 |
| DB SCOTICO RILEVATO | m² | 2.03 |
| EA BONIFICA | m² | 1.02 |
| GA USURA 4 | m² | 0.35 |
| GB BINDER 4 | m² | 0.54 |
| GC BASE 4 | m² | 0.90 |
| GD FONDAZIONE 4 | m² | 2.70 |
| ge AREA PAVIMENT. 4 | m | 9.00 |

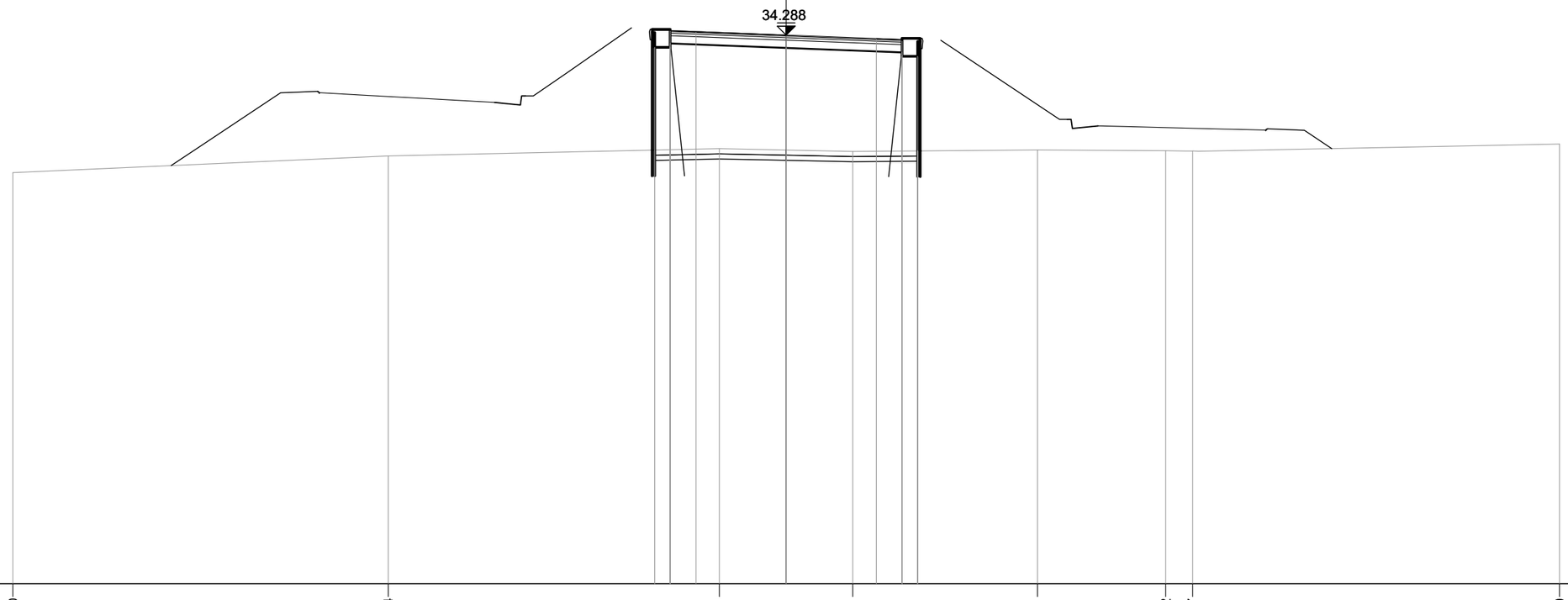


13

200

200

| | | | | | | | | | | | | | | |
|---|---|---|---|---|---|---|---|---|---|---|---|---|---|---|
| PROGRESSIVE TERRENO | -30.00 | | -15.44 | | | -2.59 | | 2.58 | | 9.75 | 14.72 | 15.77 | | 30.00 |
| PARZIALI TERRENO | | 14.56 | | 12.85 | | | 5.17 | | 7.17 | | 4.97 | 1.05 | 14.23 | |
| QUOTE TERRENO | 28.95 | | 29.60 | | | 29.88 | | 29.77 | | 29.83 | 29.80 | 29.79 | | 30.06 |
| PROGRESSIVE PROGETTO | | | | | -4.50 | -3.50 | 0.00 | | 3.50 | 4.50 | | | | |
| PARZIALI PROGETTO | | | | | 1.00 | 3.50 | 3.50 | | 1.00 | | | | | |
| QUOTE PROGETTO | | | | | 34.46 | 34.42 | 34.29 | | 34.15 | 34.11 | | | | |
| PROGRESSIVE RILEVATO | | | | -5.10 -5.10 | -4.50 -4.50 | | 0.00 | | 4.50 4.50 | 5.10 5.10 | | | | |
| PARZIALI RILEVATO | | | | | 0.60 | 4.50 | 4.50 | | 0.60 | | | | | |
| QUOTE RILEVATO | | | | 29.82 33.81 | 33.96 33.81 | | 33.79 | | 33.46 33.61 | 29.79 33.46 | | | | |

PROFILO SV01_RAMPA_BIDIREZ

SEZIONE 8Abis

PROGRESSIVA 147.00

| | | |
|---|---|---|
| BA RILEVATO | m² | 40.29 |
| DB SCOTICO RILEVATO | m² | 2.03 |
| EA BONIFICA | m² | 1.02 |
| GA USURA 4 | m² | 0.35 |
| GB BINDER 4 | m² | 0.54 |
| GC BASE 4 | m² | 0.90 |
| GD FONDAZIONE 4 | m² | 2.70 |
| ge AREA PAVIMENT. 4 | m | 9.00 |

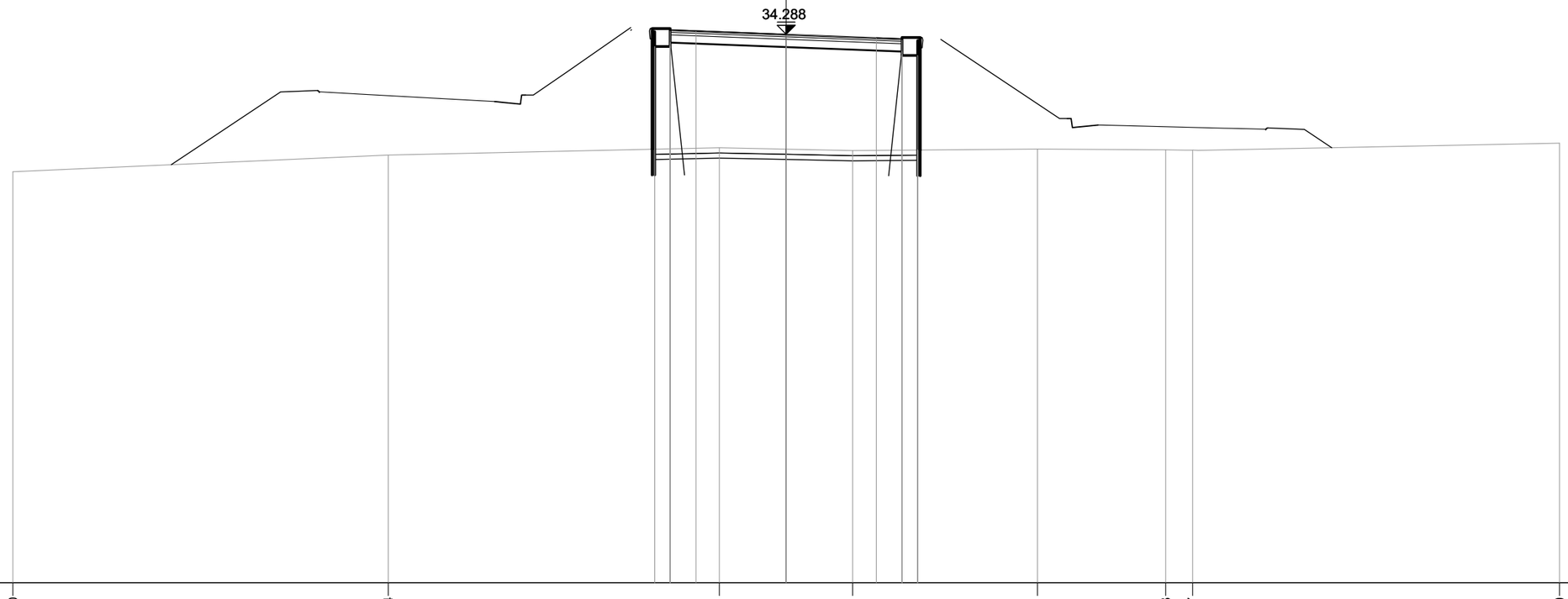


| | | | | | | | | | | | | | | |
|---|---|---|---|---|---|---|---|---|---|---|---|---|---|---|
| PROGRESSIVE TERRENO | -30.00 | | -15.44 | | | -2.59 | | 2.58 | | 9.75 | | 14.73 | 15.77 | 30.00 |
| PARZIALI TERRENO | | 14.56 | | 12.85 | | | 5.17 | | 7.17 | | 4.98 | 1.04 | | 14.23 |
| QUOTE TERRENO | 28.95 | | 29.60 | | | 29.88 | | 29.77 | | 29.83 | | 29.80 | 29.79 | 30.06 |
| PROGRESSIVE PROGETTO | | | | | -4.50 | -3.50 | 0.00 | | 3.50 | 4.50 | | | | |
| PARZIALI PROGETTO | | | | | 1.00 | 3.50 | | 3.50 | 1.00 | | | | | |
| QUOTE PROGETTO | | | | | 34.46 | 34.42 | 34.29 | | 34.15 | 34.11 | | | | |
| PROGRESSIVE RILEVATO | | | | -5.10 -5.10 | -4.50 -4.50 | | 0.00 | | 4.50 4.50 | 5.10 5.10 | | | | |
| PARZIALI RILEVATO | | | | | 0.60 | 4.50 | | 4.50 | | 0.60 | | | | |
| QUOTE RILEVATO | | | | 33.81 29.82 | 33.96 33.81 | | 33.79 | | 33.46 33.61 | 29.79 33.46 | | | | |

PROFILO SV01_RAMPA_BIDIREZ

SEZIONE 9

PROGRESSIVA 160.00

| | | |
|---|---|---|
| BA RILEVATO | m² | 50.11 |
| DB SCOTICO RILEVATO | m² | 2.04 |
| EA BONIFICA | m² | 1.02 |
| GA USURA 4 | m² | 0.37 |
| GB BINDER 4 | m² | 0.54 |
| GC BASE 4 | m² | 0.90 |
| GD FONDAZIONE 4 | m² | 2.70 |
| ge AREA PAVIMENT. 4 | m | 9.00 |

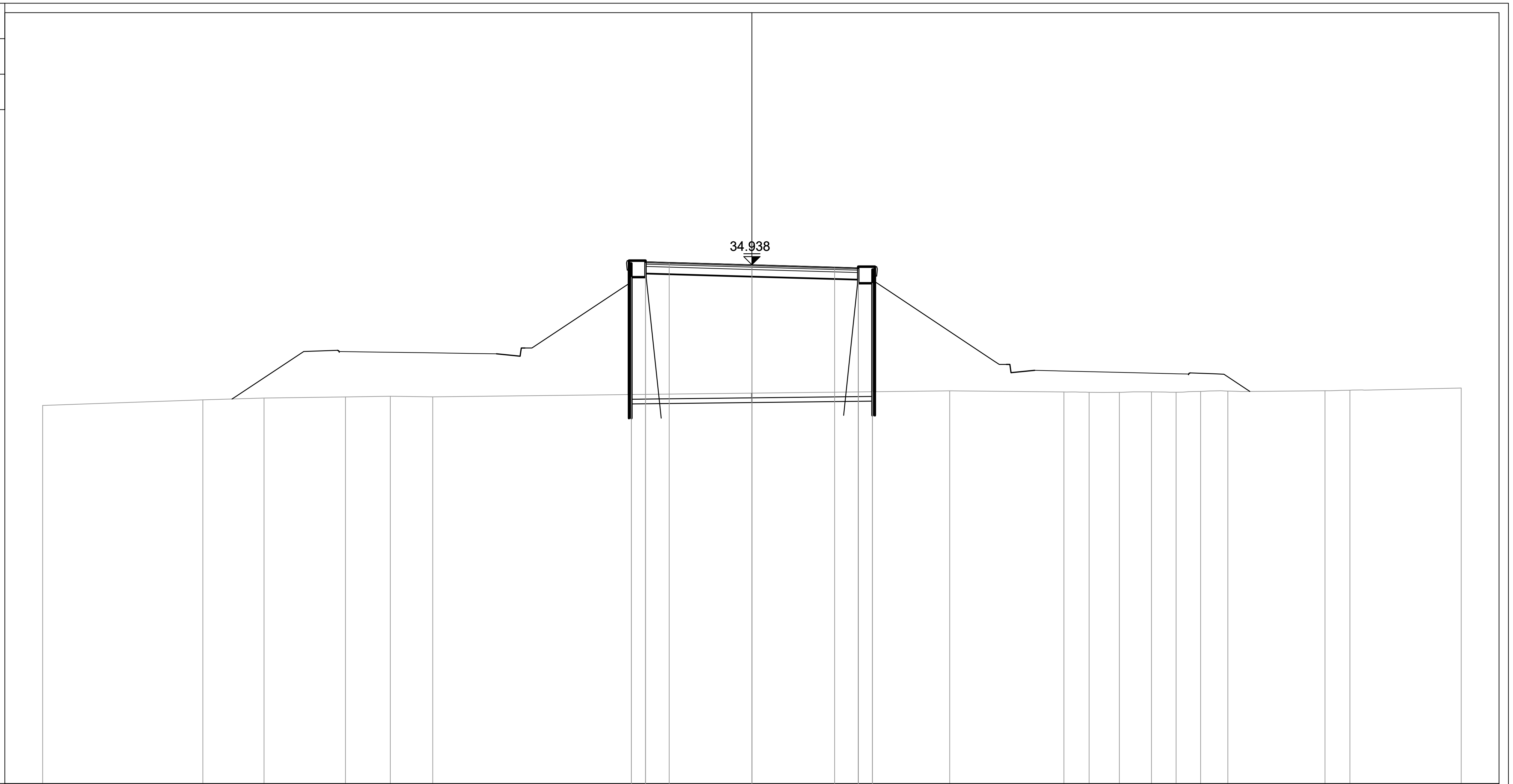


13

200

200

| | |
|---|---|
| PROGRESSIVE TERRENO | -30.00, -23.23, -20.64, -17.19, -15.30, -13.50, 8.37, 13.20, 14.26, 15.54, 16.90, 17.94, 18.98, 20.13, 24.24, 25.30, 30.00 |
| PARZIALI TERRENO | 6.77, 2.59, 3.45, 1.89, 1.80, 21.87, 4.83, 1.06, 1.28, 1.36, 1.04, 1.04, 1.15, 4.11, 1.06, 4.70 |
| QUOTE TERRENO | 28.99, 29.22, 29.30, 29.35, 29.38, 29.35, 29.61, 29.56, 29.54, 29.54, 29.56, 29.55, 29.58, 29.59, 29.61, 29.63, 29.72 |
| PROGRESSIVE PROGETTO | -4.50, -3.50, 0.00, 3.50, 4.50 |
| PARZIALI PROGETTO | 1.00, 3.50, 3.50, 1.00 |
| QUOTE PROGETTO | 35.07, 35.04, 34.94, 34.84, 34.81 |
| PROGRESSIVE RILEVATO | -5.10, -5.10, -4.50, -4.50, 0.00, 4.50, 4.50, 5.10, 5.10 |
| PARZIALI RILEVATO | 0.60, 4.50, 4.50, 0.60 |
| QUOTE RILEVATO | 34.41, 29.45, 34.57, 34.41, 34.44, 34.16, 34.31, 29.57, 34.16 |

| | |
|---|---|
| PROFILO | SV01_RAMPA_BIDIREZ |
| SEZIONE | 10 |
| PROGRESSIVA | 180.00 |

| | | |
|---|---|---|
| BA RILEVATO | m² | 59.66 |
| DB SCOTICO RILEVATO | m² | 2.04 |
| EA BONIFICA | m² | 1.02 |
| GA USURA 4 | m² | 0.35 |
| GB BINDER 4 | m² | 0.54 |
| GC BASE 4 | m² | 0.90 |
| GD FONDAZIONE 4 | m² | 2.70 |
| ge AREA PAVIMENT. 4 | m | 9.00 |

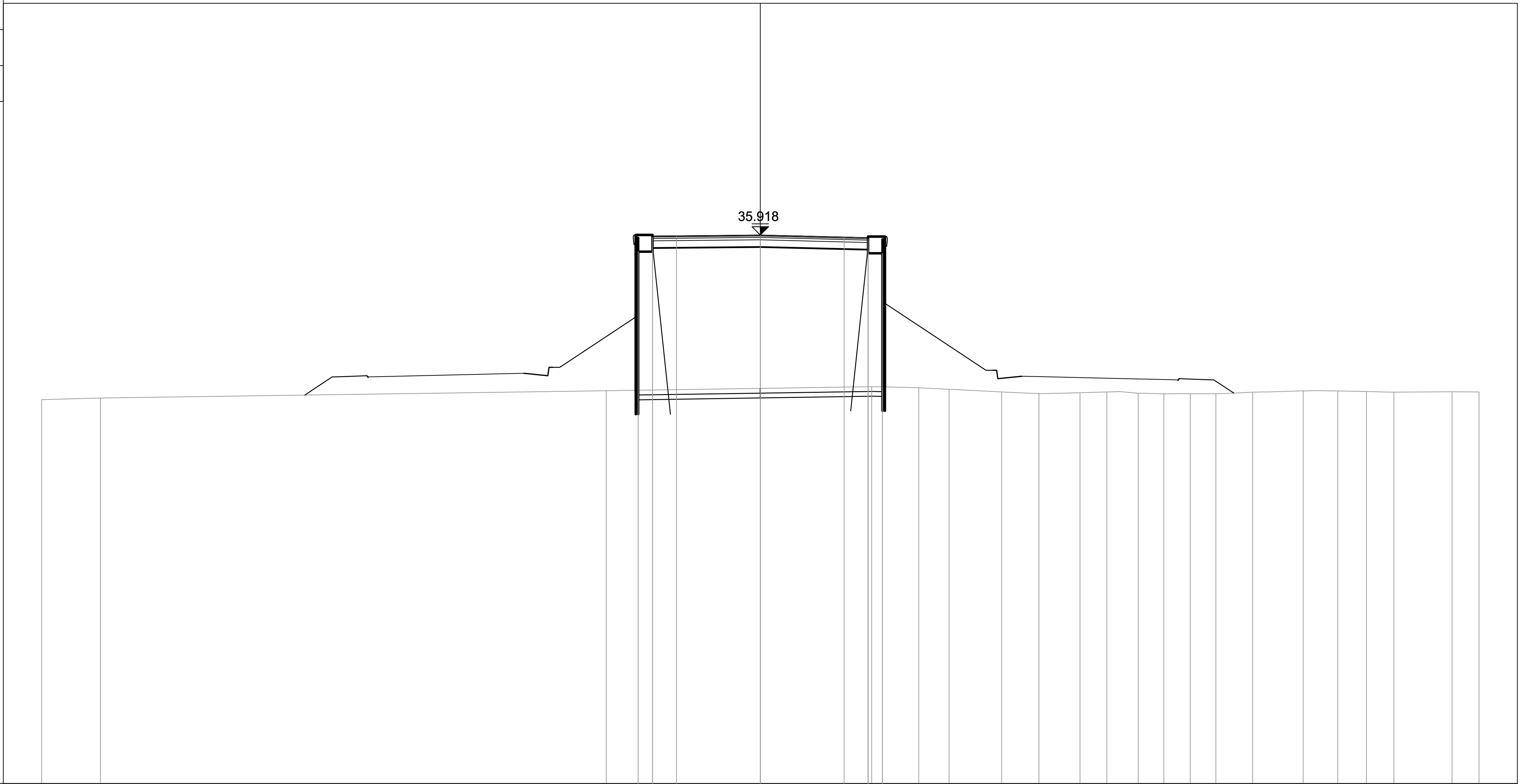


| | |
|---|---|
| PROGRESSIVE TERRENO | -30.00, -27.54, -6.43, 4.65, 6.62, 7.88, 10.07, 11.63, 13.35, 14.47, 15.77, 16.85, 17.95, 19.02, 20.55, 22.66, 24.10, 25.30, 26.45, 28.87, 30.00 |
| PARZIALI TERRENO | 2.46, 21.11, 11.08, 1.97, 1.26, 2.19, 1.56, 1.72, 1.12, 1.30, 1.08, 1.10, 1.07, 1.53, 2.11, 1.44, 1.20, 1.15, 2.42, 1.13 |
| QUOTE TERRENO | 29.04, 29.11, 29.41, 29.58, 29.53, 29.47, 29.36, 29.29, 29.33, 29.36, 29.31, 29.28, 29.29, 29.28, 29.35, 29.41, 29.40, 29.38, 29.35, 29.37, 29.36 |
| PROGRESSIVE PROGETTO | -4.50, -3.50, 0.00, 3.50, 4.50 |
| PARZIALI PROGETTO | 1.00, 3.50, 3.50, 1.00 |
| QUOTE PROGETTO | 35.87, 35.88, 35.92, 35.83, 35.81 |
| PROGRESSIVE RILEVATO | -5.10, -5.10, -4.50, -4.50, 0.00, 4.50, 4.50, 5.10, 5.10 |
| PARZIALI RILEVATO | 0.60, 4.50, 4.50, 0.60 |
| QUOTE RILEVATO | 35.22, 29.43, 35.37, 35.22, 35.42, 35.15, 35.31, 35.15, 29.57 |

PROFILO SV01_RAMPA_BIDIREZ

SEZIONE 10A

PROGRESSIVA 196.10

| | | |
|---|---|---|
| DB SCOTICO RILEVATO | m² | 2.04 |
| GA USURA 4 | m² | 0.34 |
| GB BINDER 4 | m² | 0.54 |
| ge AREA PAVIMENT. 4 | m | 9.00 |

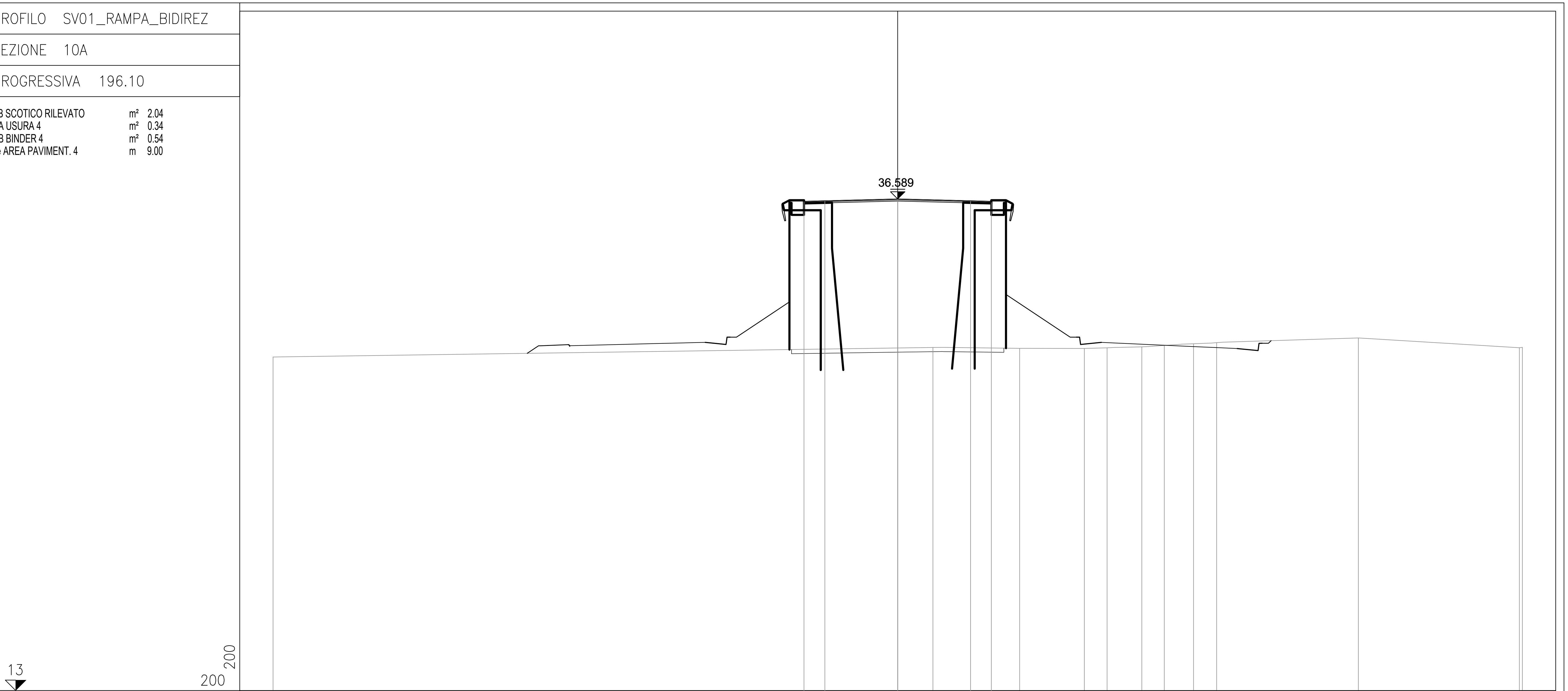


| | |
|---|---|
| PROGRESSIVE TERRENO | -30.00, 1.69, 5.86, 8.97, 10.06, 11.73, 12.80, 14.21, 15.32, 22.13, 29.86, 30.00 |
| PARZIALI TERRENO | 31.69, 4.17, 3.11, 1.09, 1.67, 1.07, 1.41, 1.11, 6.81, 7.73, 0.14 |
| QUOTE TERRENO | 29.01, 29.46, 29.42, 29.41, 29.45, 29.49, 29.56, 29.64, 29.69, 29.92, 29.45, 29.47 |
| PROGRESSIVE PROGETTO | -4.50, -3.50, 0.00, 3.50, 4.50 |
| PARZIALI PROGETTO | 1.00, 3.50, 3.50, 1.00 |
| QUOTE PROGETTO | 36.48, 36.50, 36.59, 36.50, 36.48 |
| PROGRESSIVE RILEVATO | |
| PARZIALI RILEVATO | |
| QUOTE RILEVATO | |

PROFILO SV01_RAMPA_BIDIREZ

SEZIONE 10Abis

PROGRESSIVA 196.10

ge AREA PAVIMENT. 4 m 9.00

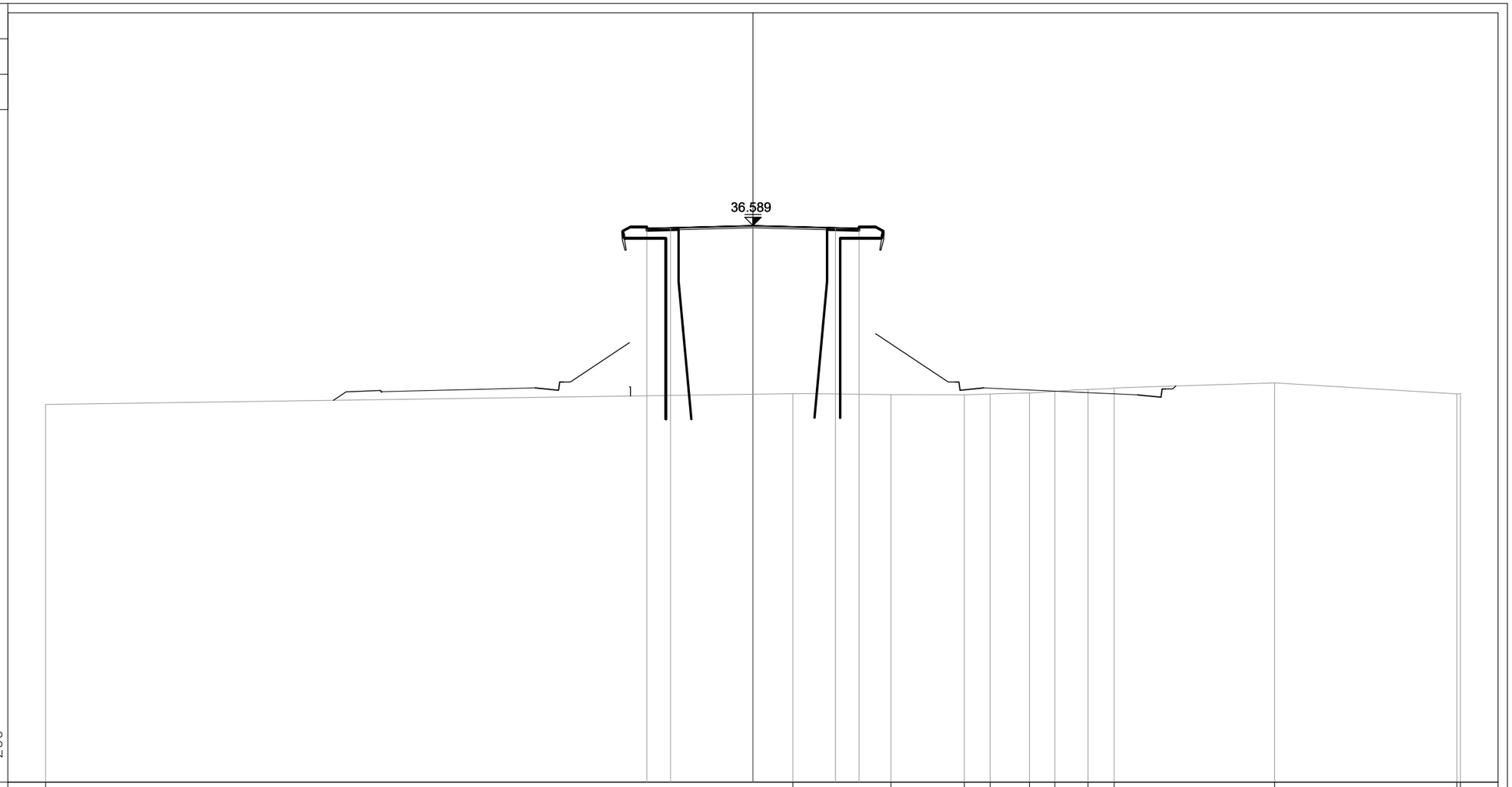


| | |
|---|---|
| PROGRESSIVE TERRENO | -30.00 1.69 5.85 8.97 10.06 11.73 12.80 14.21 15.32 22.12 29.86 30.00 |
| PARZIALI TERRENO | 31.69 4.16 3.12 1.09 1.67 1.07 1.41 1.11 6.80 7.74 0.14 |
| QUOTE TERRENO | 29.01 29.46 29.42 29.41 29.45 29.49 29.56 29.64 29.69 29.92 29.45 29.47 |
| PROGRESSIVE PROGETTO | -4.50 -3.50 0.00 3.50 4.50 |
| PARZIALI PROGETTO | 1.00 3.50 3.50 1.00 |
| QUOTE PROGETTO | 36.48 36.50 36.59 36.50 36.48 |
| PROGRESSIVE RILEVATO | |
| PARZIALI RILEVATO | |
| QUOTE RILEVATO | |

PROFILO SV01_RAMPA_BIDIREZ

SEZIONE 11

PROGRESSIVA 200.00

ge AREA PAVIMENT. 4 m 9.00

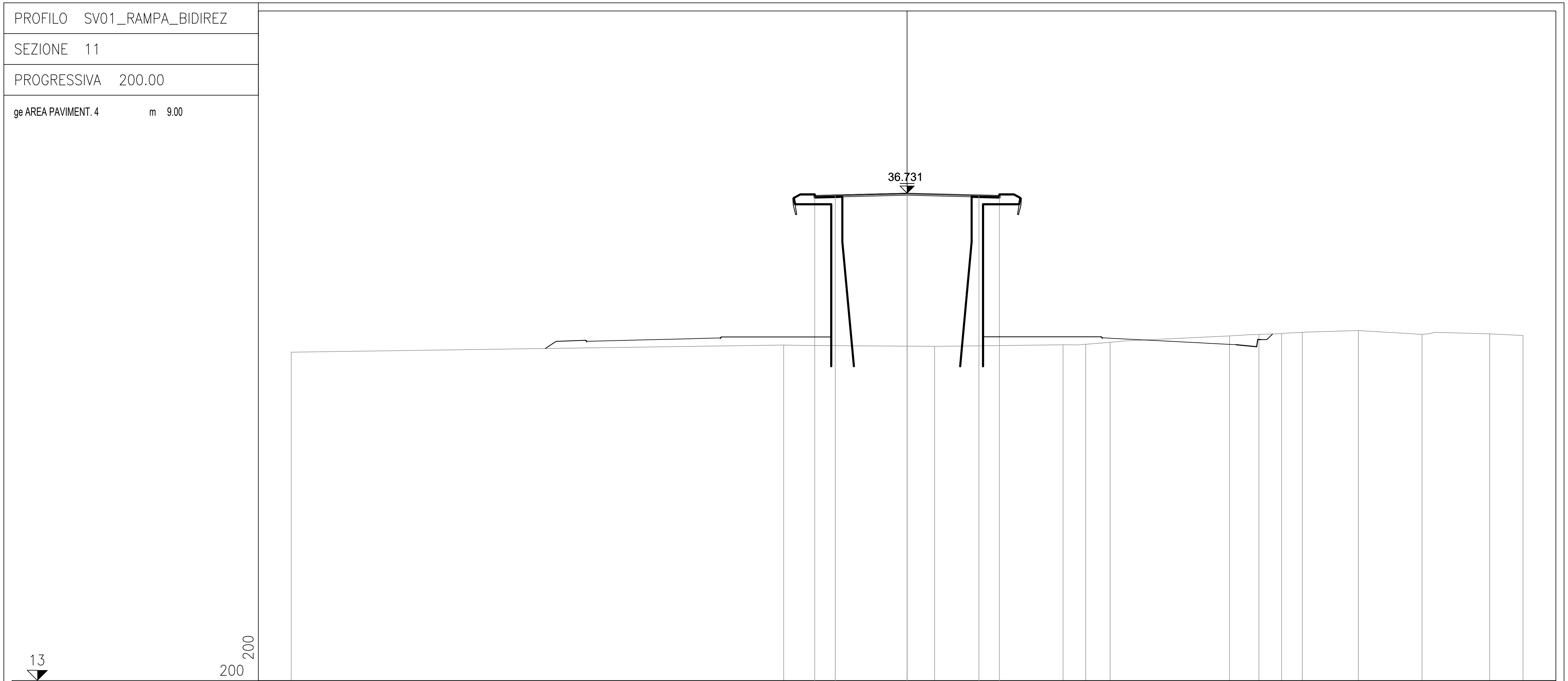


| | |
|---|---|
| PROGRESSIVE TERRENO | -30.00, -6.01, 1.34, 7.60, 8.70, 9.89, 15.71, 17.14, 18.24, 19.25, 21.98, 25.08, 28.38, 30.00 |
| PARZIALI TERRENO | 23.99, 7.35, 6.26, 1.10, 1.19, 5.82, 1.43, 1.10, 1.01, 2.73, 3.10, 3.30, 1.62 |
| QUOTE TERRENO | 28.99, 29.33, 29.27, 29.35, 29.37, 29.47, 29.78, 29.85, 29.90, 29.95, 30.04, 29.86, 29.88, 29.80 |
| PROGRESSIVE PROGETTO | -4.50, -3.50, 0.00, 3.50, 4.50 |
| PARZIALI PROGETTO | 1.00, 3.50, 3.50, 1.00 |
| QUOTE PROGETTO | 36.62, 36.64, 36.73, 36.64, 36.62 |
| PROGRESSIVE RILEVATO | |
| PARZIALI RILEVATO | |
| QUOTE RILEVATO | |

PROFILO SV01_RAMPA_BIDIREZ

SEZIONE 11A

PROGRESSIVA 202.29

ge AREA PAVIMENT. 4 m 9.00

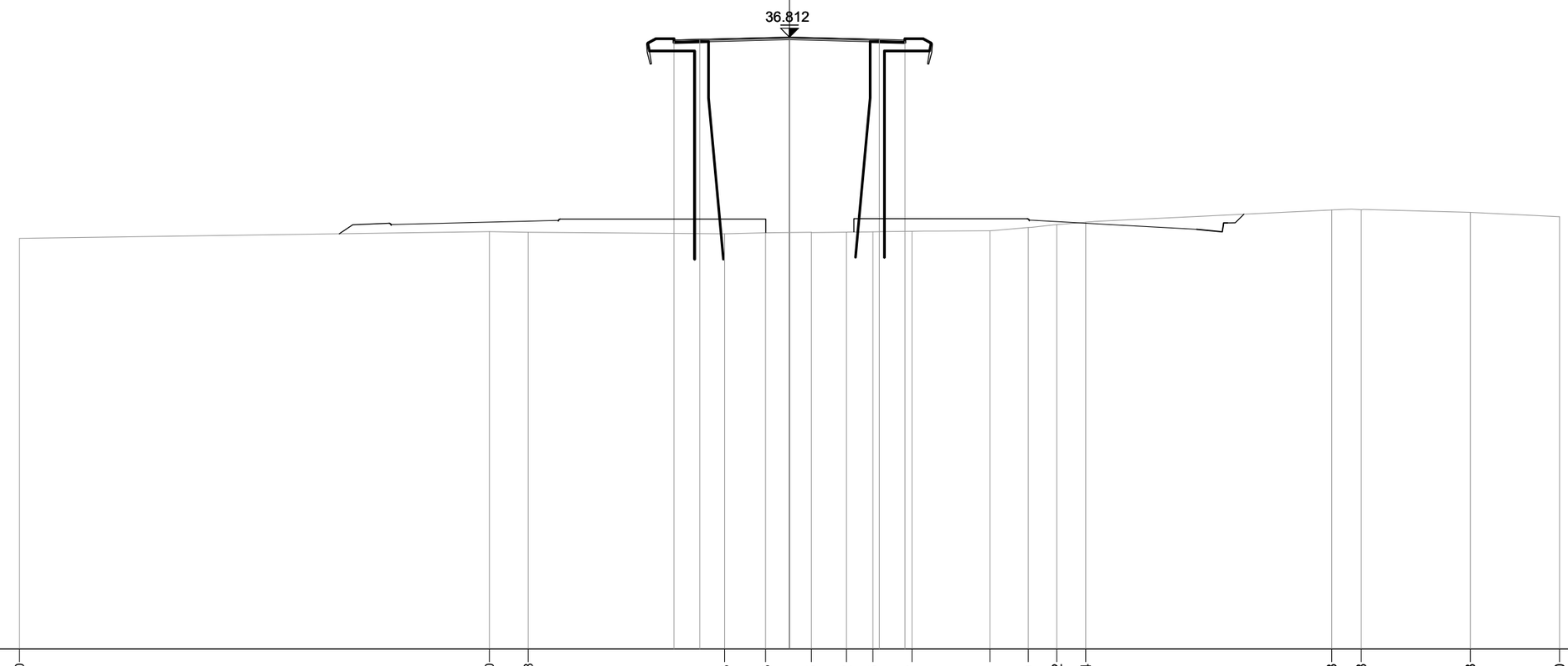


| | |
|---|---|
| PROGRESSIVE TERRENO | -30.00 -11.70 -10.18 -2.53 -0.93 0.85 2.22 3.25 4.77 7.81 9.30 10.42 11.54 21.13 22.28 26.53 30.00 |
| PARZIALI TERRENO | 18.30 1.52 7.65 1.60 1.78 1.37 1.03 1.52 3.04 1.49 1.12 1.12 9.59 1.15 4.25 3.47 |
| QUOTE TERRENO | 28.98 29.24 29.22 29.16 29.19 29.22 29.22 29.24 29.25 29.28 29.40 29.51 29.61 30.08 30.09 29.99 29.82 |
| PROGRESSIVE PROGETTO | -4.50 -3.50 0.00 3.50 4.50 |
| PARZIALI PROGETTO | 1.00 3.50 3.50 1.00 |
| QUOTE PROGETTO | 36.70 36.72 36.81 36.72 36.70 |
| PROGRESSIVE RILEVATO | |
| PARZIALI RILEVATO | |
| QUOTE RILEVATO | |

PROFILO SV01_RAMPA_BIDIREZ

SEZIONE 11Abis

PROGRESSIVA 202.30

ge AREA PAVIMENT. 4 m 9.00

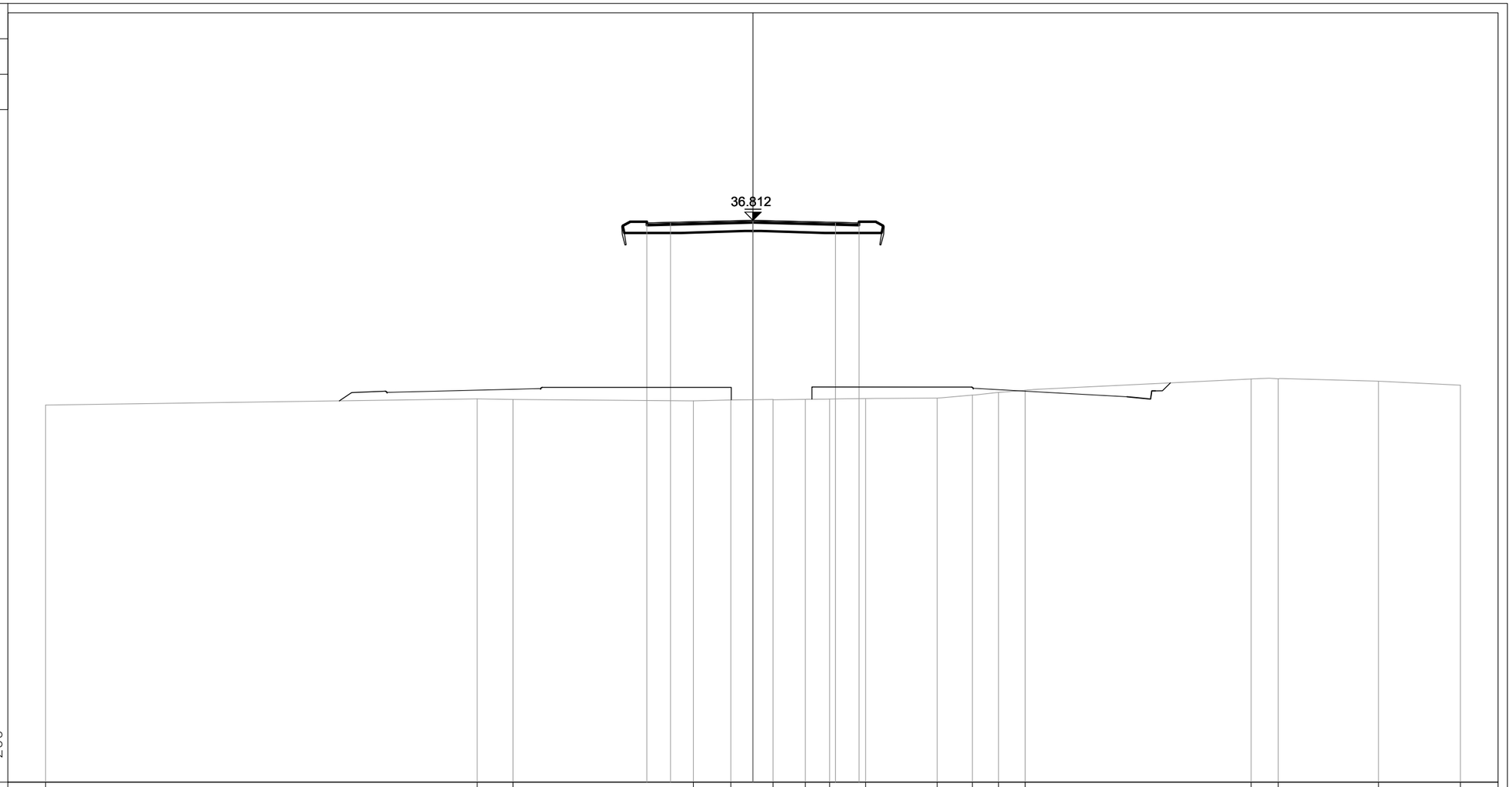


| | | | | | | | | | | | | | | | | | | | | | | | | | |
|---|---|---|---|---|---|---|---|---|---|---|---|---|---|---|---|---|---|---|---|---|---|---|---|---|---|
| PROGRESSIVE TERRENO | -30.00 | | | | | | -11.70 | -10.18 | | | | | -2.53 | -0.94 | 0.85 | 2.22 | 3.25 | 4.78 | | 7.81 | 9.31 | 10.42 | 11.54 | | | 21.13 | 22.28 | | 26.53 | | 30.00 |
| PARZIALI TERRENO | | 18.30 | | | | | 1.52 | | 7.65 | | | | 1.59 | 1.79 | 1.37 | 1.03 | 1.53 | | 3.03 | 1.50 | 1.11 | 1.12 | | 9.59 | | 1.15 | | 4.25 | | 3.47 | |
| QUOTE TERRENO | 28.98 | | | | | | 29.24 | 29.22 | | | | | 29.16 | 29.19 | 29.22 | 29.22 | 29.24 | 29.25 | | 29.28 | 29.40 | 29.51 | 29.61 | | | 30.08 | 30.09 | | 29.99 | | 29.82 |
| PROGRESSIVE PROGETTO | | | | | | | | | | -4.50 | -3.50 | | | 0.00 | | | 3.50 | 4.50 | | | | | | | | | | | | | |
| PARZIALI PROGETTO | | | | | | | | | | 1.00 | | 3.50 | | | 3.50 | | 1.00 | | | | | | | | | | | | | | |
| QUOTE PROGETTO | | | | | | | | | | 36.70 | 36.72 | | | 36.81 | | | 36.72 | 36.70 | | | | | | | | | | | | | |
| PROGRESSIVE RILEVATO | | | | | | | | | | | | | | | | | | | | | | | | | | | | | | | |
| PARZIALI RILEVATO | | | | | | | | | | | | | | | | | | | | | | | | | | | | | | | |
| QUOTE RILEVATO | | | | | | | | | | | | | | | | | | | | | | | | | | | | | | | |

PROFILO SV01_RAMPA_BIDIREZ

SEZIONE 12

PROGRESSIVA 220.00

ge AREA PAVIMENT. 4 m 9.00

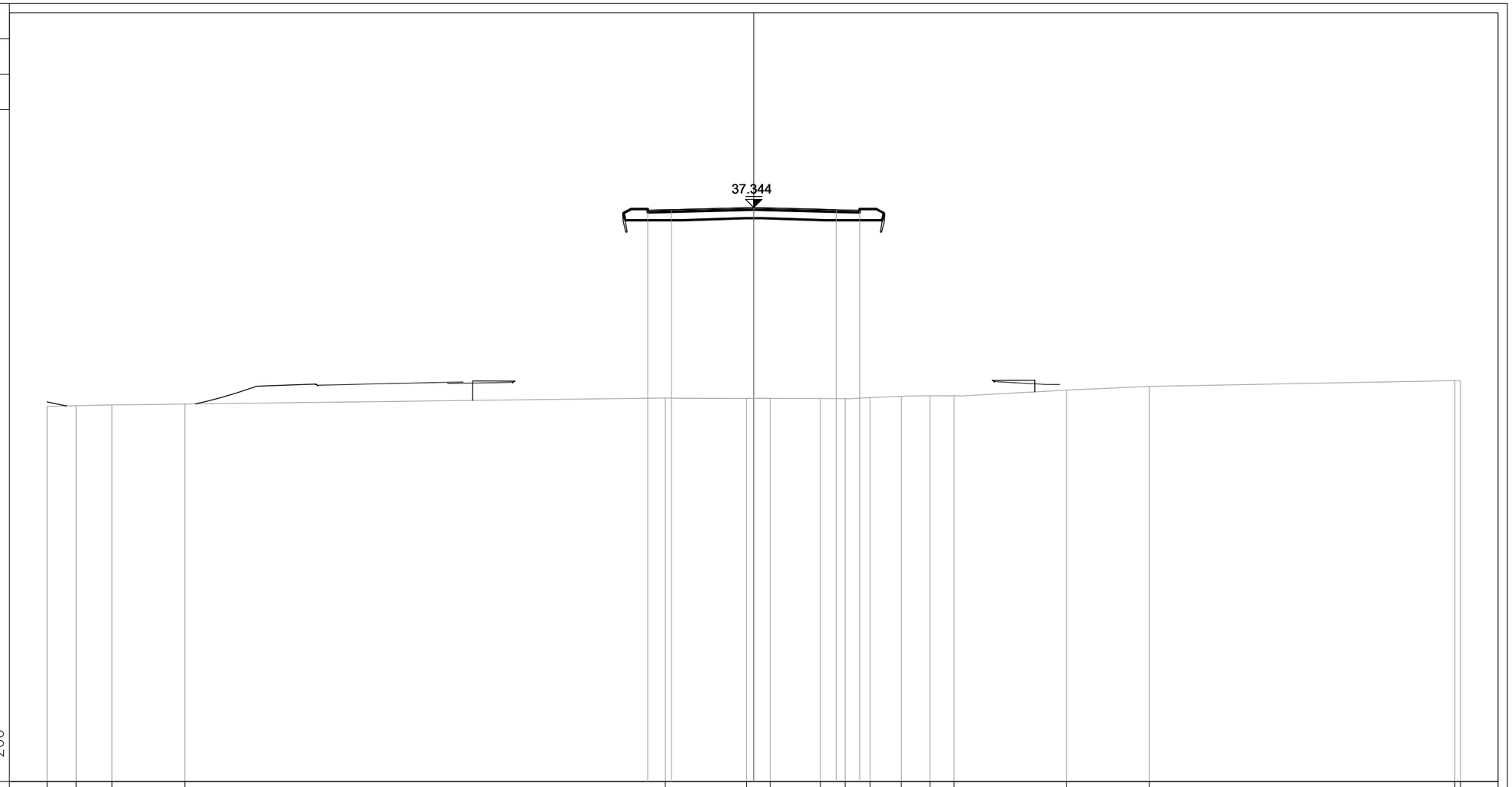


| | |
|---|---|
| PROGRESSIVE TERRENO | -30.00 -28.76 -27.25 -24.15 -3.76 -0.31 0.70 2.83 3.88 4.94 6.27 7.48 8.51 13.29 16.80 29.76 30.00 |
| PARZIALI TERRENO | 1.24 1.51 3.10 20.39 3.45 1.01 2.13 1.05 1.06 1.33 1.21 1.03 4.78 3.51 12.96 0.24 |
| QUOTE TERRENO | 28.91 28.94 28.97 29.01 29.26 29.25 29.25 29.24 29.23 29.28 29.33 29.36 29.36 29.60 29.76 30.00 29.99 |
| PROGRESSIVE PROGETTO | -4.50 -3.50 0.00 3.50 4.50 |
| PARZIALI PROGETTO | 1.00 3.50 3.50 1.00 |
| QUOTE PROGETTO | 37.23 37.26 37.34 37.26 37.23 |
| PROGRESSIVE RILEVATO | |
| PARZIALI RILEVATO | |
| QUOTE RILEVATO | |

PROFILO SV01_RAMPA_BIDIREZ

SEZIONE 12A

PROGRESSIVA 228.30

ge AREA PAVIMENT. 4 m 9.00

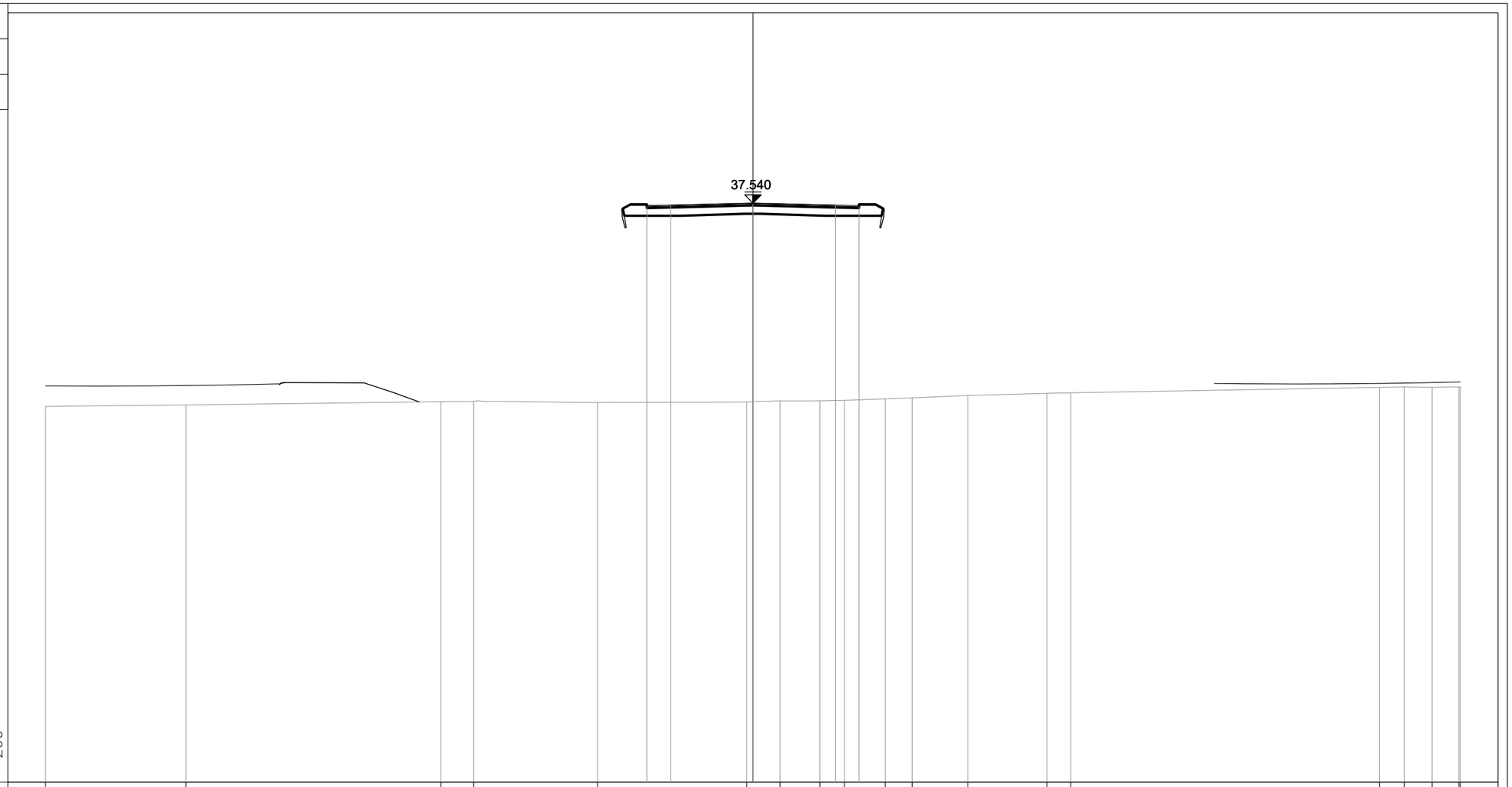


| | |
|---|---|
| PROGRESSIVE TERRENO | -30.00 -24.05 -13.24 -11.85 -6.60 -0.27 1.15 2.84 3.88 5.61 6.75 9.12 12.46 13.48 26.57 27.63 28.80 29.94 30.00 |
| PARZIALI TERRENO | 5.95 10.81 1.39 5.25 6.33 1.42 1.69 1.04 1.73 1.14 2.37 3.34 1.02 13.09 1.06 1.17 1.14 0.06 |
| QUOTE TERRENO | 28.92 28.99 29.13 29.14 29.08 29.11 29.16 29.16 29.18 29.24 29.28 29.38 29.48 29.50 29.73 29.74 29.73 29.74 29.74 |
| PROGRESSIVE PROGETTO | -4.50 -3.50 0.00 3.50 4.50 |
| PARZIALI PROGETTO | 1.00 3.50 3.50 1.00 |
| QUOTE PROGETTO | 37.43 37.45 37.54 37.45 37.43 |
| PROGRESSIVE RILEVATO | |
| PARZIALI RILEVATO | |
| QUOTE RILEVATO | |

PROFILO SV01_RAMPA_BIDIREZ

SEZIONE 13

PROGRESSIVA 240.00

ge AREA PAVIMENT. 4 m 9.00

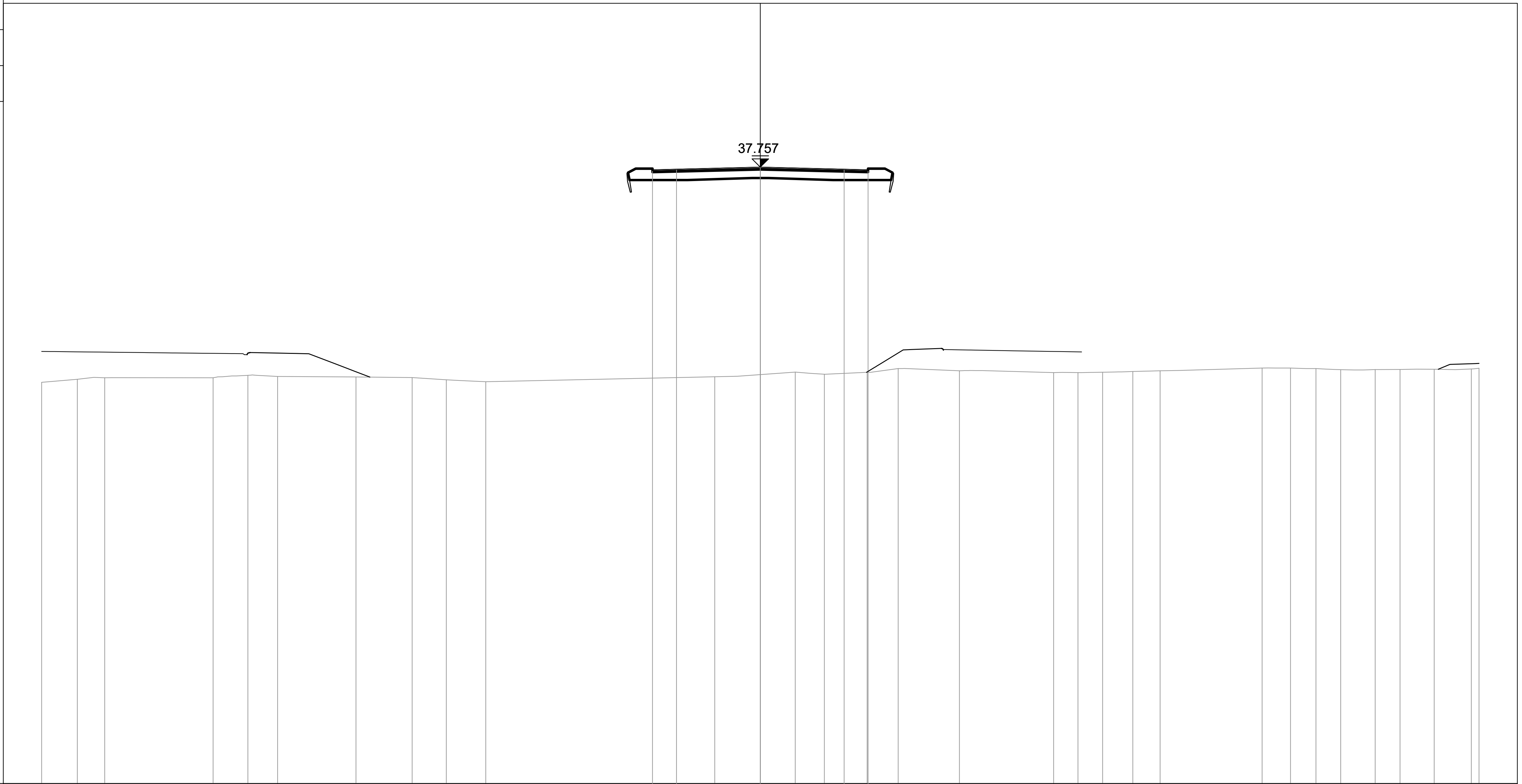


| | |
|---|---|
| PROGRESSIVE TERRENO | -30.00, -28.51, -27.37, -22.84, -21.39, -20.15, -16.88, -14.54, -13.11, -11.46, -1.90, 1.46, 2.67, 4.46, 5.75, 8.31, 12.24, 13.26, 14.29, 15.55, 16.69, 20.95, 22.13, 23.19, 24.23, 25.67, 26.71, 28.13, 29.68, 30.00 |
| PARZIALI TERRENO | 1.49, 1.14, 4.53, 1.45, 1.24, 3.27, 2.34, 1.43, 1.65, 9.56, 3.36, 1.21, 1.79, 1.29, 2.56, 3.93, 1.02, 1.03, 1.26, 1.14, 4.26, 1.18, 1.06, 1.04, 1.44, 1.04, 1.42, 1.55, 0.32 |
| QUOTE TERRENO | 28.76, 28.89, 28.95, 28.95, 29.06, 29.01, 28.99, 28.96, 28.87, 28.79, 29.00, 29.19, 29.10, 29.18, 29.34, 29.25, 29.17, 29.17, 29.18, 29.22, 29.24, 29.36, 29.36, 29.34, 29.29, 29.29, 29.30, 29.31, 29.32, 29.35 |
| PROGRESSIVE PROGETTO | -4.50, -3.50, 0.00, 3.50, 4.50 |
| PARZIALI PROGETTO | 1.00, 3.50, 3.50, 1.00 |
| QUOTE PROGETTO | 37.64, 37.67, 37.76, 37.67, 37.64 |
| PROGRESSIVE RILEVATO | |
| PARZIALI RILEVATO | |
| QUOTE RILEVATO | |

| | |
|---|---|
| PROFILO | SV01_RAMPA_BIDIREZ |
| SEZIONE | 13A |
| PROGRESSIVA | 254.30 |

ge AREA PAVIMENT. 4 m 9.00

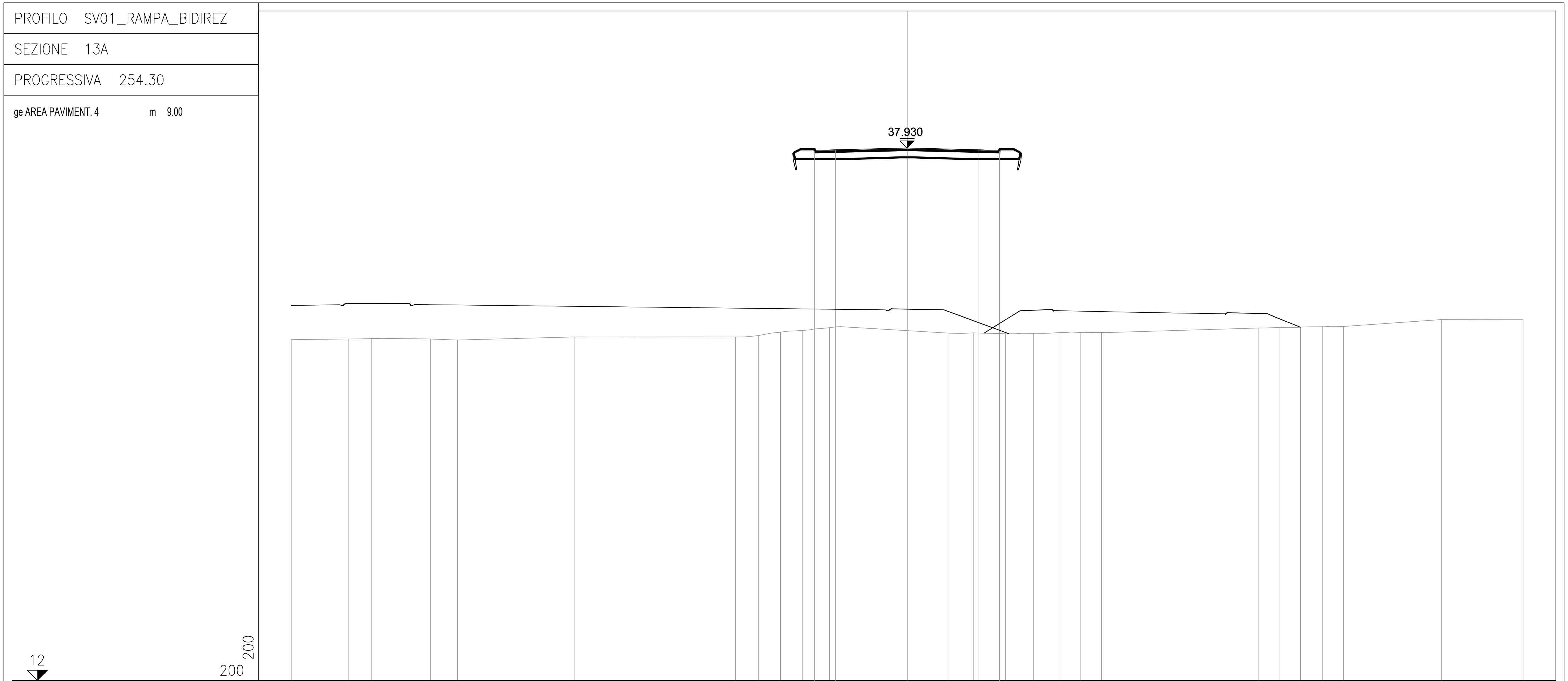


| | |
|---|---|
| PROGRESSIVE TERRENO | -30.00 -27.23 -26.10 -23.21 -21.90 -16.22 -8.35 -7.25 -6.17 -5.08 -3.78 2.04 3.22 4.79 6.14 7.44 8.46 9.46 17.13 18.16 19.16 20.25 21.26 26.02 30.00 |
| PARZIALI TERRENO | 2.77 1.13 2.89 1.31 5.68 7.87 1.10 1.08 1.09 1.30 5.82 1.18 1.57 1.35 1.30 1.02 1.00 7.67 1.03 1.00 1.09 1.01 4.76 3.98 |
| QUOTE TERRENO | 28.60 28.63 28.65 28.63 28.58 28.73 28.73 28.79 28.96 29.04 29.18 28.92 28.93 28.89 28.90 28.94 28.94 28.95 29.16 29.19 29.21 29.23 29.24 29.57 29.57 |
| PROGRESSIVE PROGETTO | -4.50 -3.50 0.00 3.50 4.50 |
| PARZIALI PROGETTO | 1.00 3.50 3.50 1.00 |
| QUOTE PROGETTO | 37.82 37.84 37.93 37.84 37.82 |
| PROGRESSIVE RILEVATO | |
| PARZIALI RILEVATO | |
| QUOTE RILEVATO | |

PROFILO SV01_RAMPA_BIDIREZ

SEZIONE 14

PROGRESSIVA 260.00

ge AREA PAVIMENT. 4 m 9.00

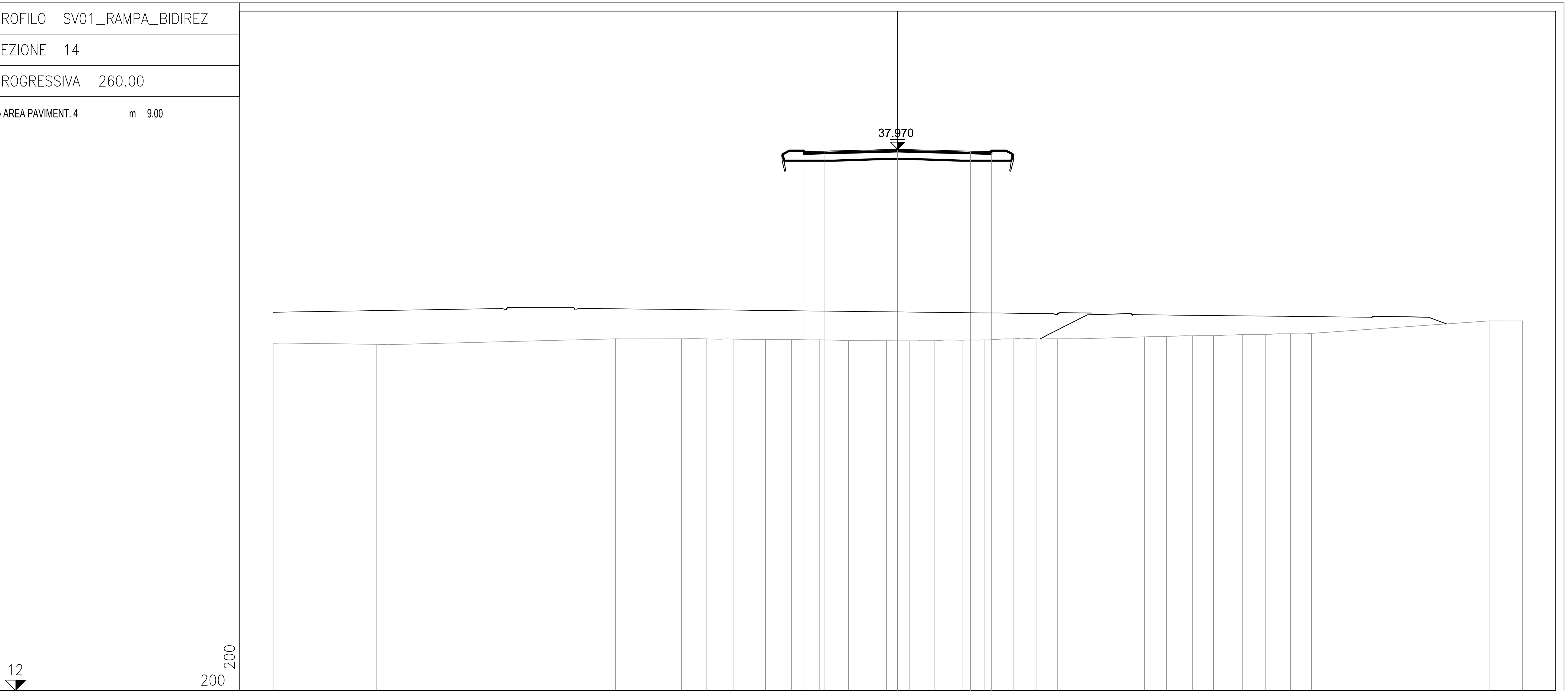


| PROGRESSIVE TERRENO | QUOTE TERRENO |
|---|---|
| -30.00 | 28.66 |
| -25.02 | 28.61 |
| -13.55 | 28.88 |
| -10.39 | 28.88 |
| -9.16 | 28.87 |
| -7.87 | 28.87 |
| -6.35 | 28.85 |
| -5.10 | 28.85 |
| -3.77 | 28.83 |
| -2.36 | 28.80 |
| -0.53 | 28.78 |
| 0.58 | 28.78 |
| 1.78 | 28.79 |
| 3.13 | 28.81 |
| 4.15 | 28.82 |
| 5.54 | 28.87 |
| 6.65 | 28.87 |
| 7.68 | 28.87 |
| 11.85 | 28.97 |
| 12.91 | 28.99 |
| 14.15 | 29.02 |
| 15.17 | 29.03 |
| 16.57 | 29.08 |
| 17.65 | 29.09 |
| 18.87 | 29.12 |
| 19.88 | 29.14 |
| 28.40 | 29.73 |
| 30.00 | 29.73 |

PARZIALI TERRENO: 4.98, 11.47, 3.16, 1.23, 1.29, 1.52, 1.25, 1.33, 1.41, 1.83, 1.11, 1.20, 1.35, 1.02, 1.39, 1.11, 1.03, 4.17, 1.06, 1.24, 1.02, 1.40, 1.08, 1.22, 1.01, 8.52, 1.60

| PROGRESSIVE PROGETTO | QUOTE PROGETTO |
|---|---|
| -4.50 | 37.86 |
| -3.50 | 37.88 |
| 0.00 | 37.97 |
| 3.50 | 37.88 |
| 4.50 | 37.86 |

PARZIALI PROGETTO: 1.00, 3.50, 3.50, 1.00

PROGRESSIVE RILEVATO

PARZIALI RILEVATO

QUOTE RILEVATO

PROFILO SV01_RAMPA_BIDIREZ

SEZIONE 14A

PROGRESSIVA 271.30

ge AREA PAVIMENT. 4 m 9.00

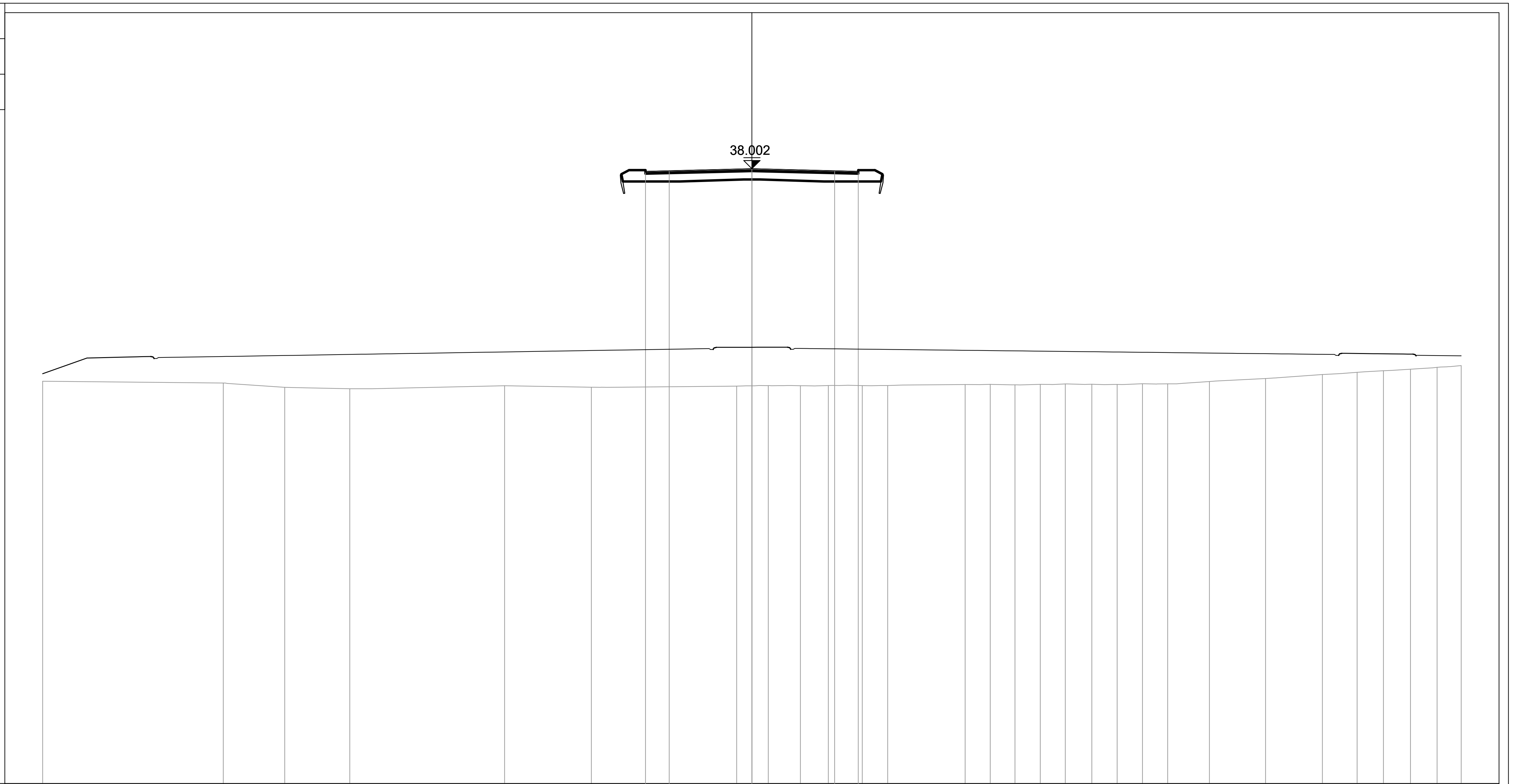


| | | | | | | | | | | | | | | | | | | | | | | | | | | | | | |
|---|---|---|---|---|---|---|---|---|---|---|---|---|---|---|---|---|---|---|---|---|---|---|---|---|---|---|---|---|---|
| PROGRESSIVE TERRENO | -30.00 | -22.36 | -19.76 | -17.01 | -10.46 | -6.79 | -0.65 | 0.69 | 2.05 | 3.23 | 4.67 | 5.74 | 9.02 | 10.08 | 11.12 | 12.20 | 13.26 | 14.38 | 15.45 | 16.52 | 17.59 | 19.35 | 21.73 | 24.13 | 25.60 | 26.71 | 27.85 | 28.98 | 30.00 |
| PARZIALI TERRENO | 7.64 | 2.60 | 2.75 | 6.55 | 3.67 | 6.14 | 1.34 | 1.36 | 1.18 | 1.44 | 1.07 | 3.28 | 1.06 | 1.04 | 1.08 | 1.06 | 1.12 | 1.07 | 1.07 | 1.07 | 1.76 | 2.38 | 2.40 | 1.47 | 1.11 | 1.14 | 1.13 | 1.02 | |
| QUOTE TERRENO | 29.01 | 28.94 | 28.75 | 28.70 | 28.82 | 28.76 | 28.81 | 28.83 | 28.82 | 28.83 | 28.83 | 28.83 | 28.87 | 28.88 | 28.86 | 28.88 | 28.90 | 28.88 | 28.88 | 28.91 | 28.90 | 29.00 | 29.13 | 29.29 | 29.39 | 29.46 | 29.52 | 29.60 | 29.67 |
| PROGRESSIVE PROGETTO | -4.50 | -3.50 | 0.00 | 3.50 | 4.50 | | | | | | | | | | | | | | | | | | | | | | | | |
| PARZIALI PROGETTO | 1.00 | 3.50 | 3.50 | 1.00 | | | | | | | | | | | | | | | | | | | | | | | | | |
| QUOTE PROGETTO | 37.89 | 37.91 | 38.00 | 37.91 | 37.89 | | | | | | | | | | | | | | | | | | | | | | | | |
| PROGRESSIVE RILEVATO | | | | | | | | | | | | | | | | | | | | | | | | | | | | | |
| PARZIALI RILEVATO | | | | | | | | | | | | | | | | | | | | | | | | | | | | | |
| QUOTE RILEVATO | | | | | | | | | | | | | | | | | | | | | | | | | | | | | |

| | |
|---|---|
| PROFILO | SV01_RAMPA_BIDIREZ |
| SEZIONE | 15 |
| PROGRESSIVA | 280.00 |

ge AREA PAVIMENT. 4 m 9.00

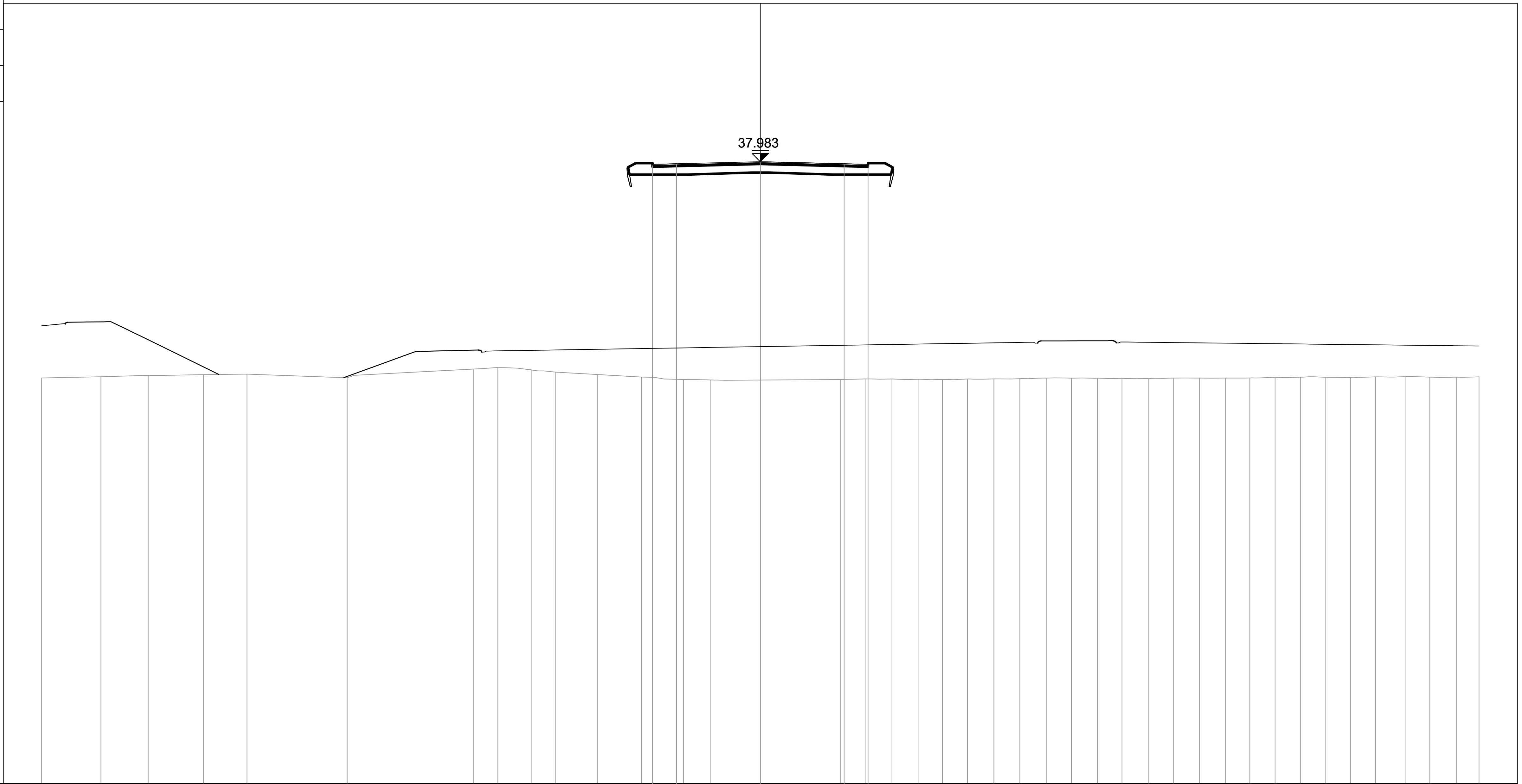


| | |
|---|---|
| PROGRESSIVE TERRENO | -30.00 -27.52 -25.53 -23.24 -21.43 -17.25 -11.98 -10.96 -9.57 -8.56 -6.79 -4.97 -3.21 -2.09 3.34 4.38 5.50 6.58 7.60 8.65 9.75 10.84 11.94 12.99 14.08 15.10 16.22 17.24 18.34 19.43 20.43 21.49 22.54 23.60 24.64 25.67 26.91 27.95 29.05 30.00 |
| PARZIALI TERRENO | 2.48 1.99 2.29 1.81 4.18 5.27 1.02 1.39 1.01 1.77 1.82 1.76 1.12 5.43 1.04 1.12 1.08 1.02 1.05 1.10 1.09 1.10 1.05 1.09 1.02 1.12 1.02 1.10 1.09 1.00 1.06 1.05 1.06 1.04 1.03 1.24 1.04 1.10 0.95 |
| QUOTE TERRENO | 28.94 29.00 29.05 29.08 29.11 28.95 29.32 29.38 29.28 29.19 29.09 28.98 28.88 28.86 28.88 28.91 28.90 28.89 28.88 28.90 28.91 28.92 28.94 28.94 28.94 28.93 28.92 28.94 28.94 28.94 28.94 28.97 28.98 28.97 28.97 28.99 29.00 28.98 28.98 28.99 |
| PROGRESSIVE PROGETTO | -4.50 -3.50 0.00 3.50 4.50 |
| PARZIALI PROGETTO | 1.00 3.50 3.50 1.00 |
| QUOTE PROGETTO | 37.87 37.90 37.98 37.90 37.87 |
| PROGRESSIVE RILEVATO | |
| PARZIALI RILEVATO | |
| QUOTE RILEVATO | |

PROFILO SV01_RAMPA_BIDIREZ

SEZIONE 15A

PROGRESSIVA 288.30

ge AREA PAVIMENT. 4 m 9.00

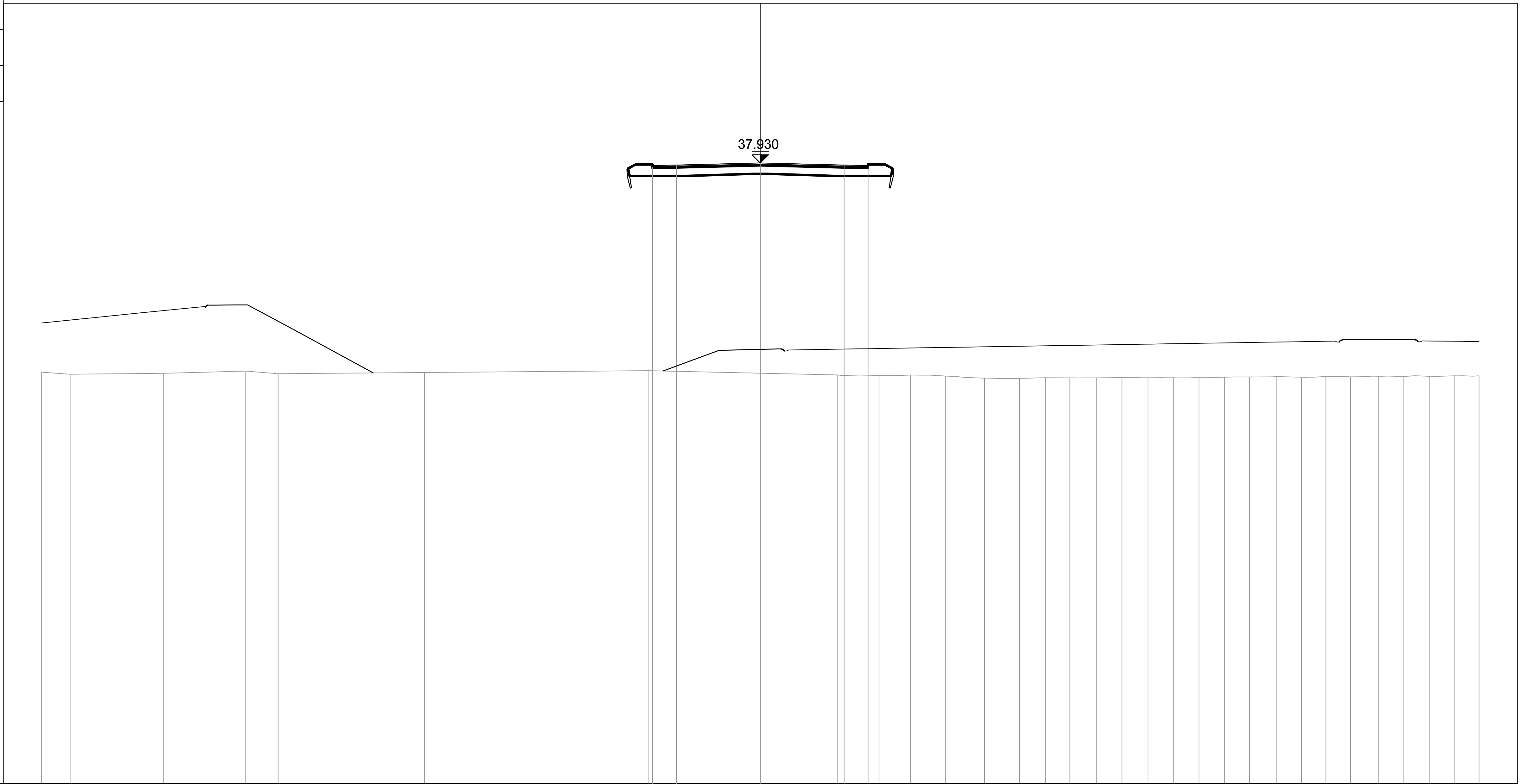


12

200

200

| | |
|---|---|
| PROGRESSIVE TERRENO | -30.00, -28.81, -24.92, -21.48, -20.13, -14.02, -4.68, 3.21, 4.95, 6.27, 7.72, 9.36, 10.82, 11.90, 12.92, 14.05, 15.10, 16.19, 17.26, 18.32, 19.38, 20.42, 21.54, 22.59, 23.61, 24.64, 25.82, 26.84, 27.92, 28.97, 30.00 |
| PARZIALI TERRENO | 1.19, 3.89, 3.44, 1.35, 6.11, 9.34, 7.89, 1.74, 1.32, 1.45, 1.64, 1.46, 1.08, 1.02, 1.13, 1.05, 1.09, 1.07, 1.06, 1.06, 1.04, 1.12, 1.05, 1.02, 1.03, 1.18, 1.02, 1.08, 1.05, 1.03 |
| QUOTE TERRENO | 29.19, 29.10, 29.14, 29.23, 29.12, 29.17, 29.25, 29.07, 29.05, 29.07, 29.02, 28.94, 28.93, 28.95, 28.95, 28.95, 28.96, 28.98, 28.98, 28.97, 28.98, 28.99, 29.00, 28.98, 29.01, 28.97, 29.01, 29.01, 29.01, 29.03, 29.03 |
| PROGRESSIVE PROGETTO | -4.50, -3.50, 0.00, 3.50, 4.50 |
| PARZIALI PROGETTO | 1.00, 3.50, 3.50, 1.00 |
| QUOTE PROGETTO | 37.82, 37.84, 37.93, 37.84, 37.82 |
| PROGRESSIVE RILEVATO | |
| PARZIALI RILEVATO | |
| QUOTE RILEVATO | |

PROFILO SV01_RAMPA_BIDIREZ

SEZIONE 16

PROGRESSIVA 300.00

ge AREA PAVIMENT. 4 m 9.00

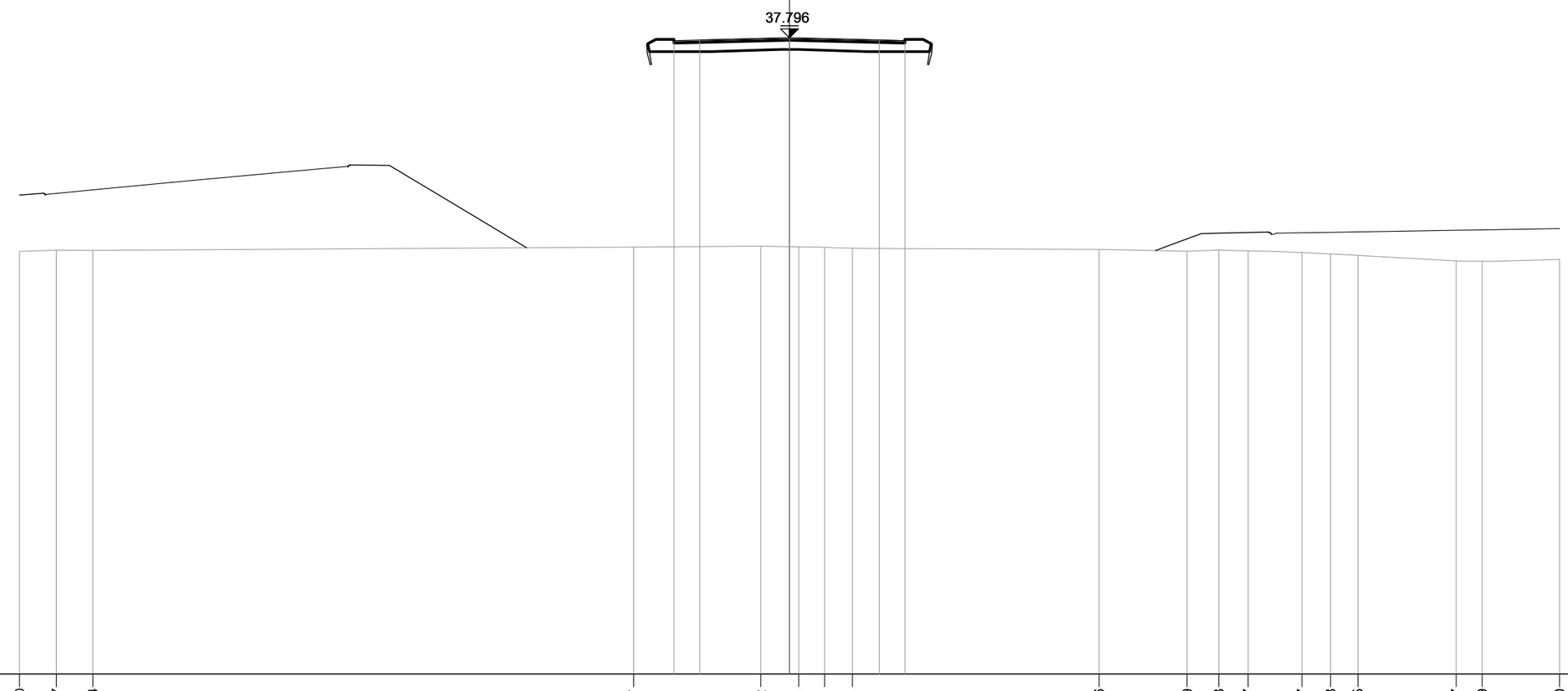


| | |
|---|---|
| PROGRESSIVE TERRENO | -30.00 -28.57 -27.14 -6.07 -1.12 0.36 1.37 2.45 12.06 15.49 16.73 17.87 19.97 21.08 22.15 25.97 26.99 30.00 |
| PARZIALI TERRENO | 1.43 1.43 21.07 4.95 1.48 1.01 1.08 9.61 3.43 1.24 1.14 2.10 1.11 1.07 3.82 1.02 3.01 |
| QUOTE TERRENO | 29.47 29.52 29.51 29.63 29.68 29.64 29.63 29.59 29.55 29.48 29.52 29.49 29.43 29.37 29.31 29.10 29.09 29.16 |
| PROGRESSIVE PROGETTO | -4.50 -3.50 0.00 3.50 4.50 |
| PARZIALI PROGETTO | 1.00 3.50 3.50 1.00 |
| QUOTE PROGETTO | 37.68 37.71 37.80 37.71 37.68 |
| PROGRESSIVE RILEVATO | |
| PARZIALI RILEVATO | |
| QUOTE RILEVATO | |

PROFILO SV01_RAMPA_BIDIREZ

SEZIONE 16A

PROGRESSIVA 314.30

ge AREA PAVIMENT. 4 m 9.00

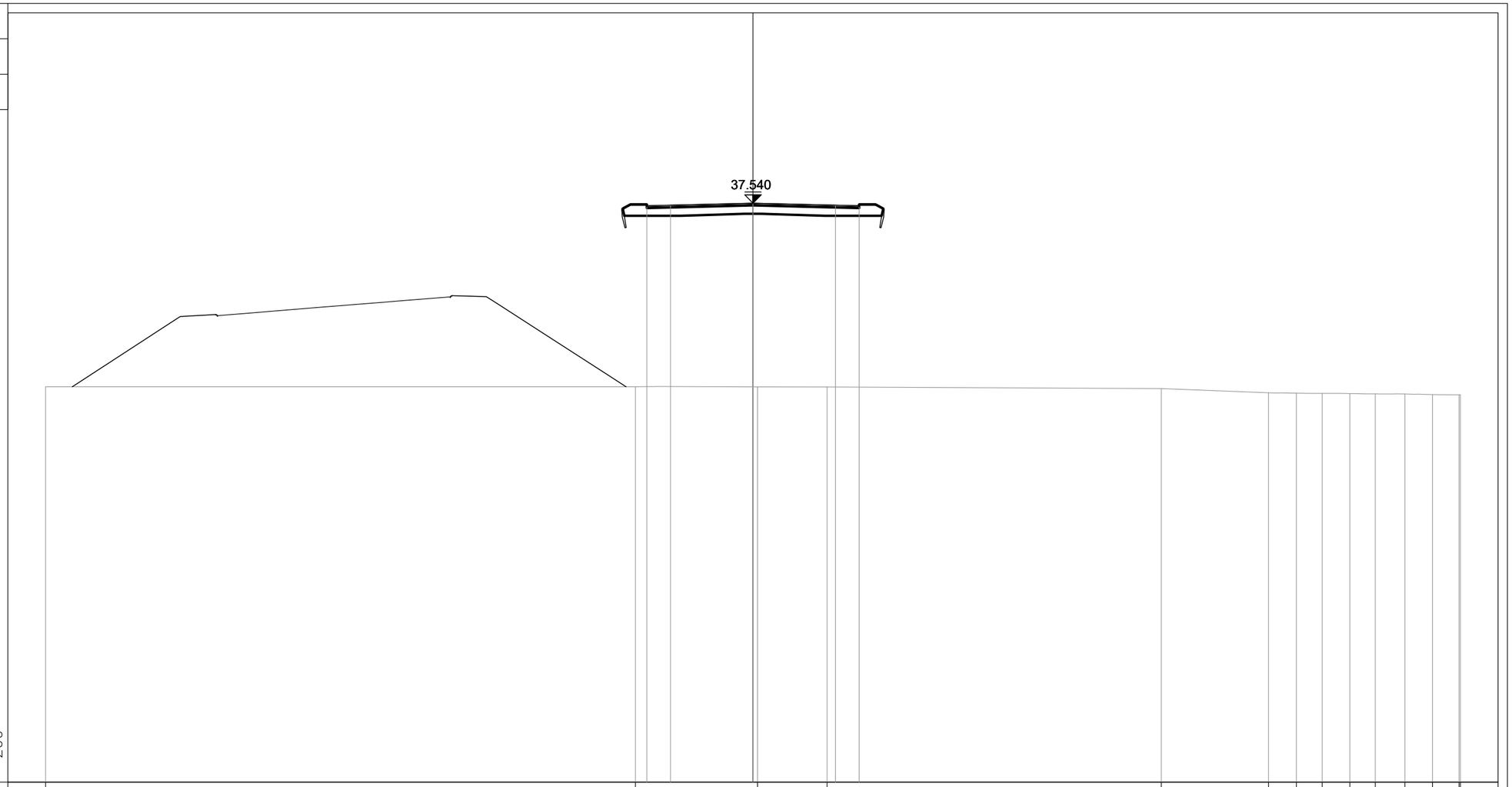


| | |
|---|---|
| PROGRESSIVE TERRENO | -30.00 -4.99 0.19 3.14 17.32 21.87 23.05 24.14 25.32 26.39 27.65 28.82 29.95 30.00 |
| PARZIALI TERRENO | 25.01 5.18 2.95 14.18 4.55 1.18 1.09 1.18 1.07 1.26 1.17 1.13 0.05 |
| QUOTE TERRENO | 29.75 29.76 29.75 29.75 29.68 29.50 29.48 29.48 29.47 29.45 29.45 29.42 29.41 29.41 |
| PROGRESSIVE PROGETTO | -4.50 -3.50 0.00 3.50 4.50 |
| PARZIALI PROGETTO | 1.00 3.50 3.50 1.00 |
| QUOTE PROGETTO | 37.43 37.45 37.54 37.45 37.43 |
| PROGRESSIVE RILEVATO | |
| PARZIALI RILEVATO | |
| QUOTE RILEVATO | |

PROFILO SV01_RAMPA_BIDIREZ

SEZIONE 17

PROGRESSIVA 320.00

ge AREA PAVIMENT. 4 m 9.02

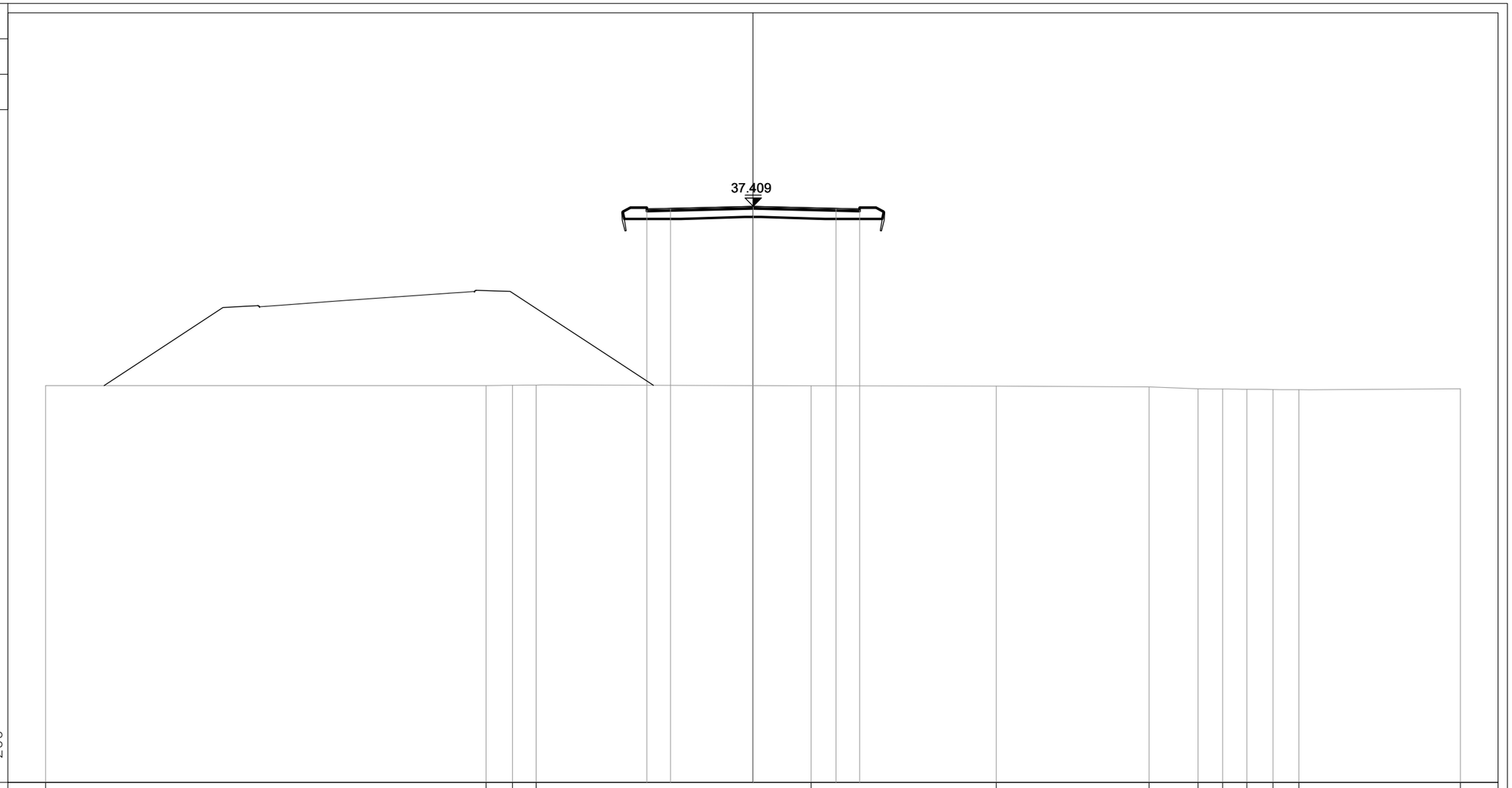


| | |
|---|---|
| PROGRESSIVE TERRENO | -30.00 -11.32 -10.20 -9.19 2.47 10.32 16.80 18.88 19.92 20.95 22.06 23.15 30.00 |
| PARZIALI TERRENO | 18.68 1.12 1.01 11.66 7.85 6.48 2.08 1.04 1.03 1.11 1.09 6.85 |
| QUOTE TERRENO | 29.81 29.81 29.82 29.83 29.80 29.79 29.76 29.67 29.66 29.65 29.64 29.63 29.67 |
| PROGRESSIVE PROGETTO | -4.50 -3.50 0.01 3.52 4.52 |
| PARZIALI PROGETTO | 1.00 3.51 3.51 1.00 |
| QUOTE PROGETTO | 37.30 37.32 37.41 37.32 37.30 |
| PROGRESSIVE RILEVATO | |
| PARZIALI RILEVATO | |
| QUOTE RILEVATO | |

PROFILO SV01_RAMPA_BIDIREZ

SEZIONE 18

PROGRESSIVA 340.00

ge AREA PAVIMENT. 4 m 9.30

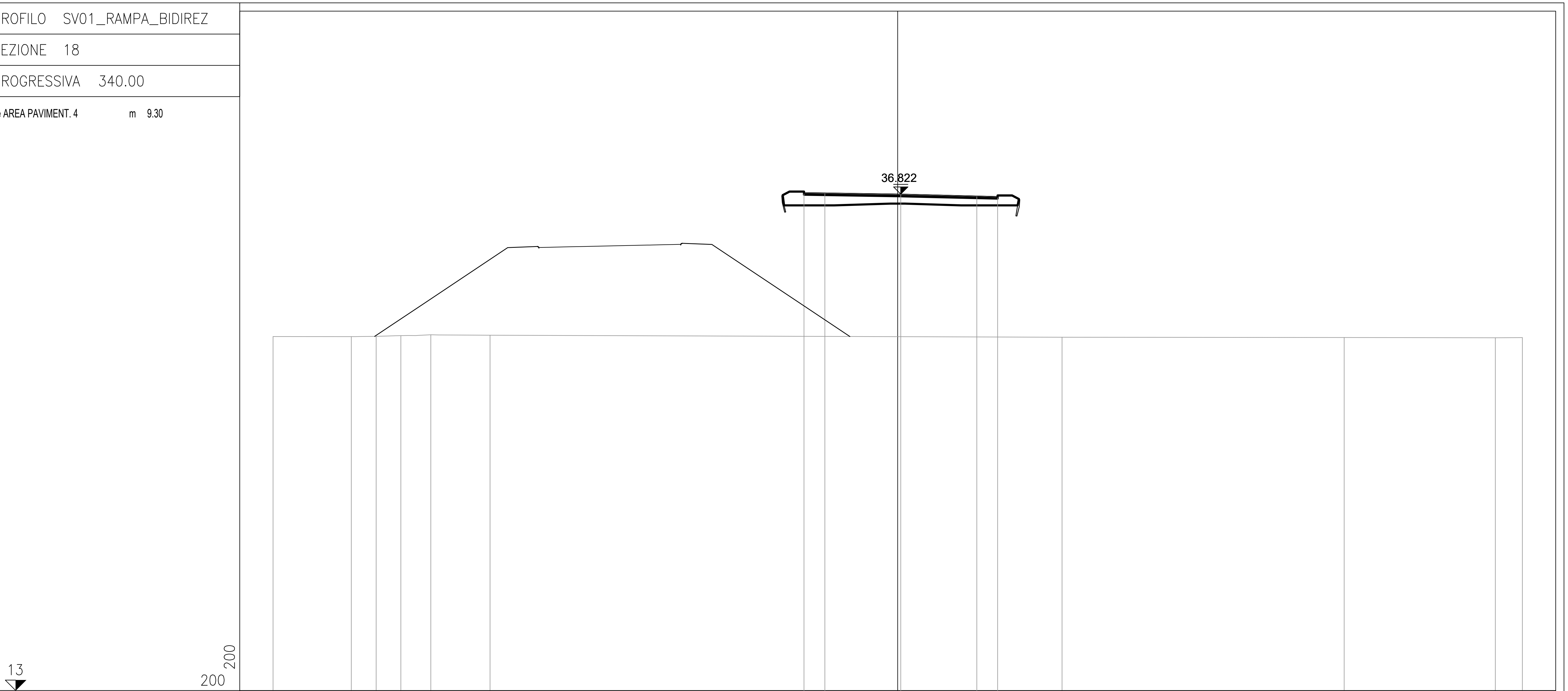


| | | | | | | | | | | |
|---|---|---|---|---|---|---|---|---|---|---|
| PROGRESSIVE TERRENO | -30.00 | -26.24 | -25.05 | -23.86 | -22.42 | -19.58 | 7.89 | 21.44 | 28.70 | 30.00 |
| PARZIALI TERRENO | 3.76 | 1.19 | 1.19 | 1.44 | 2.84 | 27.47 | 13.55 | 7.26 | 1.30 | |
| QUOTE TERRENO | 29.99 | 29.98 | 30.00 | 30.03 | 30.07 | 30.05 | 29.95 | 29.94 | 29.93 | 29.94 |

| | | | | | |
|---|---|---|---|---|---|
| PROGRESSIVE PROGETTO | -4.50 | -3.50 | 0.15 | 3.80 | 4.80 |
| PARZIALI PROGETTO | 1.00 | 3.65 | 3.65 | 1.00 | |
| QUOTE PROGETTO | 36.89 | 36.88 | 36.82 | 36.73 | 36.71 |

| | |
|---|---|
| PROGRESSIVE RILEVATO | |
| PARZIALI RILEVATO | |
| QUOTE RILEVATO | |

PROFILO SV01_RAMPA_BIDIREZ

SEZIONE 18A

PROGRESSIVA 340.30

ge AREA PAVIMENT. 4 m 9.30

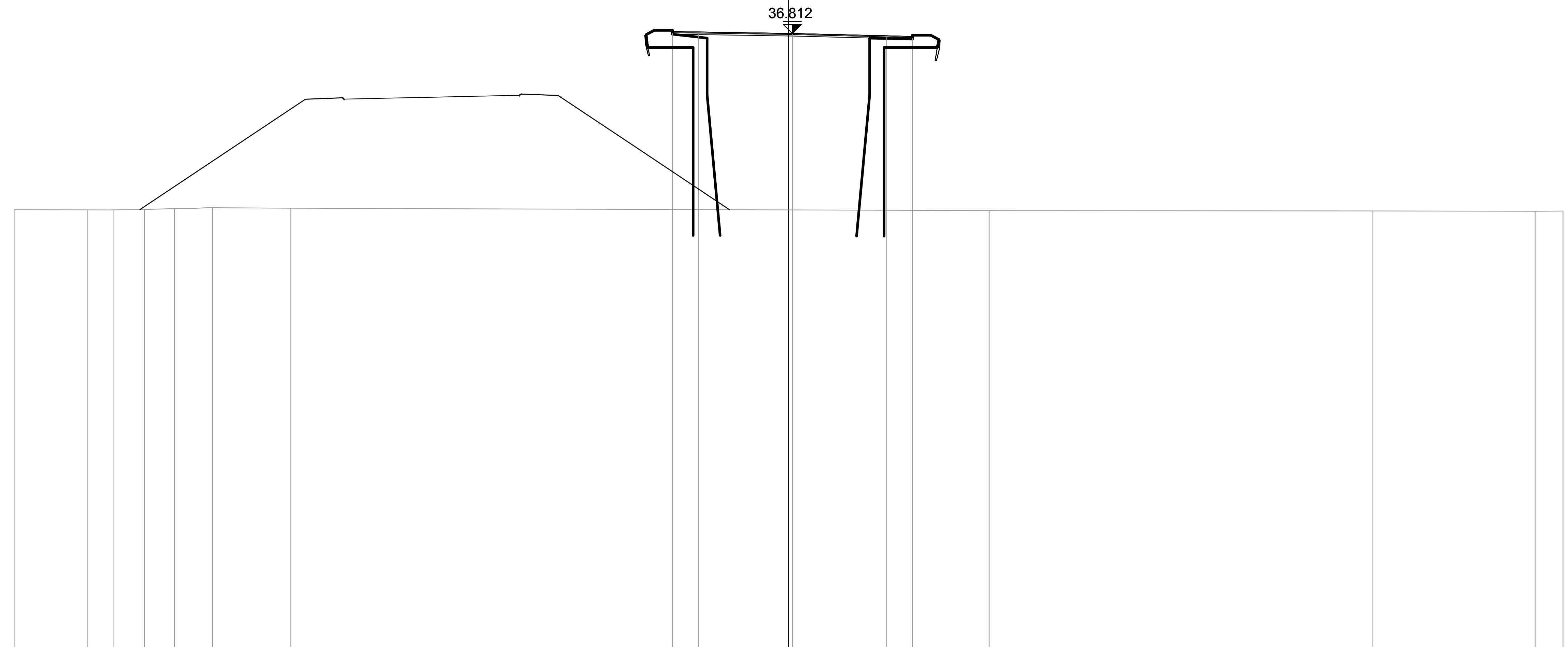


13

200

200

| | | | | | | | | | | | | | | | | |
|---|---|---|---|---|---|---|---|---|---|---|---|---|---|---|---|---|
| PROGRESSIVE TERRENO | -30.00 | -27.17 | -26.17 | -24.96 | -23.79 | -22.32 | -19.28 | | | | | | 7.77 | 22.63 | 28.92 | 30.00 |
| PARZIALI TERRENO | 2.83 | 1.00 | 1.21 | 1.17 | 1.47 | 3.04 | 27.05 | | | | | | 14.86 | 6.29 | 1.08 | |
| QUOTE TERRENO | 29.99 | 29.98 | 29.98 | 29.99 | 30.03 | 30.07 | 30.05 | | | | | | 29.95 | 29.94 | 29.93 | 29.94 |
| PROGRESSIVE PROGETTO | | | | | | | | -4.50 | -3.50 | 0.15 | 3.80 | 4.80 | | | | |
| PARZIALI PROGETTO | | | | | | | | 1.00 | 3.65 | 3.65 | 1.00 | | | | | |
| QUOTE PROGETTO | | | | | | | | 36.89 | 36.87 | 36.81 | 36.72 | 36.70 | | | | |
| PROGRESSIVE RILEVATO | | | | | | | | | | | | | | | | |
| PARZIALI RILEVATO | | | | | | | | | | | | | | | | |
| QUOTE RILEVATO | | | | | | | | | | | | | | | | |

PROFILO SV01_RAMPA_BIDIREZ

SEZIONE 18Abis

PROGRESSIVA 340.30

ge AREA PAVIMENT. 4 m 9.30

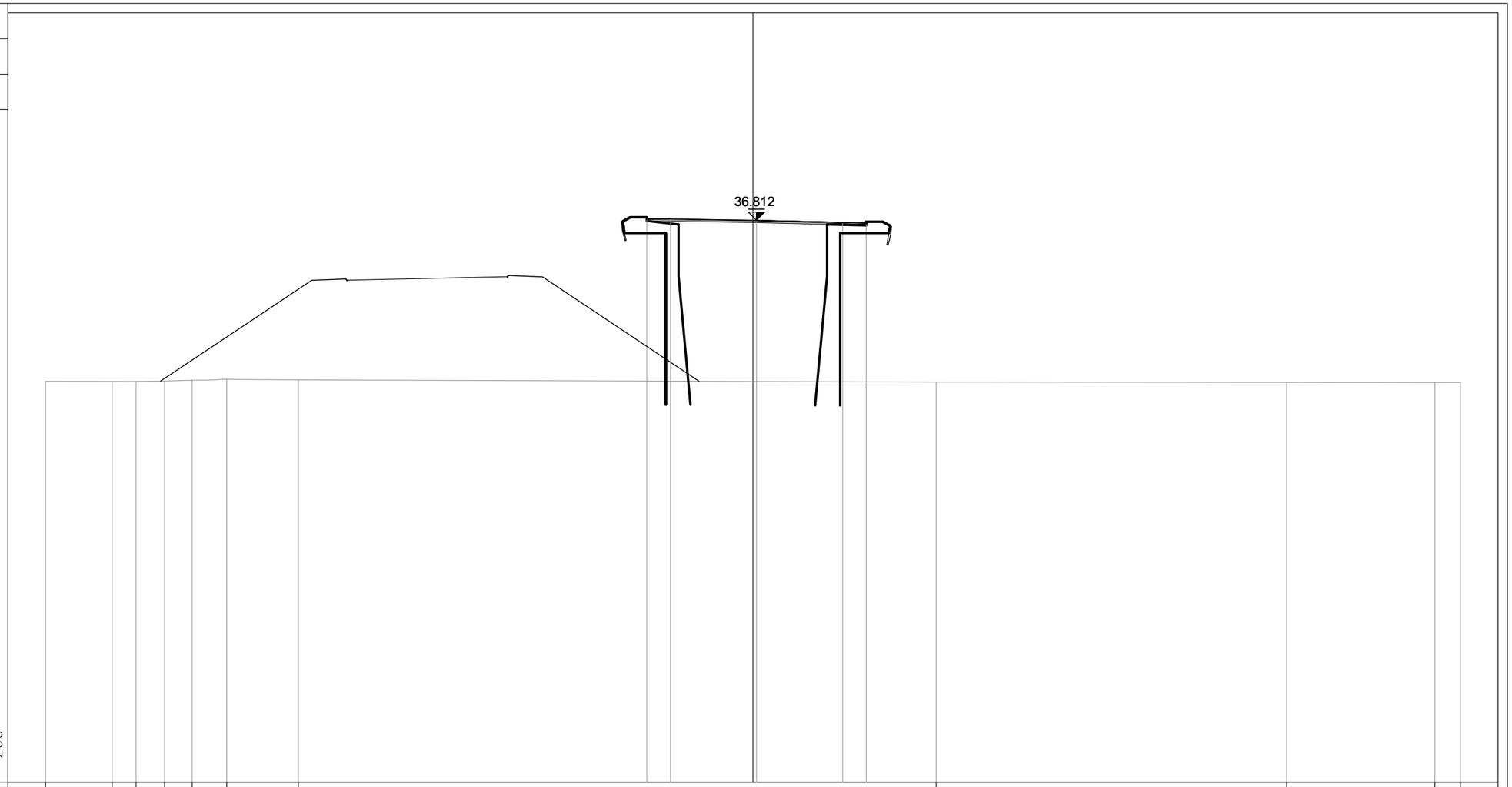


| | |
|---|---|
| PROGRESSIVE TERRENO | -30.00 -27.18 -26.17 -24.96 -23.79 -22.32 -19.28 7.77 22.64 28.92 30.00 |
| PARZIALI TERRENO | 2.82 1.01 1.21 1.17 1.47 3.04 27.05 14.87 6.28 1.08 |
| QUOTE TERRENO | 29.99 29.98 29.98 29.99 30.03 30.07 30.05 29.95 29.94 29.93 29.94 |
| PROGRESSIVE PROGETTO | -4.50 -3.50 0.15 3.80 4.80 |
| PARZIALI PROGETTO | 1.00 3.65 3.65 1.00 |
| QUOTE PROGETTO | 36.89 36.87 36.81 36.72 36.70 |
| PROGRESSIVE RILEVATO | |
| PARZIALI RILEVATO | |
| QUOTE RILEVATO | |

PROFILO SV01_RAMPA_BIDIREZ

SEZIONE 18B

PROGRESSIVA 346.55

ge AREA PAVIMENT. 4 m 9.61

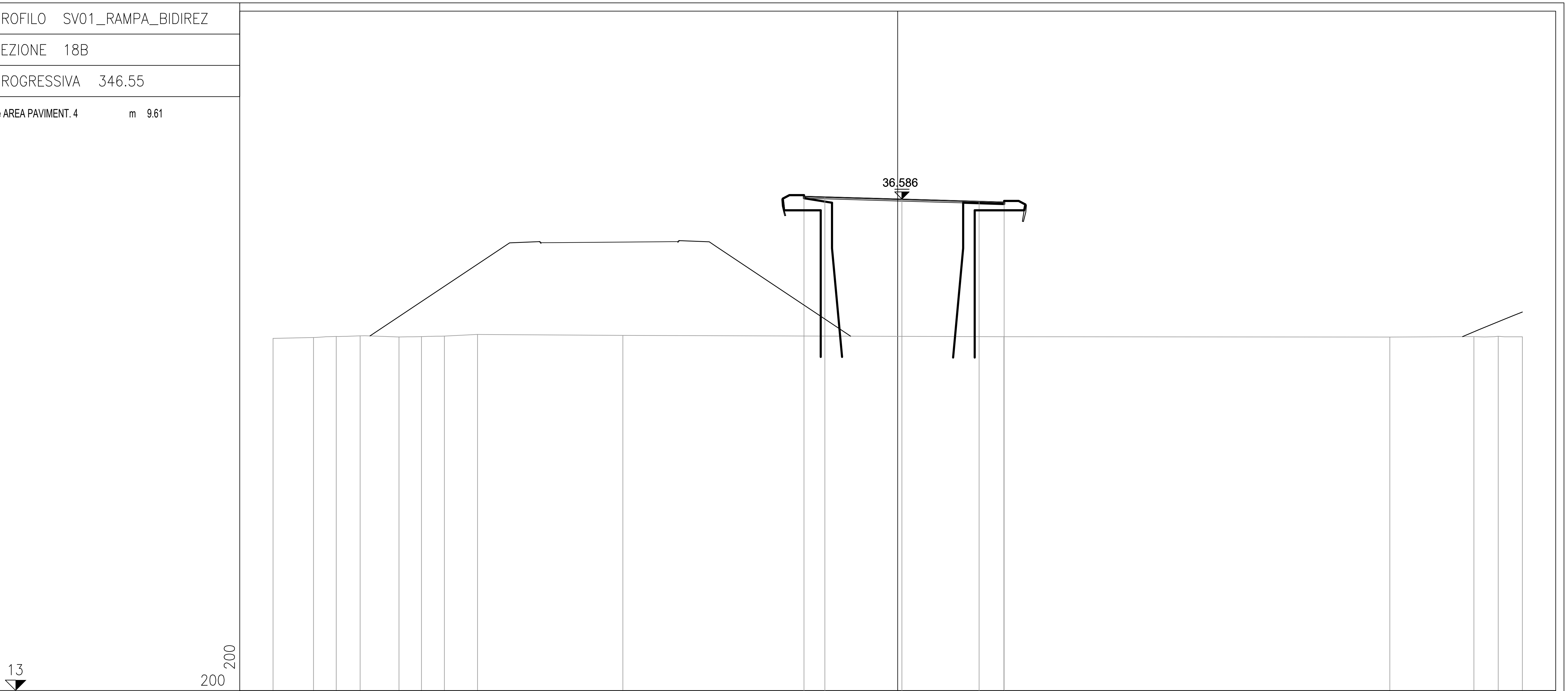


| | |
|---|---|
| PROGRESSIVE TERRENO | -30.00, -28.06, -26.97, -25.82, -23.95, -22.87, -21.77, -20.18, -13.20, 5.10, 23.64, 27.68, 28.84, 30.00 |
| PARZIALI TERRENO | 1.94, 1.09, 1.15, 1.87, 1.08, 1.10, 1.59, 6.98, 18.30, 18.54, 4.04, 1.16, 1.16 |
| QUOTE TERRENO | 29.90, 29.94, 29.99, 30.02, 29.97, 29.98, 30.01, 30.09, 30.04, 29.98, 29.96, 29.98, 30.00, 29.97 |
| PROGRESSIVE PROGETTO | -4.50, -3.50, 0.20, 3.91, 5.11 |
| PARZIALI PROGETTO | 1.00, 3.70, 3.71, 1.20 |
| QUOTE PROGETTO | 36.72, 36.69, 36.59, 36.48, 36.44 |
| PROGRESSIVE RILEVATO | |
| PARZIALI RILEVATO | |
| QUOTE RILEVATO | |

PROFILO SV01_RAMPA_BIDIREZ

SEZIONE 18Bbis

PROGRESSIVA 346.55

| | | |
|---|---|---|
| BA RILEVATO | $m^2$ | 67.03 |
| DB SCOTICO RILEVATO | $m^2$ | 2.21 |
| EA BONIFICA | $m^2$ | 2.20 |
| GA USURA 4 | $m^2$ | 0.38 |
| GB BINDER 4 | $m^2$ | 0.57 |
| GC BASE 4 | $m^2$ | 0.98 |
| GD FONDAZIONE 4 | $m^2$ | 3.47 |
| HA VEGETALE | $m^2$ | 0.12 |
| ge AREA PAVIMENT. 4 | m | 9.61 |
| hb SUPERF. VEGETALE | m | 1.24 |

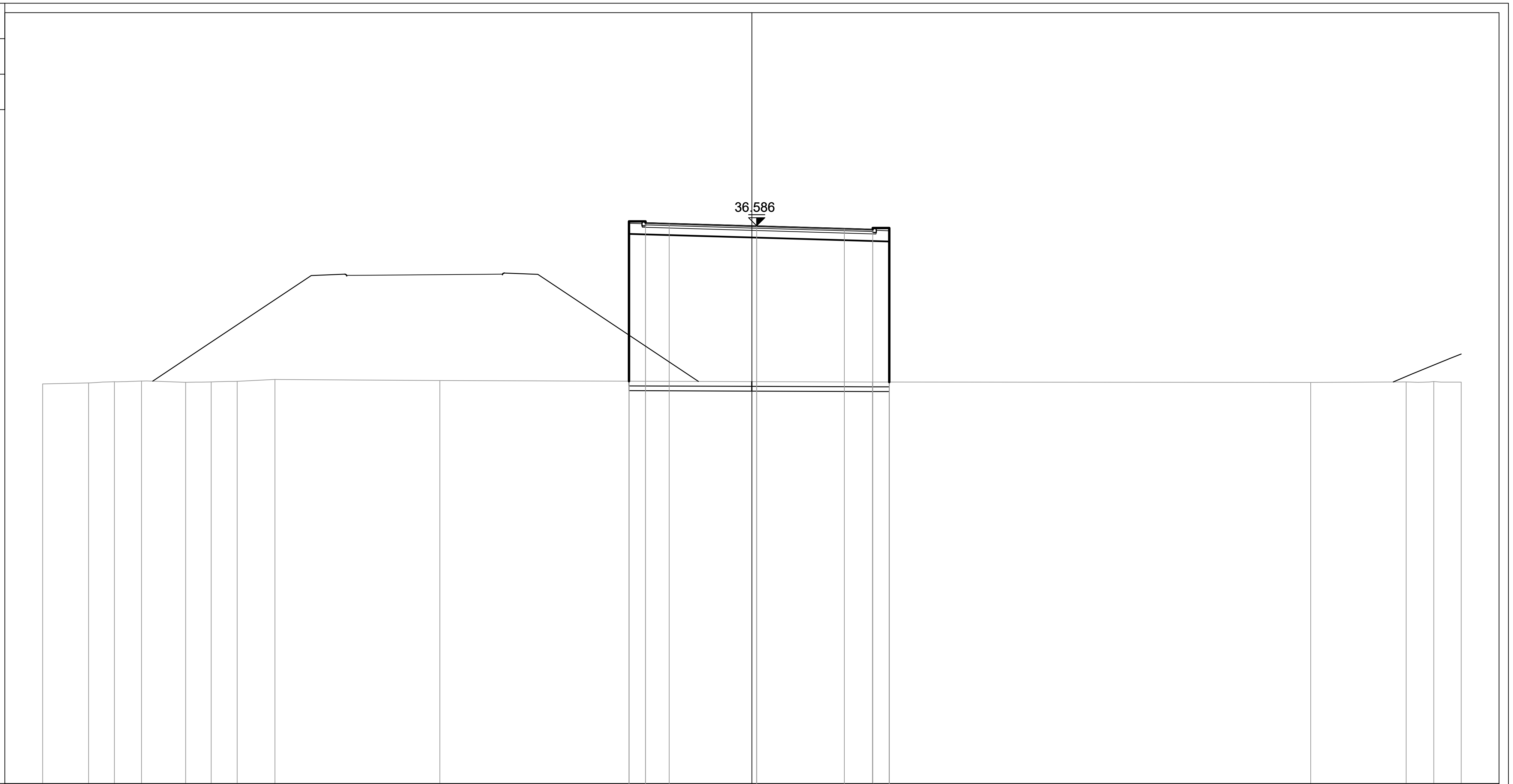


| | |
|---|---|
| PROGRESSIVE TERRENO | -30.00, -28.06, -26.97, -25.82, -23.95, -22.87, -21.77, -20.18, -13.20, 5.10, 23.64, 27.67, 28.84, 30.00 |
| PARZIALI TERRENO | 1.94, 1.09, 1.15, 1.87, 1.08, 1.10, 1.59, 6.98, 18.30, 18.54, 4.03, 1.17, 1.16 |
| QUOTE TERRENO | 29.90, 29.94, 29.99, 30.02, 29.97, 29.98, 30.01, 30.09, 30.04, 29.98, 29.96, 29.98, 30.00, 29.97 |
| PROGRESSIVE PROGETTO | -5.20, -4.50, -3.50, 0.20, 3.91, 5.11, 5.81 |
| PARZIALI PROGETTO | 0.70, 1.00, 3.70, 3.71, 1.20, 0.70 |
| QUOTE PROGETTO | 36.79, 36.72, 36.69, 36.59, 36.48, 36.44, 36.48 |
| PROGRESSIVE RILEVATO | -5.20, -5.20, -4.50, 0.20, 5.11, 5.81, 5.81 |
| PARZIALI RILEVATO | 0.70, 4.70, 4.91, 0.70 |
| QUOTE RILEVATO | 36.24, 30.01, 36.22, 36.09, 35.94, 29.98, 35.92 |

PROFILO SV01_RAMPA_BIDIREZ

SEZIONE 18C

PROGRESSIVA 357.00

| | | |
|---|---|---|
| BA RILEVATO | m² | 72.67 |
| DB SCOTICO RILEVATO | m² | 2.59 |
| EA BONIFICA | m² | 2.60 |
| GA USURA 4 | m² | 0.41 |
| GB BINDER 4 | m² | 0.65 |
| GC BASE 4 | m² | 1.10 |
| GD FONDAZIONE 4 | m² | 4.20 |
| HA VEGETALE | m² | 0.19 |
| ge AREA PAVIMENT. 4 | m | 10.78 |
| hb SUPERF. VEGETALE | m | 2.06 |

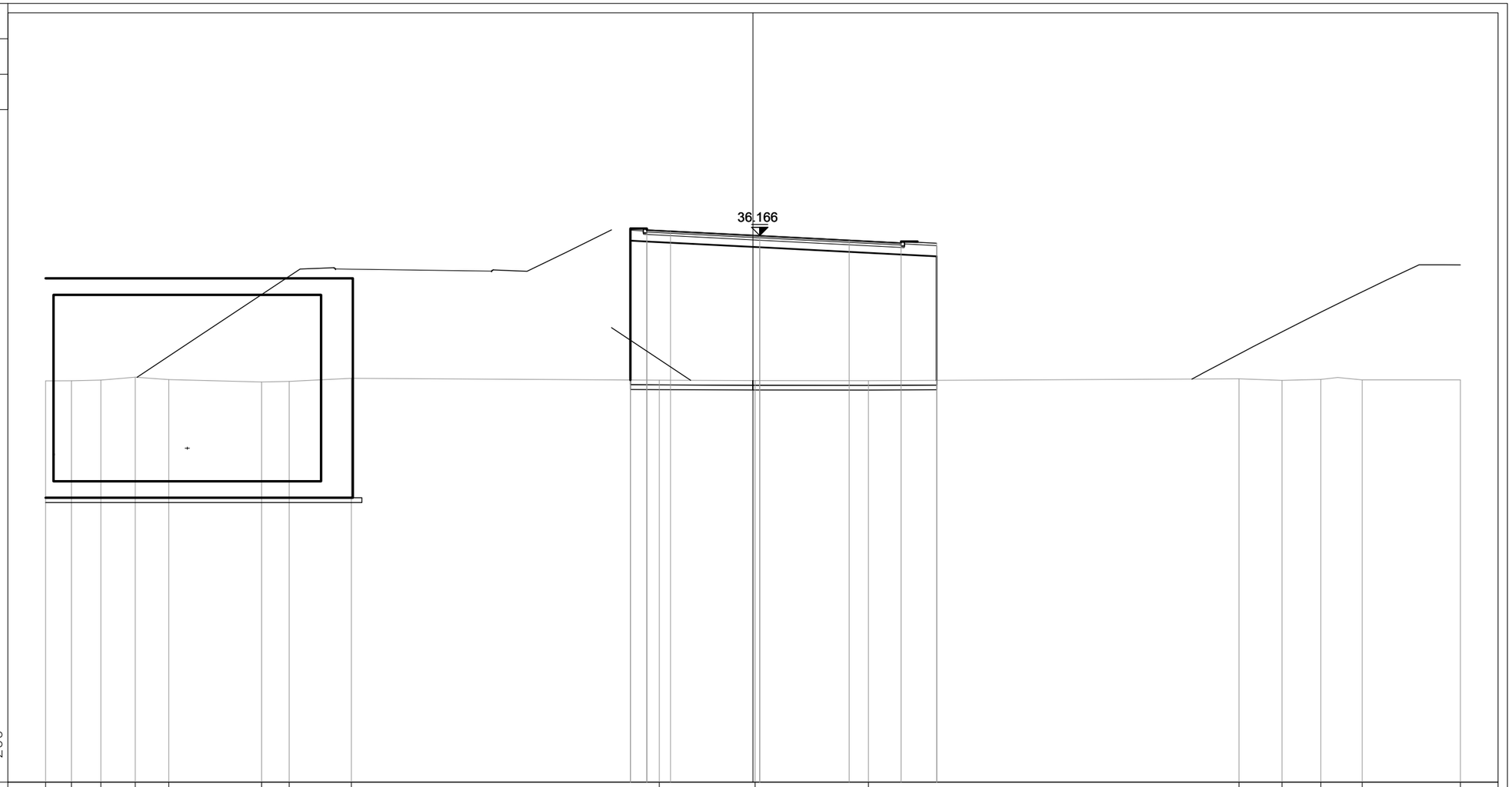


| | | | | | | | | | | | | | | | | | | | | | | | | |
|---|---|---|---|---|---|---|---|---|---|---|---|---|---|---|---|---|---|---|---|---|---|---|---|---|
| PROGRESSIVE TERRENO | -30.00 | -28.91 | -27.65 | -26.20 | -24.78 | -20.84 | -19.67 | -17.03 | -3.97 | 0.09 | 4.90 | 20.61 | 22.44 | 24.09 | 25.84 | 30.00 | | | | | | | | |
| PARZIALI TERRENO | 1.09 | 1.26 | 1.45 | 1.42 | 3.94 | 1.17 | 2.64 | 13.06 | 4.06 | 4.81 | 15.71 | 1.83 | 1.65 | 1.75 | 4.16 | | | | | | | | | |
| QUOTE TERRENO | 30.01 | 30.01 | 30.04 | 30.16 | 30.06 | 29.96 | 29.98 | 30.11 | 30.03 | 30.02 | 30.01 | 30.09 | 30.02 | 30.07 | 30.05 | 30.05 | | | | | | | | |
| PROGRESSIVE PROGETTO | | | | | | | | | -5.20 | -4.50 | -3.50 | 0.29 | 4.08 | 6.28 | 7.79 | | | | | | | | | |
| PARZIALI PROGETTO | | | | | | | | | 0.70 | 1.00 | 3.79 | 3.79 | 2.20 | 1.51 | | | | | | | | | | |
| QUOTE PROGETTO | | | | | | | | | 36.49 | 36.41 | 36.36 | 36.17 | 35.97 | 35.86 | 35.84 | | | | | | | | | |
| PROGRESSIVE RILEVATO | | | | | | | | | -5.20 -5.20 | -4.50 | | 0.29 | | 6.28 | 7.79 7.79 | | | | | | | | | |
| PARZIALI RILEVATO | | | | | | | | | 0.70 | | 4.79 | 5.99 | | 1.51 | | | | | | | | | | |
| QUOTE RILEVATO | | | | | | | | | 35.95 30.04 | 35.91 | | 35.67 | | 35.36 | 30.03 35.28 | | | | | | | | | |

PROFILO SV01_RAMPA_BIDIREZ

SEZIONE 18Cbis

PROGRESSIVA 357.00

| | | |
|---|---|---|
| BA RILEVATO | m² | 77.41 |
| DB SCOTICO RILEVATO | m² | 2.75 |
| EA BONIFICA | m² | 2.76 |
| GA USURA 4 | m² | 0.41 |
| GB BINDER 4 | m² | 0.65 |
| GC BASE 4 | m² | 1.10 |
| GD FONDAZIONE 4 | m² | 4.54 |
| HA VEGETALE | m² | 0.28 |
| ge AREA PAVIMENT. 4 | m | 10.78 |
| hb SUPERF. VEGETALE | m | 2.86 |

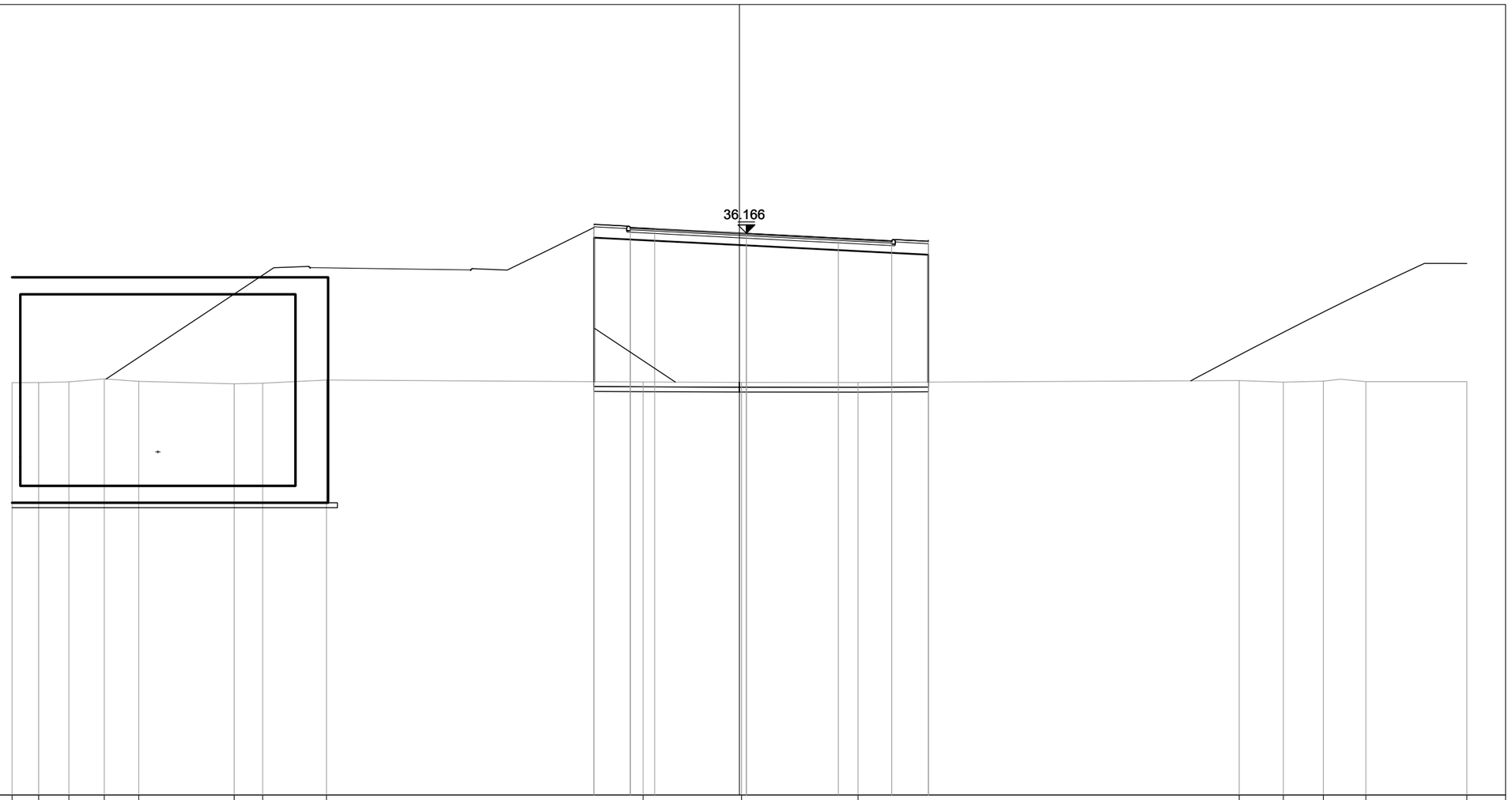


| | | | | | | | | | | | | | | | | | | | | | | | | |
|---|---|---|---|---|---|---|---|---|---|---|---|---|---|---|---|---|---|---|---|---|---|---|---|---|
| PROGRESSIVE TERRENO | -30.00 | -28.90 | -27.66 | -26.20 | -24.78 | -20.84 | -19.66 | -17.03 | -3.97 | 0.09 | 4.89 | 20.61 | 22.44 | 24.08 | 25.84 | 30.00 | | | | | | | | |
| PARZIALI TERRENO | 1.10 | 1.24 | 1.46 | 1.42 | 3.94 | 1.18 | 2.63 | 13.06 | 4.06 | 4.80 | 15.72 | 1.83 | 1.64 | 1.76 | 4.16 | | | | | | | | | |
| QUOTE TERRENO | 30.01 | 30.01 | 30.04 | 30.16 | 30.06 | 29.96 | 29.98 | 30.11 | 30.03 | 30.02 | 30.01 | 30.09 | 30.02 | 30.07 | 30.05 | 30.05 | | | | | | | | |
| PROGRESSIVE PROGETTO | | | | | | | | | -6.00 | -4.50 | -3.50 | 0.29 | 4.08 | 6.28 | 7.79 | | | | | | | | | |
| PARZIALI PROGETTO | | | | | | | | | 1.50 | 1.00 | 3.79 | 3.79 | 2.20 | 1.51 | | | | | | | | | | |
| QUOTE PROGETTO | | | | | | | | | 36.53 | 36.41 | 36.36 | 36.17 | 35.97 | 35.86 | 35.84 | | | | | | | | | |
| PROGRESSIVE RILEVATO | | | | | | | | | -6.00<br>-6.00 | -4.50 | | 0.29 | | 6.28 | 7.79<br>7.79 | | | | | | | | | |
| PARZIALI RILEVATO | | | | | | | | | 1.50 | 4.79 | | 5.99 | | 1.51 | | | | | | | | | | |
| QUOTE RILEVATO | | | | | | | | | 35.99<br>30.05 | 35.91 | | 35.67 | | 35.36 | 30.03<br>35.28 | | | | | | | | | |

PROFILO SV01_RAMPA_BIDIREZ

SEZIONE 19

PROGRESSIVA 360.00

| | | |
|---|---|---|
| BA RILEVATO | m² | 76.84 |
| DB SCOTICO RILEVATO | m² | 2.82 |
| EA BONIFICA | m² | 1.62 |
| GA USURA 4 | m² | 0.46 |
| GB BINDER 4 | m² | 0.66 |
| GC BASE 4 | m² | 1.13 |
| GD FONDAZIONE 4 | m² | 4.64 |
| HA VEGETALE | m² | 0.28 |
| ge AREA PAVIMENT. 4 | m | 11.12 |
| hb SUPERF. VEGETALE | m | 2.86 |

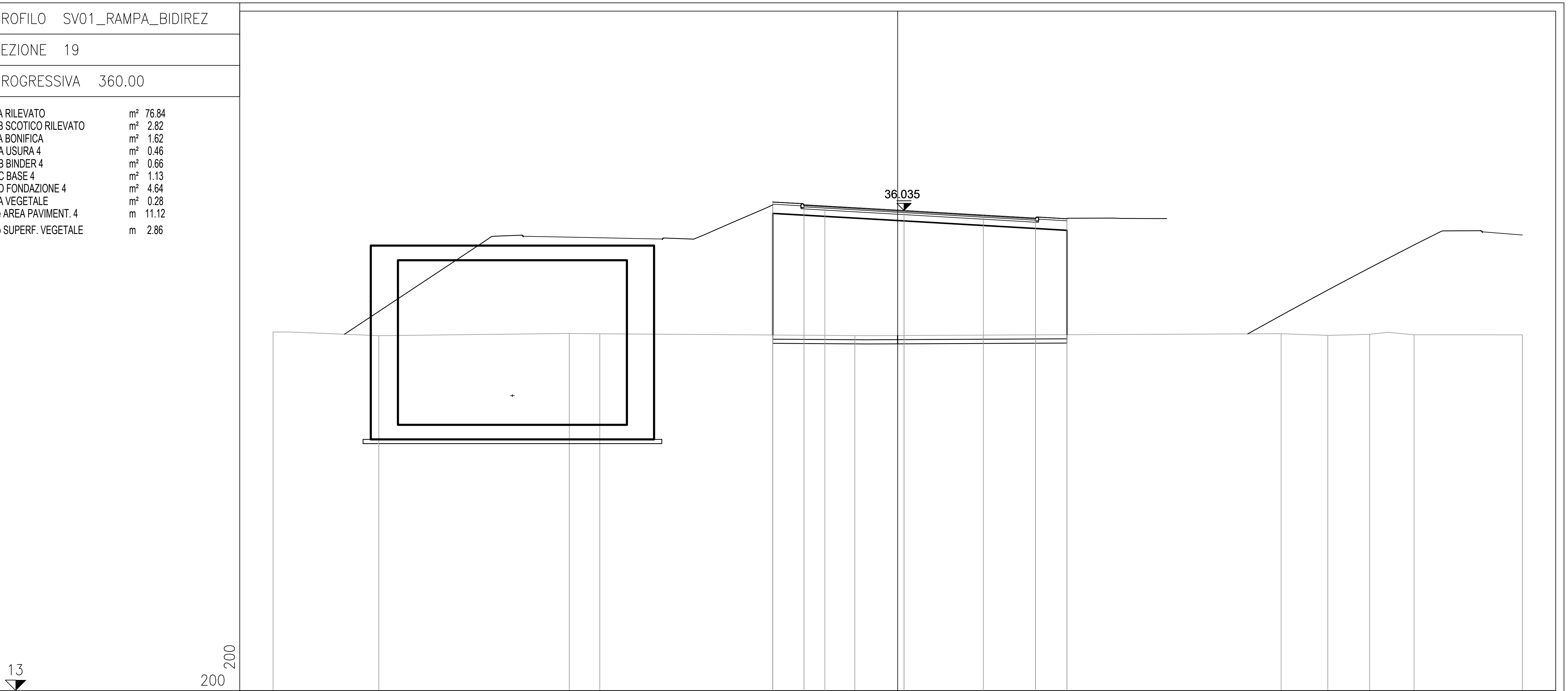


| | |
|---|---|
| PROGRESSIVE TERRENO | -30.00, -24.92, -15.78, -14.31, -2.06, 18.42, 20.65, 22.67, 24.80, 30.00 |
| PARZIALI TERRENO | 5.08, 9.14, 1.47, 12.25, 20.48, 2.23, 2.02, 2.13, 5.20 |
| QUOTE TERRENO | 30.20, 30.03, 30.13, 30.12, 30.03, 30.12, 30.04, 30.09, 30.07, 30.07 |
| PROGRESSIVE PROGETTO | -6.00, -4.50, -3.50, 0.30, 4.11, 6.62, 8.13 |
| PARZIALI PROGETTO | 1.50, 1.00, 3.80, 3.81, 2.51, 1.51 |
| QUOTE PROGETTO | 36.44, 36.31, 36.25, 36.03, 35.82, 35.67, 35.64 |
| PROGRESSIVE RILEVATO | -6.00, -6.00, -4.50, 0.30, 6.62, 8.13, 8.13 |
| PARZIALI RILEVATO | 1.50, 4.80, 6.32, 1.51 |
| QUOTE RILEVATO | 35.90, 30.06, 35.81, 35.53, 35.17, 30.08, 35.09 |

PROFILO SV01_RAMPA_BIDIREZ

SEZIONE 19A

PROGRESSIVA 372.11

| | | |
|---|---|---|
| BA RILEVATO | m² | 68.27 |
| DB SCOTICO RILEVATO | m² | 2.94 |
| EA BONIFICA | m² | 1.20 |
| GA USURA 4 | m² | 0.46 |
| GB BINDER 4 | m² | 0.71 |
| GC BASE 4 | m² | 1.18 |
| GD FONDAZIONE 4 | m² | 4.82 |
| HA VEGETALE | m² | 0.28 |
| ge AREA PAVIMENT. 4 | m | 11.71 |
| hb SUPERF. VEGETALE | m | 2.85 |

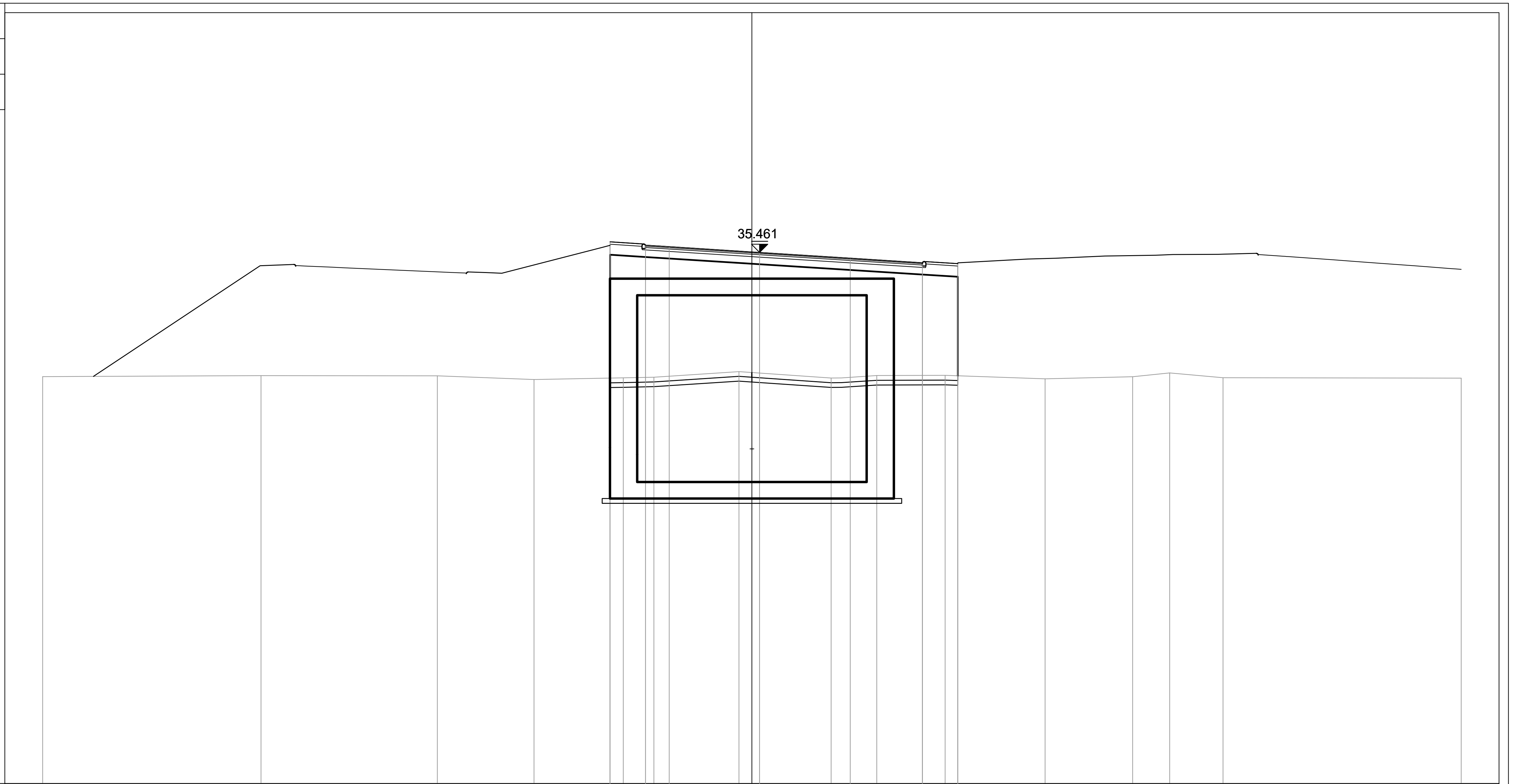


13

200

200

| | |
|---|---|
| PROGRESSIVE TERRENO | -30.00, -20.76, -13.31, -9.22, -5.44, -4.14, -0.55, 3.35, 5.28, 8.17, 12.40, 16.11, 17.67, 19.93, 30.00 |
| PARZIALI TERRENO | 9.24, 7.45, 4.09, 3.78, 1.30, 3.59, 3.90, 1.93, 2.89, 4.23, 3.71, 1.56, 2.26, 10.07 |
| QUOTE TERRENO | 30.21, 30.25, 30.24, 30.08, 30.16, 30.18, 30.42, 30.15, 30.25, 30.26, 30.12, 30.20, 30.36, 30.16, 30.14 |
| PROGRESSIVE PROGETTO | -6.00, -4.50, -3.50, 0.33, 4.16, 7.21, 8.71 |
| PARZIALI PROGETTO | 1.50, 1.00, 3.83, 3.83, 3.05, 1.50 |
| QUOTE PROGETTO | 35.91, 35.77, 35.70, 35.46, 35.22, 35.02, 34.98 |
| PROGRESSIVE RILEVATO | -6.00, -6.00, -4.50, 0.33, 7.21, 8.71, 8.71 |
| PARZIALI RILEVATO | 1.50, 4.83, 6.88, 1.50 |
| QUOTE RILEVATO | 35.36, 30.14, 35.27, 34.96, 34.52, 30.24, 34.43 |

PROFILO SV01_RAMPA_BIDIREZ

SEZIONE 20

PROGRESSIVA 380.00

| | | |
|---|---|---|
| BA RILEVATO | m² | 61.91 |
| DB SCOTICO RILEVATO | m² | 2.95 |
| EA BONIFICA | m² | 1.20 |
| GA USURA 4 | m² | 0.46 |
| GB BINDER 4 | m² | 0.70 |
| GC BASE 4 | m² | 1.19 |
| GD FONDAZIONE 4 | m² | 4.79 |
| HA VEGETALE | m² | 0.28 |
| ge AREA PAVIMENT. 4 | m | 11.71 |
| hb SUPERF. VEGETALE | m | 2.85 |

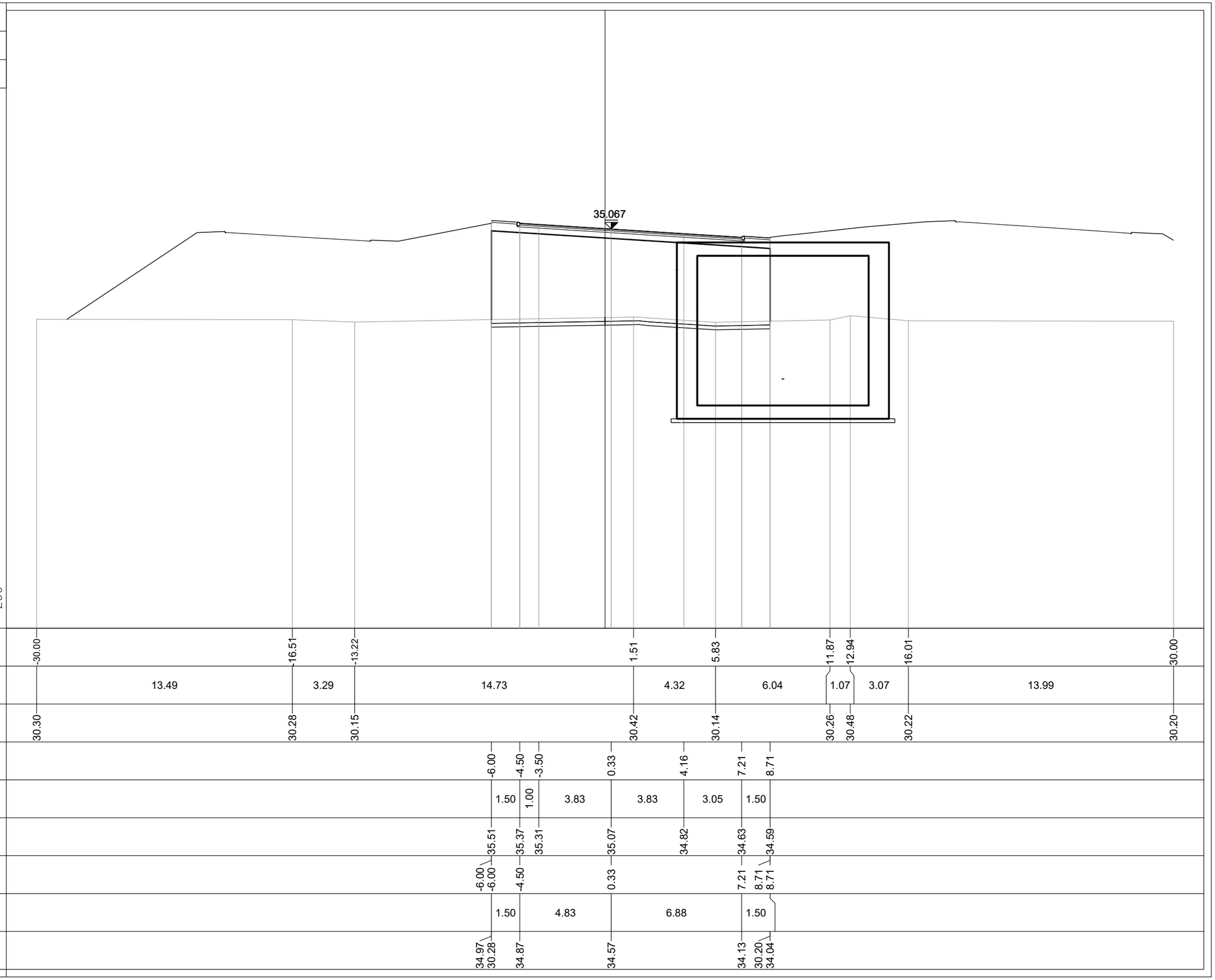

PROFILO SV01_RAMPA_BIDIREZ

SEZIONE 21

PROGRESSIVA 400.00

| | | |
|---|---|---|
| BA RILEVATO | m² | 44.22 |
| DB SCOTICO RILEVATO | m² | 2.94 |
| EA BONIFICA | m² | 1.74 |
| GA USURA 4 | m² | 0.46 |
| GB BINDER 4 | m² | 0.70 |
| GC BASE 4 | m² | 1.19 |
| GD FONDAZIONE 4 | m² | 4.79 |
| HA VEGETALE | m² | 0.28 |
| ge AREA PAVIMENT. 4 | m | 11.71 |
| hb SUPERF. VEGETALE | m | 2.85 |

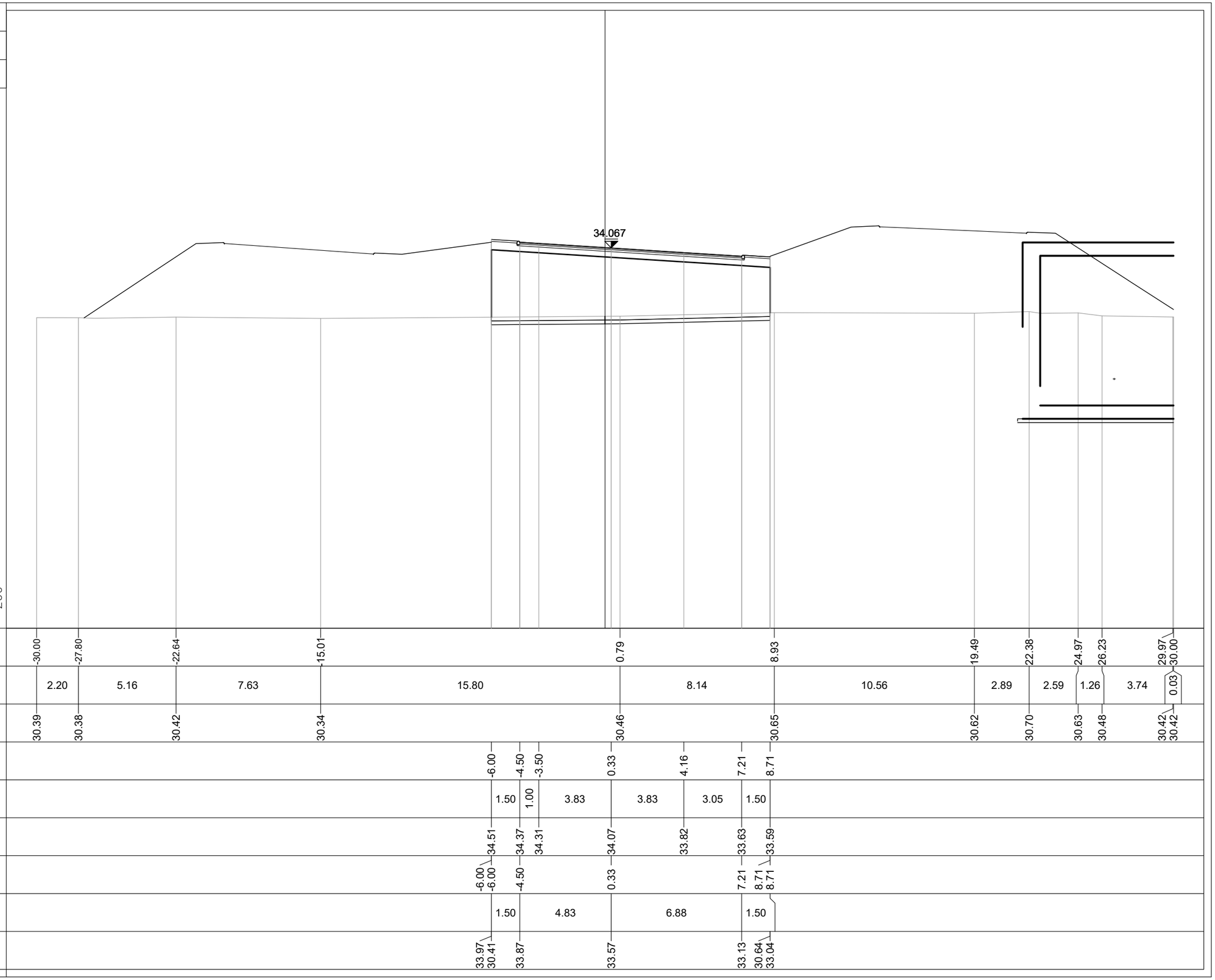

PROFILO SV01_RAMPA_BIDIREZ

SEZIONE 22

PROGRESSIVA 420.00

| | | |
|---|---|---|
| BA RILEVATO | m² | 29.65 |
| DB SCOTICO RILEVATO | m² | 2.84 |
| EA BONIFICA | m² | 2.83 |
| GA USURA 4 | m² | 0.42 |
| GB BINDER 4 | m² | 0.67 |
| GC BASE 4 | m² | 1.14 |
| GD FONDAZIONE 4 | m² | 4.67 |
| HA VEGETALE | m² | 0.27 |
| ge AREA PAVIMENT. 4 | m | 11.18 |
| hb SUPERF. VEGETALE | m | 2.85 |

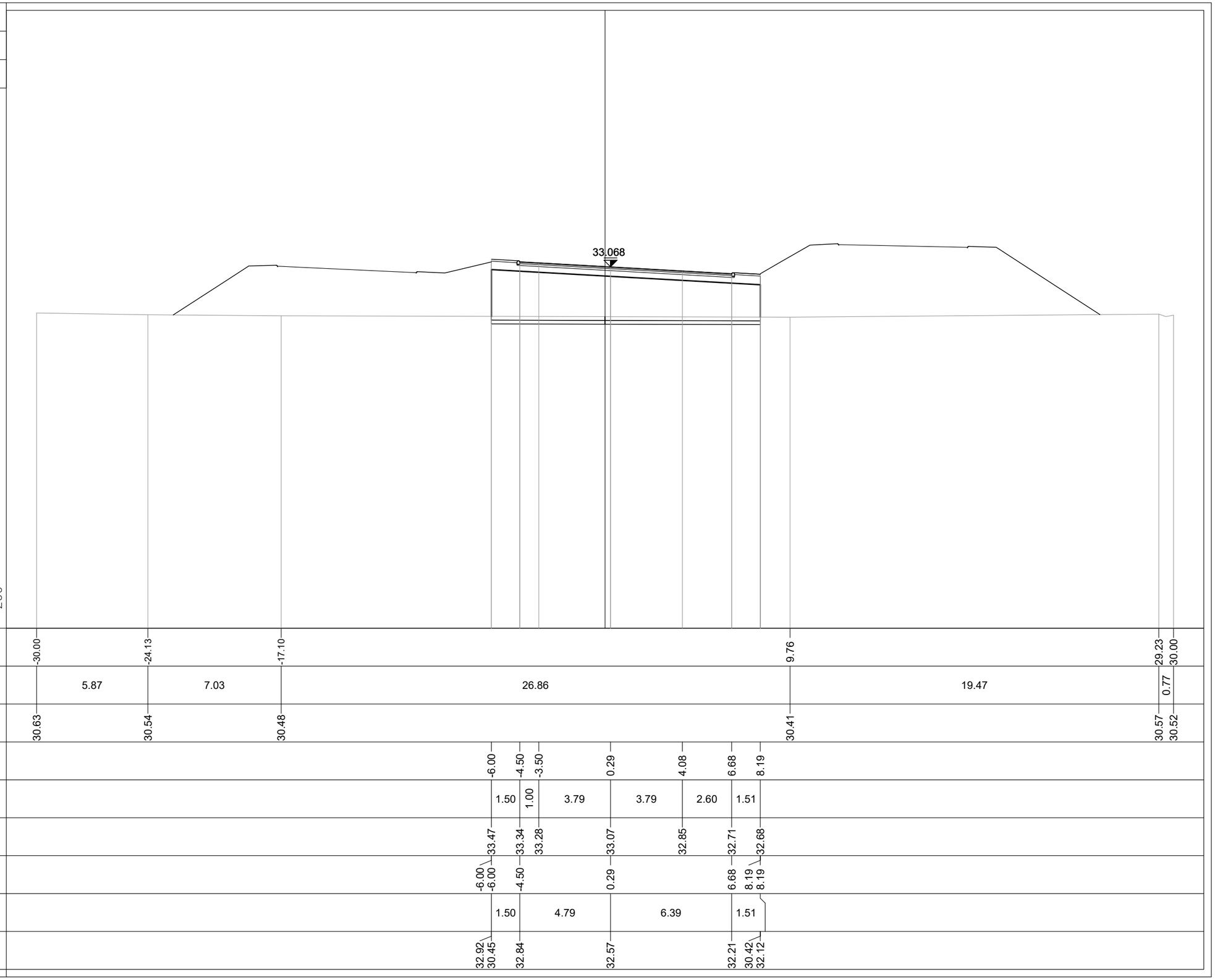

PROFILO SV01_RAMPA_BIDIREZ

SEZIONE 23

PROGRESSIVA 440.00

| | | |
|---|---|---|
| BA RILEVATO | m² | 11.61 |
| DB SCOTICO RILEVATO | m² | 2.43 |
| EA BONIFICA | m² | 2.42 |
| GA USURA 4 | m² | 0.38 |
| GB BINDER 4 | m² | 0.54 |
| GC BASE 4 | m² | 0.93 |
| GD FONDAZIONE 4 | m² | 4.04 |
| HA VEGETALE | m² | 0.28 |
| ge AREA PAVIMENT. 4 | m | 9.13 |
| hb SUPERF. VEGETALE | m | 2.85 |

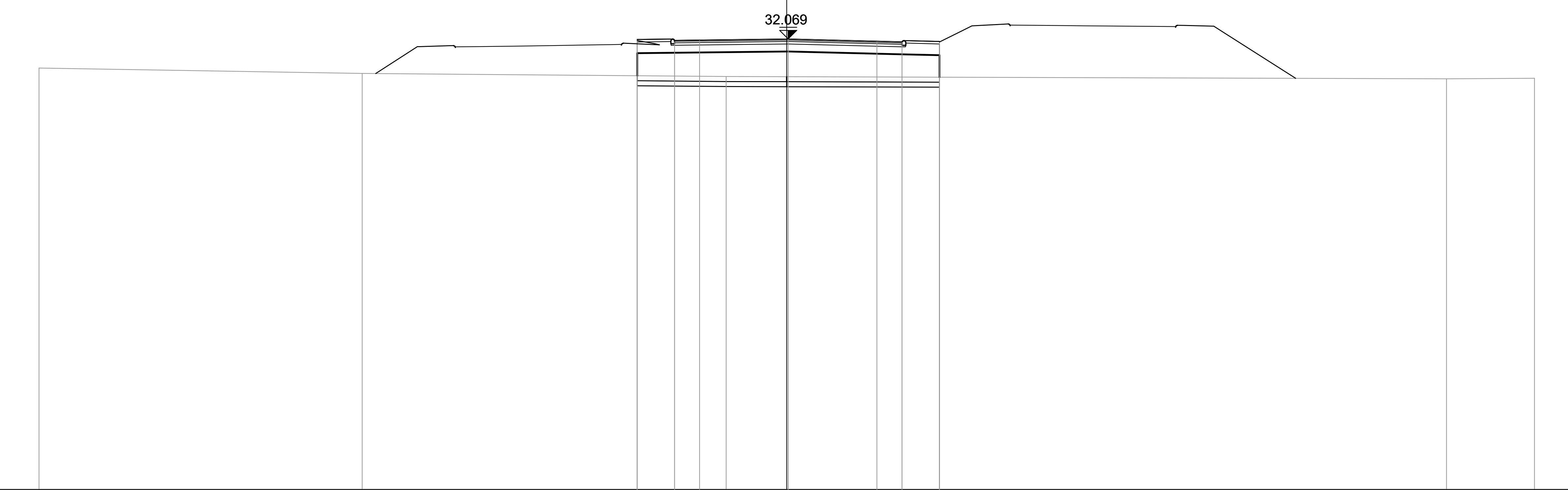


14

200

200

| | |
|---|---|
| PROGRESSIVE TERRENO | -30.00, -17.04, -2.43, 26.47, 30.00 |
| PARZIALI TERRENO | 12.96, 14.61, 28.90, 3.53 |
| QUOTE TERRENO | 30.90, 30.69, 30.56, 30.47, 30.49 |
| PROGRESSIVE PROGETTO | -6.00, -4.50, -3.50, 0.06, 3.62, 4.63, 6.13 |
| PARZIALI PROGETTO | 1.50, 1.00, 3.56, 3.56, 1.01, 1.50 |
| QUOTE PROGETTO | 32.05, 32.02, 32.03, 32.07, 31.98, 31.95, 31.97 |
| PROGRESSIVE RILEVATO | -6.00, -6.00, -4.50, 0.06, 4.63, 6.13, 6.13 |
| PARZIALI RILEVATO | 1.50, 4.56, 4.57, 1.50 |
| QUOTE RILEVATO | 31.50, 30.59, 31.52, 31.57, 31.45, 30.54, 31.42 |

PROFILO SV01_RAMPA_BIDIREZ

SEZIONE 23A

PROGRESSIVA 446.11

| | | |
|---|---|---|
| BA RILEVATO | m² | 7.13 |
| DB SCOTICO RILEVATO | m² | 2.30 |
| EA BONIFICA | m² | 2.31 |
| GA USURA 4 | m² | 0.39 |
| GB BINDER 4 | m² | 0.60 |
| GC BASE 4 | m² | 1.03 |
| GD FONDAZIONE 4 | m² | 3.64 |
| HA VEGETALE | m² | 0.15 |
| ge AREA PAVIMENT. 4 | m | 10.02 |
| hb SUPERF. VEGETALE | m | 1.49 |

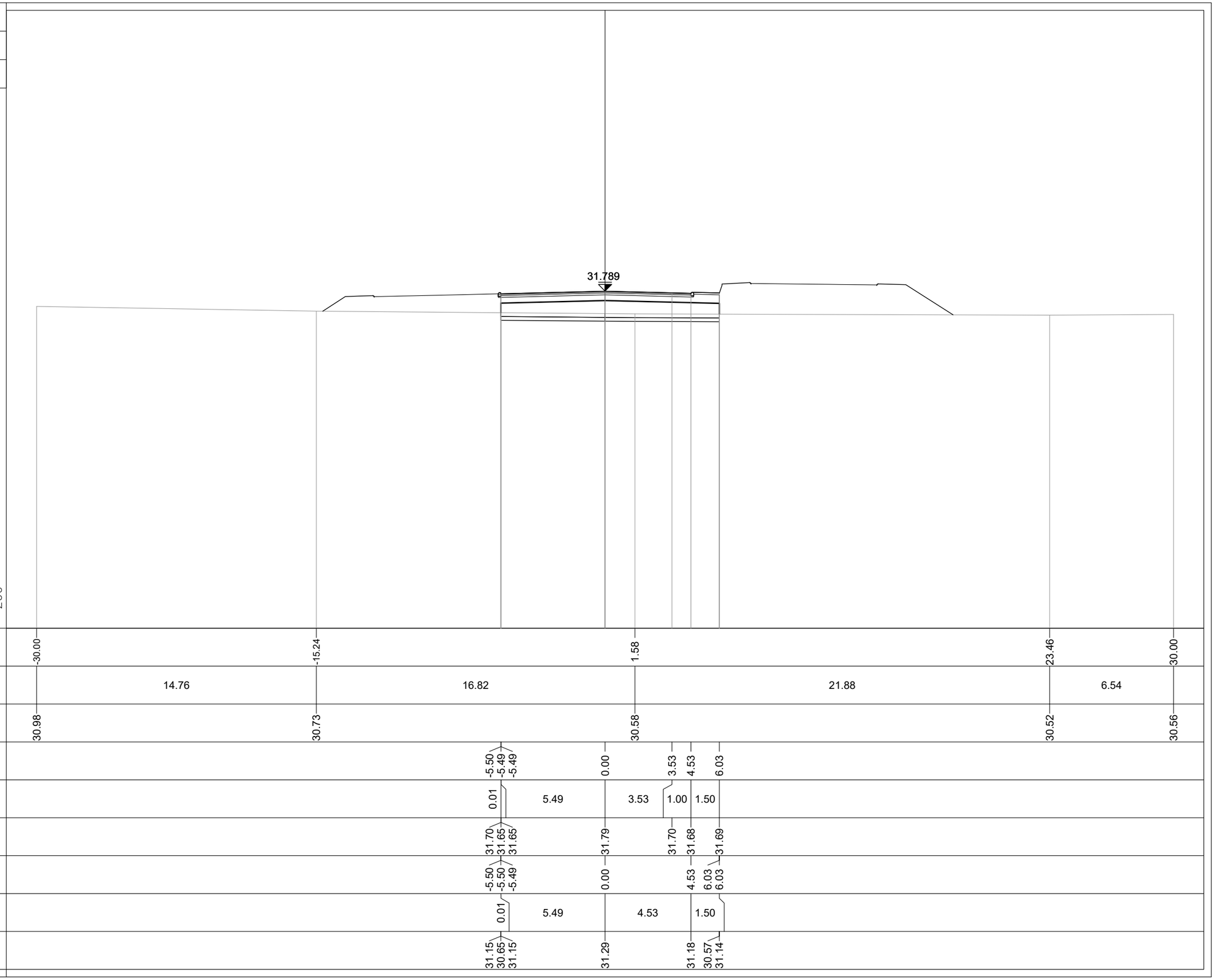

PROFILO SV01_RAMPA_BIDIREZ

SEZIONE 23B

PROGRESSIVA 447.22

| | | |
|---|---|---|
| BA RILEVATO | m² | 8.62 |
| DB SCOTICO RILEVATO | m² | 3.60 |
| EA BONIFICA | m² | 3.60 |
| GA USURA 4 | m² | 0.66 |
| GB BINDER 4 | m² | 0.99 |
| GC BASE 4 | m² | 1.66 |
| GD FONDAZIONE 4 | m² | 5.61 |
| HA VEGETALE | m² | 0.14 |
| ge AREA PAVIMENT. 4 | m | 16.51 |
| hb SUPERF. VEGETALE | m | 1.42 |

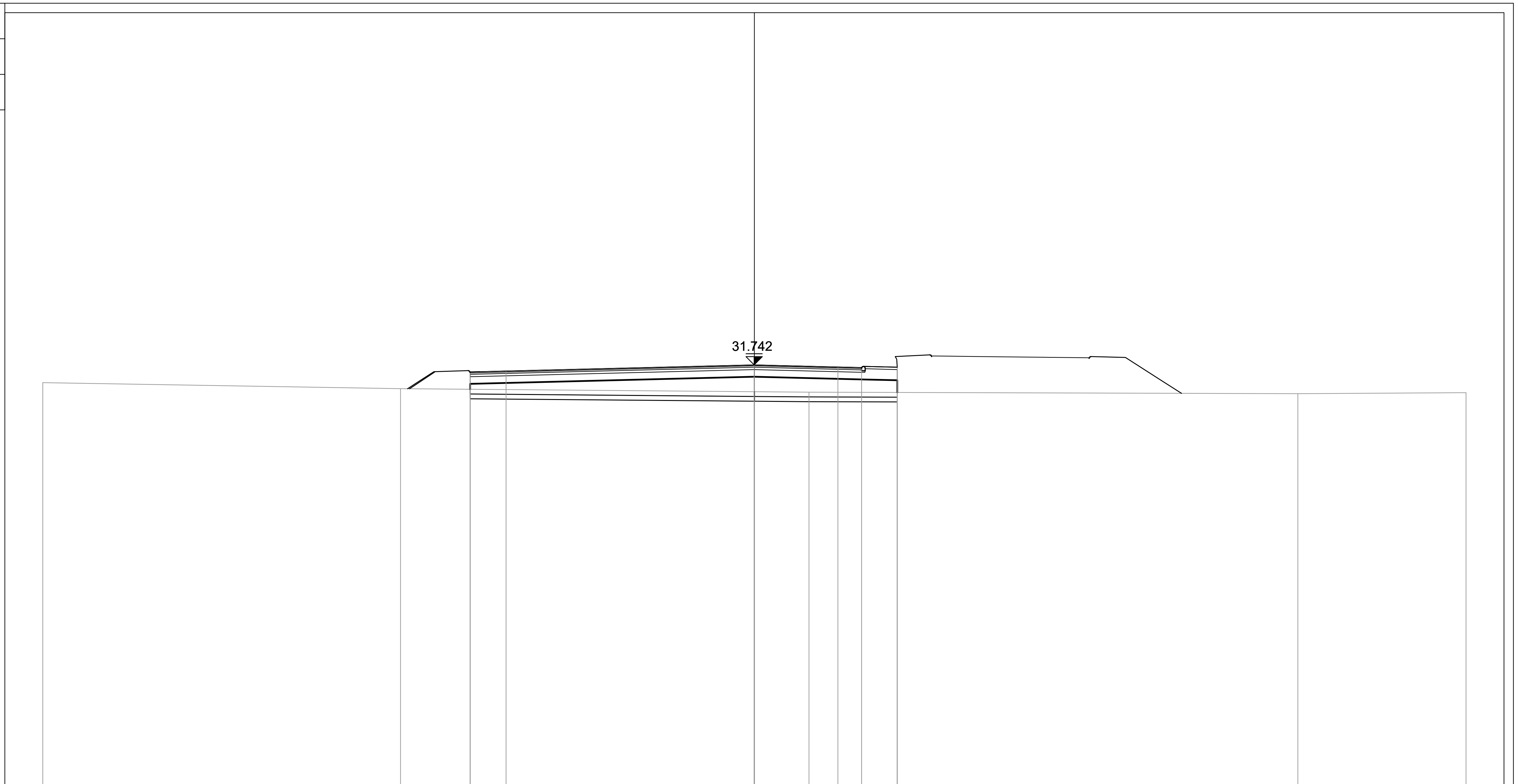


14

200

200

| | |
|---|---|
| PROGRESSIVE TERRENO | -30.00, -14.92, 2.30, 22.91, 30.00 |
| PARZIALI TERRENO | 15.08, 17.22, 20.61, 7.09 |
| QUOTE TERRENO | 30.99, 30.74, 30.59, 30.52, 30.57 |
| PROGRESSIVE PROGETTO | -11.99, -10.47, -0.01, 3.52, 4.52, 6.02 |
| PARZIALI PROGETTO | 1.52, 10.46, 3.53, 1.00, 1.50 |
| QUOTE PROGETTO | 31.44, 31.48, 31.74, 31.65, 31.63, 31.64 |
| PROGRESSIVE RILEVATO | -11.99, -11.99, -0.01, 4.52, 6.02, 6.02 |
| PARZIALI RILEVATO | 11.98, 4.53, 1.50 |
| QUOTE RILEVATO | 30.94, 30.71, 31.24, 31.13, 30.58, 31.09 |

PROFILO SV01_RAMPA_BIDIREZ

SEZIONE 23C

PROGRESSIVA 457.71

| | | |
|---|---|---|
| AA SCAVO | m² | 1.00 |
| BA RILEVATO | m² | 1.21 |
| DA SCOTICO SCAVO | m² | 1.58 |
| DB SCOTICO RILEVATO | m² | 1.97 |
| EA BONIFICA | m² | 2.43 |
| GA USURA 4 | m² | 0.63 |
| GB BINDER 4 | m² | 0.95 |
| GC BASE 4 | m² | 1.58 |
| GD FONDAZIONE 4 | m² | 5.34 |
| HA VEGETALE | m² | 0.32 |
| ge AREA PAVIMENT. 4 | m | 15.75 |
| hb SUPERF. VEGETALE | m | 1.93 |

14

200

200

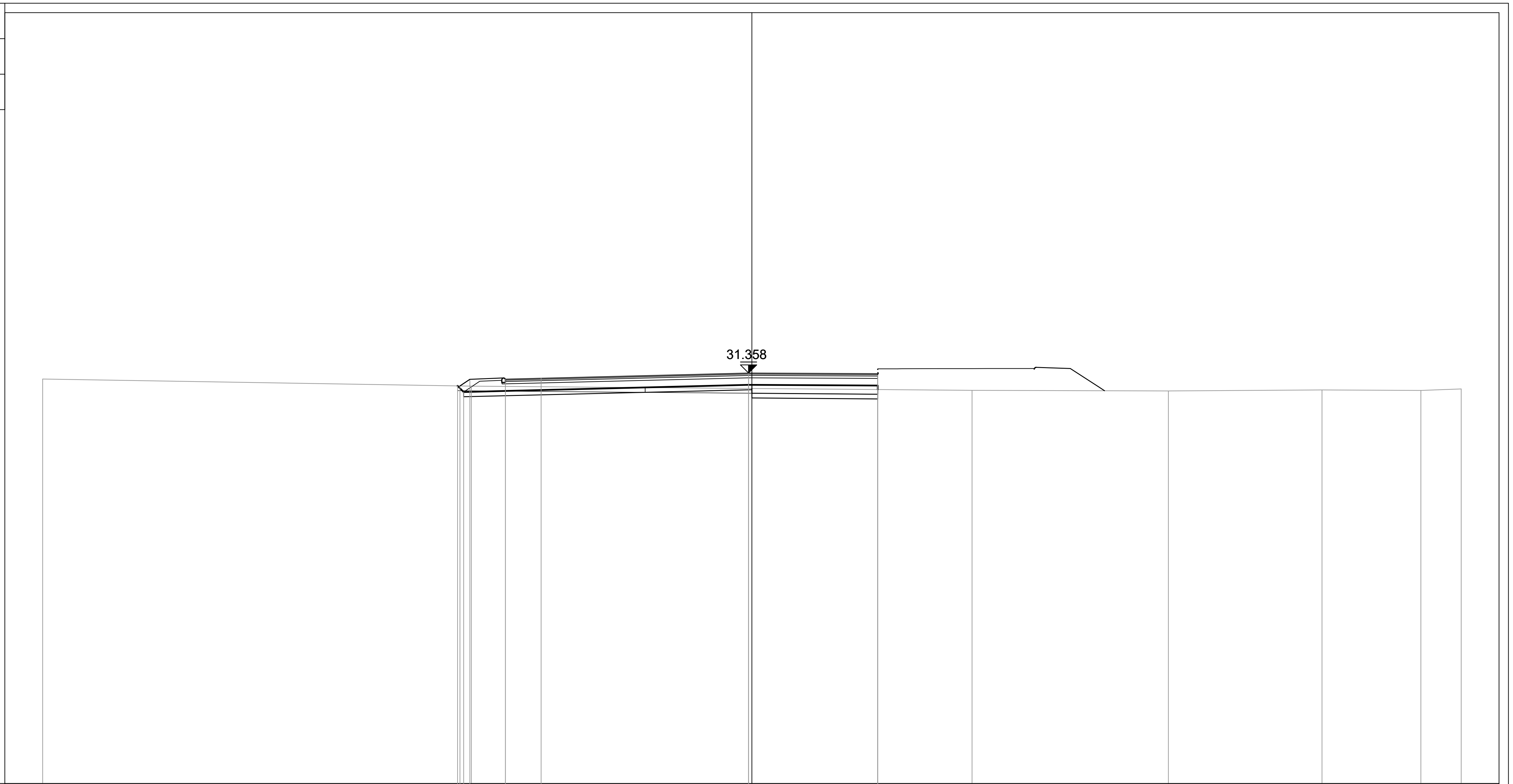


| | |
|---|---|
| PROGRESSIVE TERRENO | -30.00, -11.87, 9.31, 17.62, 24.11, 28.30, 30.00 |
| PARZIALI TERRENO | 18.13, 21.18, 8.31, 6.49, 4.19, 1.70 |
| QUOTE TERRENO | 31.11, 30.81, 30.63, 30.60, 30.64, 30.62, 30.69 |
| PROGRESSIVE PROGETTO | -12.35, -11.93, -10.43, -8.92, -0.14, 5.32, 5.32 |
| PARZIALI PROGETTO | 0.42, 1.50, 1.51, 8.78, 5.46 |
| QUOTE PROGETTO | 30.81, 31.09, 31.10, 31.14, 31.36, 31.33, 31.33 |
| PROGRESSIVE RILEVATO | -12.45, -12.19, -10.43, -0.14, 5.32, 5.32 |
| PARZIALI RILEVATO | 0.26, 1.76, 10.29, 5.46 |
| QUOTE RILEVATO | 30.82, 30.56, 30.60, 30.86, 30.66, 30.83 |

PROFILO SV01_RAMPA_BIDIREZ

SEZIONE 23D

PROGRESSIVA 458.88

| | | |
|---|---|---|
| AA SCAVO | m² | 1.32 |
| BA RILEVATO | m² | 2.17 |
| DA SCOTICO SCAVO | m² | 1.86 |
| DB SCOTICO RILEVATO | m² | 3.35 |
| EA BONIFICA | m² | 2.41 |
| GA USURA 4 | m² | 0.89 |
| GB BINDER 4 | m² | 1.32 |
| GC BASE 4 | m² | 2.21 |
| GD FONDAZIONE 4 | m² | 7.80 |
| HA VEGETALE | m² | 0.79 |
| ge AREA PAVIMENT. 4 | m | 21.99 |
| hb SUPERF. VEGETALE | m | 4.48 |

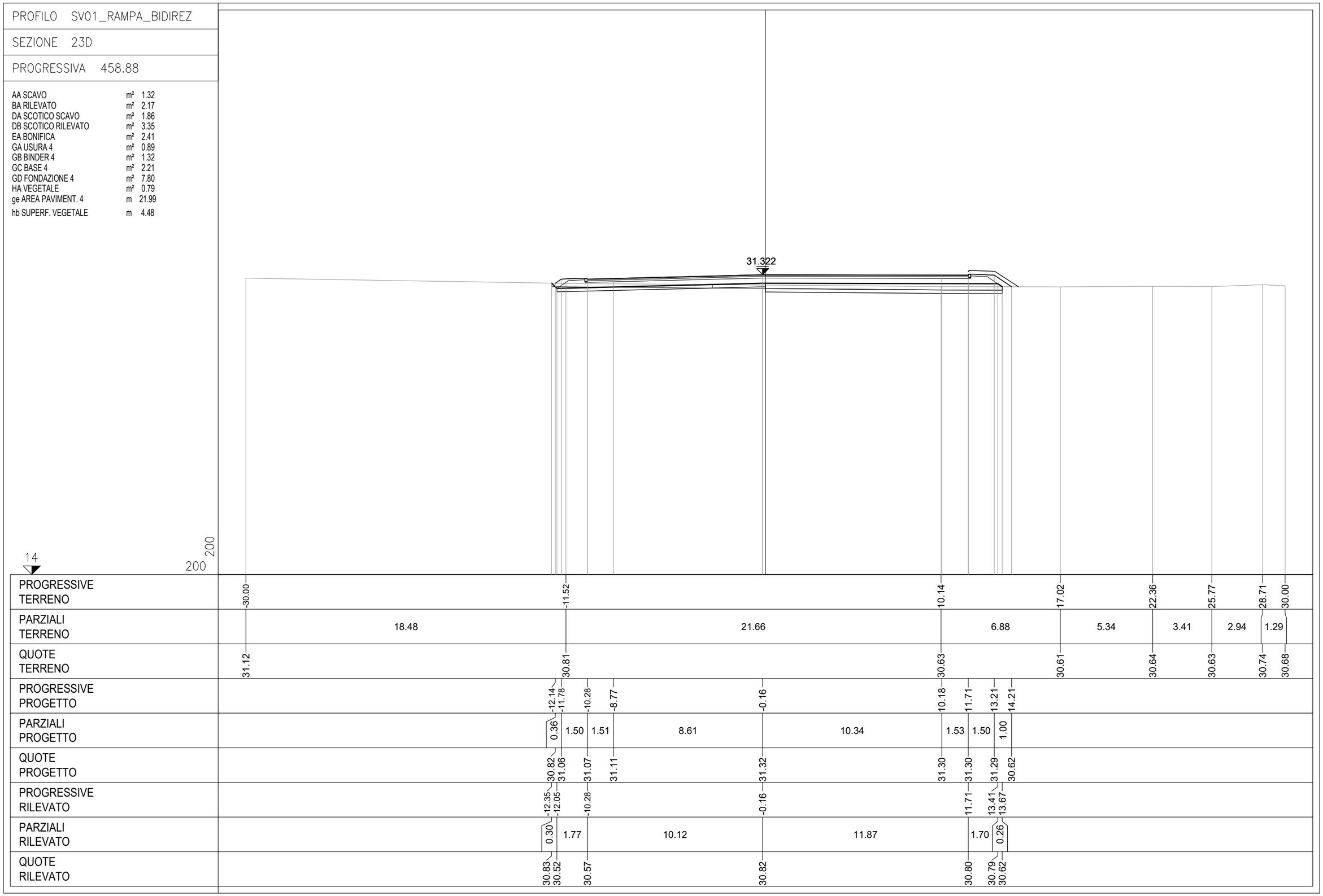

PROFILO SV01_RAMPA_BIDIREZ

SEZIONE 24

PROGRESSIVA 460.00

| | | |
|---|---|---|
| AA SCAVO | m² | 1.69 |
| BA RILEVATO | m² | 1.61 |
| DA SCOTICO SCAVO | m² | 2.11 |
| DB SCOTICO RILEVATO | m² | 3.02 |
| EA BONIFICA | m² | 2.38 |
| GA USURA 4 | m² | 0.86 |
| GB BINDER 4 | m² | 1.30 |
| GC BASE 4 | m² | 2.18 |
| GD FONDAZIONE 4 | m² | 7.68 |
| HA VEGETALE | m² | 0.79 |
| ge AREA PAVIMENT. 4 | m | 21.63 |
| hb SUPERF. VEGETALE | m | 4.39 |

14

200

200

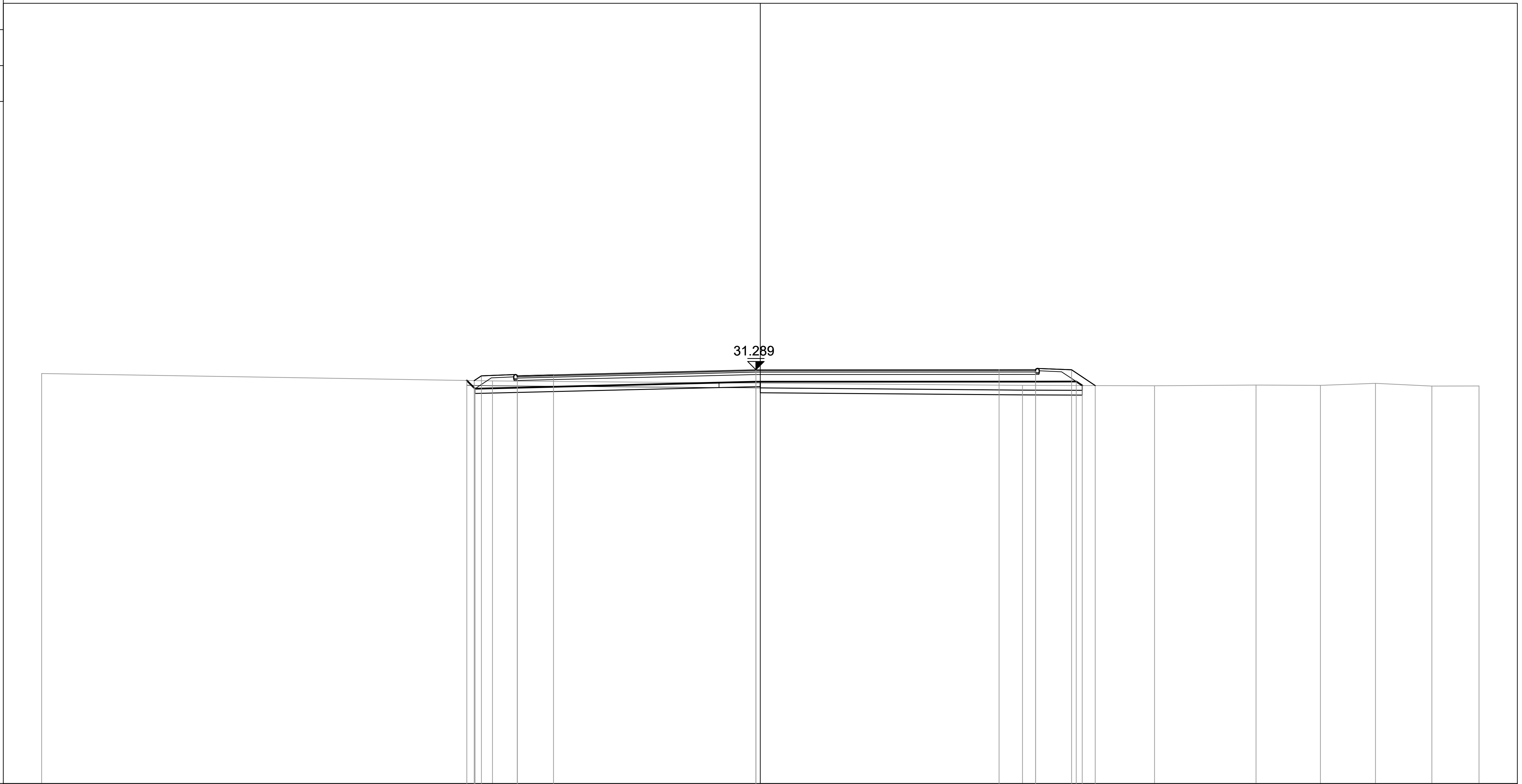


| | |
|---|---|
| PROGRESSIVE TERRENO | -30.00, -11.18, 10.94, 16.46, 20.69, 23.38, 25.68, 28.04, 30.00 |
| PARZIALI TERRENO | 18.82, 22.12, 5.52, 4.23, 2.69, 2.30, 2.36, 1.96 |
| QUOTE TERRENO | 31.13, 30.82, 30.64, 30.62, 30.65, 30.64, 30.72, 30.61, 30.61 |
| PROGRESSIVE PROGETTO | -11.94, -11.64, -10.14, -8.63, -0.18, 9.97, 11.49, 12.99, 13.98 |
| PARZIALI PROGETTO | 0.30, 1.50, 1.51, 8.45, 10.15, 1.52, 1.50, 0.99 |
| QUOTE PROGETTO | 30.83, 31.03, 31.04, 31.08, 31.29, 31.29, 31.29, 31.29, 30.63 |
| PROGRESSIVE RILEVATO | -12.25, -11.91, -10.14, -0.18, 11.49, 13.19, 13.44 |
| PARZIALI RILEVATO | 0.34, 1.77, 9.96, 11.67, 1.70, 0.25 |
| QUOTE RILEVATO | 30.84, 30.50, 30.54, 30.79, 30.79, 30.79, 30.63 |

PROFILO SV01_RAMPA_BIDIREZ

SEZIONE 25

PROGRESSIVA 480.00

| | | |
|---|---|---|
| AA SCAVO | m² | 8.78 |
| BA RILEVATO | m² | 0.58 |
| DA SCOTICO SCAVO | m² | 3.51 |
| DB SCOTICO RILEVATO | m² | 0.92 |
| EA BONIFICA | m² | 4.22 |
| GA USURA 4 | m² | 0.70 |
| GB BINDER 4 | m² | 1.04 |
| GC BASE 4 | m² | 1.75 |
| GD FONDAZIONE 4 | m² | 6.36 |
| HA VEGETALE | m² | 1.33 |
| ge AREA PAVIMENT. 4 | m | 17.34 |
| hb SUPERF. VEGETALE | m | 4.69 |

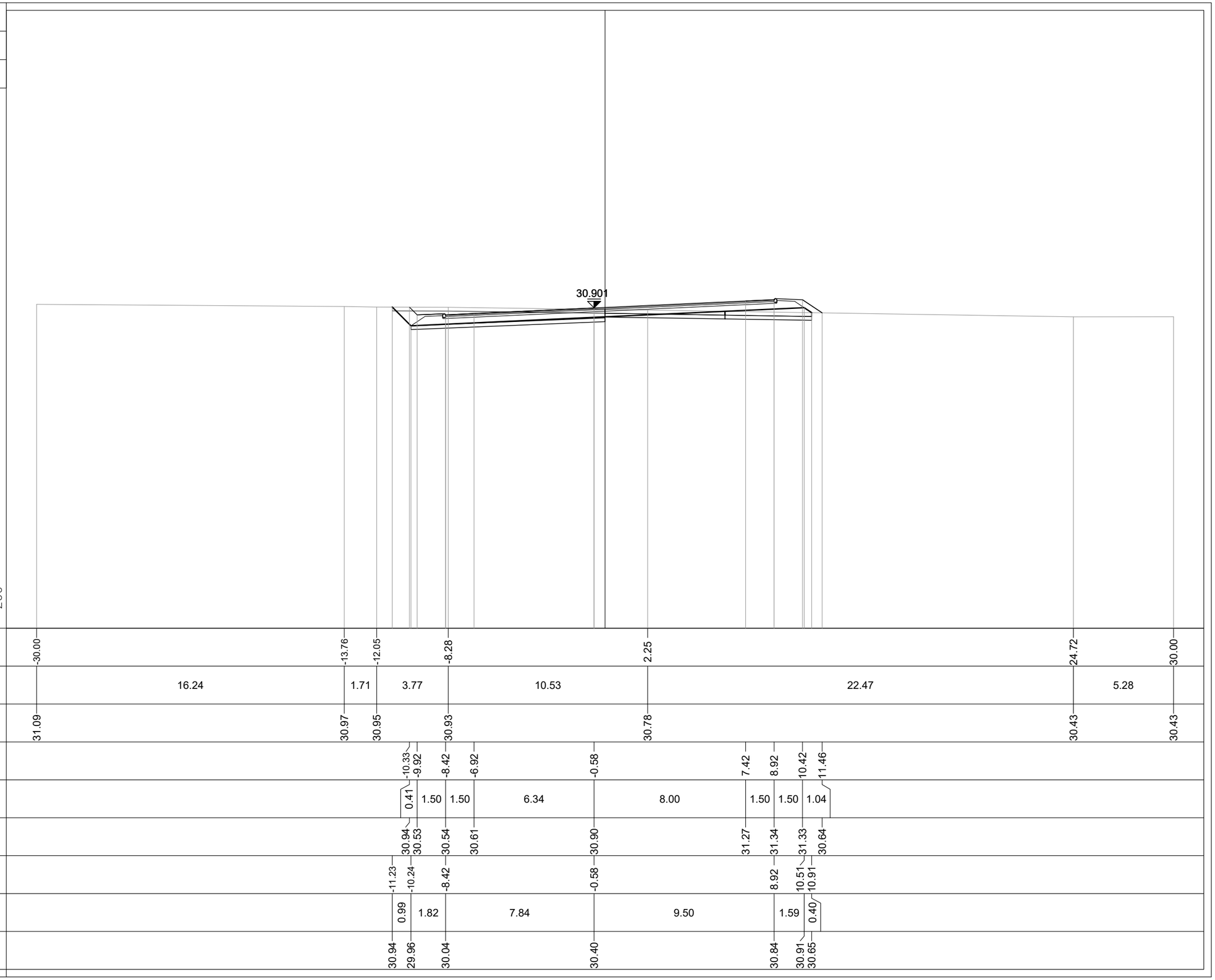

PROFILO SV01_RAMPA_BIDIREZ

SEZIONE 26

PROGRESSIVA 500.00

| | | |
|---|---|---|
| AA SCAVO | m² | 7.54 |
| BA RILEVATO | m² | 2.05 |
| DA SCOTICO SCAVO | m² | 2.77 |
| DB SCOTICO RILEVATO | m² | 1.48 |
| EA BONIFICA | m² | 4.03 |
| GA USURA 4 | m² | 0.67 |
| GB BINDER 4 | m² | 0.95 |
| GC BASE 4 | m² | 1.62 |
| GD FONDAZIONE 4 | m² | 5.92 |
| HA VEGETALE | m² | 1.67 |
| ge AREA PAVIMENT. 4 | m | 15.88 |
| hb SUPERF. VEGETALE | m | 5.23 |

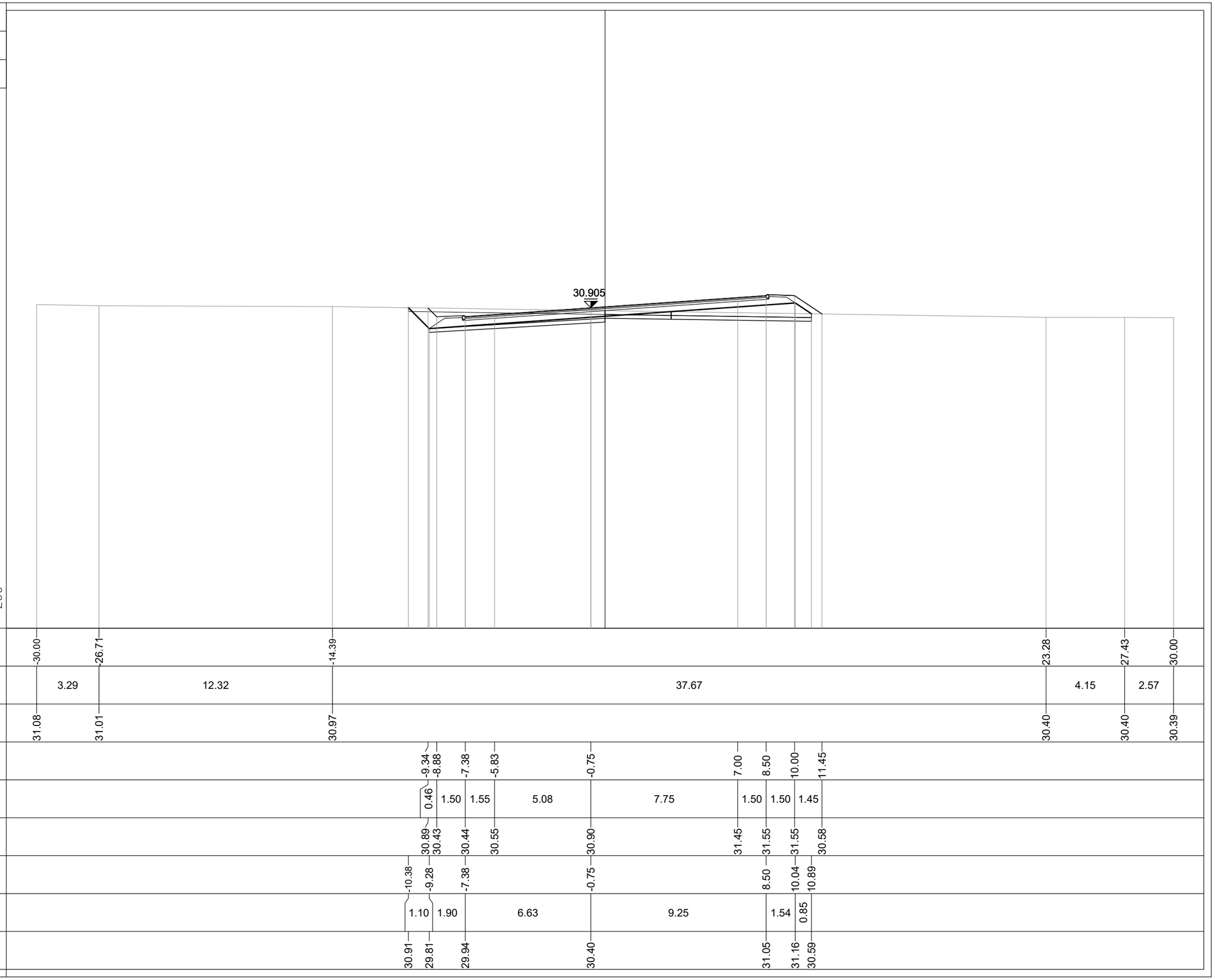

PROFILO SV01_RAMPA_BIDIREZ

SEZIONE 27

PROGRESSIVA 520.00

| | | |
|---|---|---|
| AA SCAVO | m² | 3.41 |
| BA RILEVATO | m² | 3.85 |
| DA SCOTICO SCAVO | m² | 1.89 |
| DB SCOTICO RILEVATO | m² | 2.13 |
| EA BONIFICA | m² | 1.65 |
| GA USURA 4 | m² | 0.57 |
| GB BINDER 4 | m² | 0.89 |
| GC BASE 4 | m² | 1.51 |
| GD FONDAZIONE 4 | m² | 5.62 |
| HA VEGETALE | m² | 1.36 |
| ge AREA PAVIMENT. 4 | m | 14.87 |
| hb SUPERF. VEGETALE | m | 4.93 |

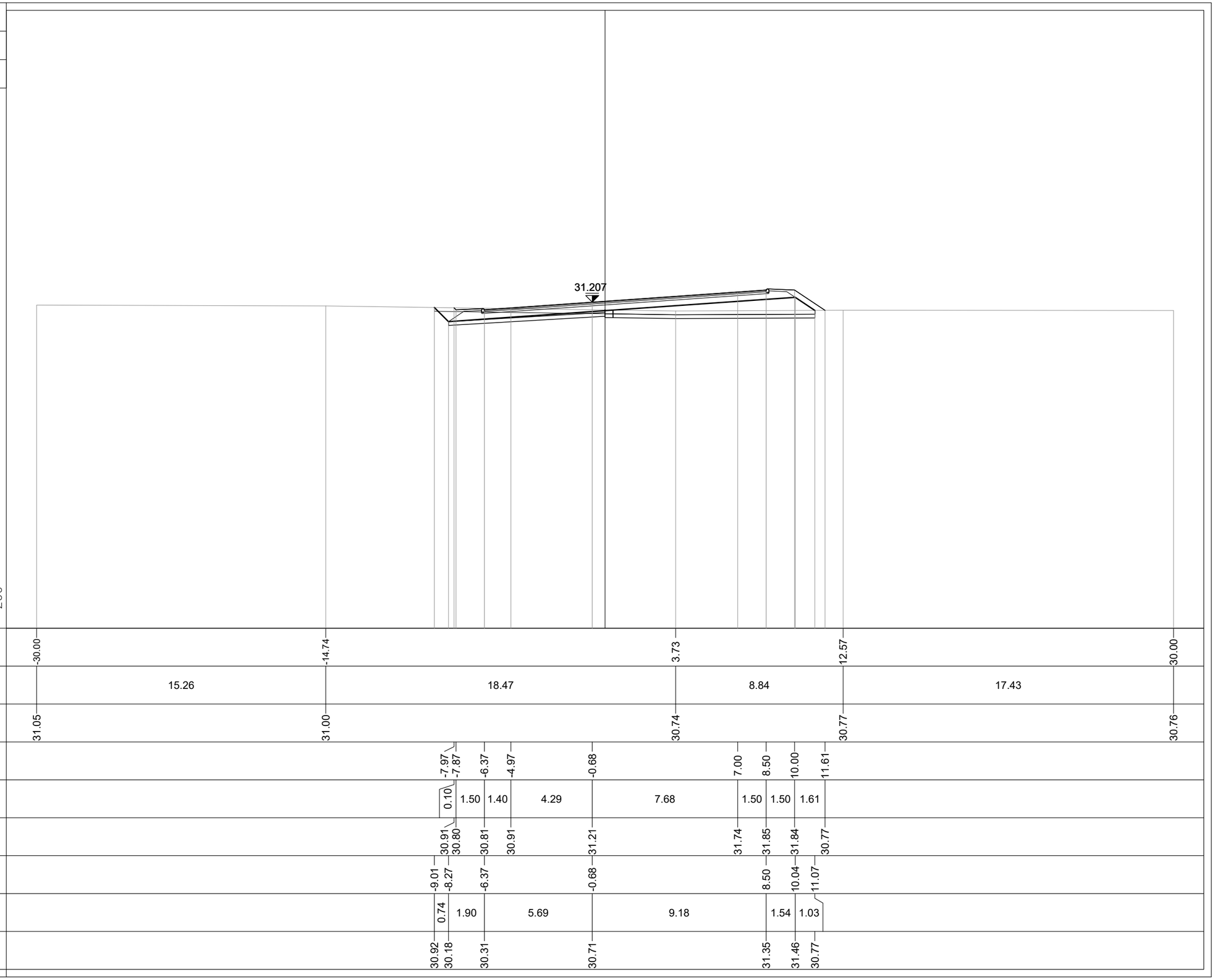

PROFILO SV01_RAMPA_BIDIREZ

SEZIONE 27A

PROGRESSIVA 533.30

| | | |
|---|---|---|
| AA SCAVO | m² | 6.02 |
| BA RILEVATO | m² | 4.98 |
| DA SCOTICO SCAVO | m² | 3.13 |
| DB SCOTICO RILEVATO | m² | 3.28 |
| EA BONIFICA | m² | 3.22 |
| GA USURA 4 | m² | 1.12 |
| GB BINDER 4 | m² | 1.62 |
| GC BASE 4 | m² | 2.72 |
| GD FONDAZIONE 4 | m² | 9.23 |
| HA VEGETALE | m² | 1.33 |
| ge AREA PAVIMENT. 4 | m | 26.94 |
| hb SUPERF. VEGETALE | m | 5.02 |

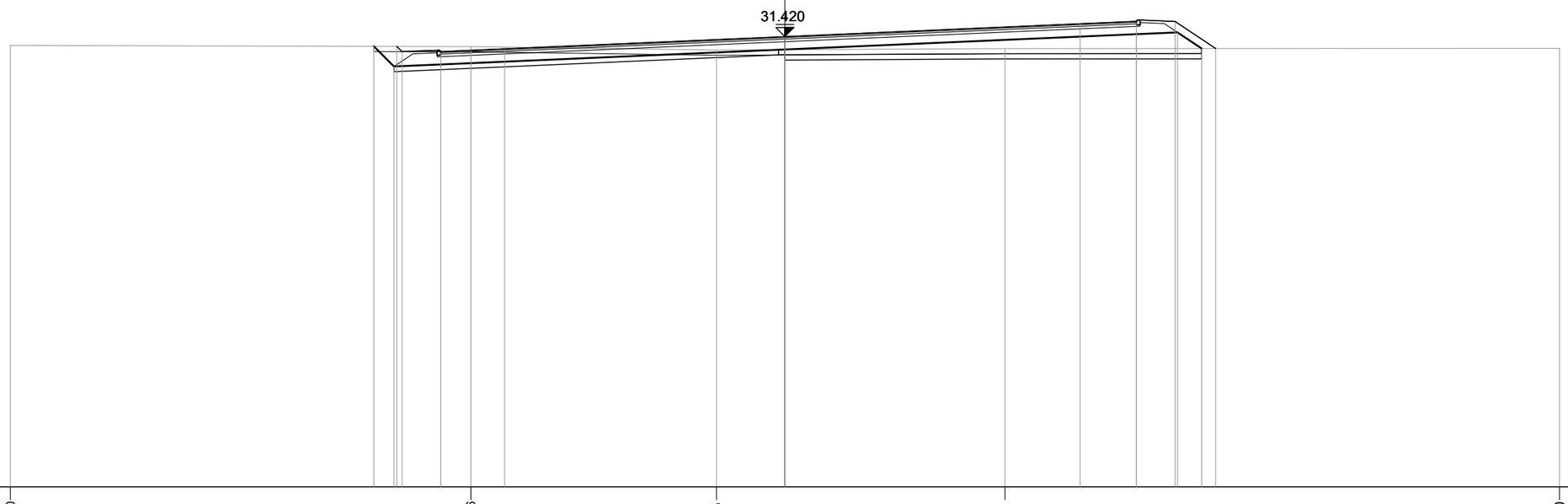


| | | | | | | | | | | | | | | | | |
|---|---|---|---|---|---|---|---|---|---|---|---|---|---|---|---|---|
| PROGRESSIVE TERRENO | -30.00 | | | | | -12.16 | | | | -2.65 | | | | 8.52 | | | | 30.00 |
| PARZIALI TERRENO | | 17.84 | | | | | 9.51 | | | | 11.17 | | | | 21.48 | | | |
| QUOTE TERRENO | 31.08 | | | | | 31.03 | | | | 30.90 | | | | 30.95 | | | | 30.96 |
| PROGRESSIVE PROGETTO | | | -15.03 | -14.83 | -13.33 | | -10.85 | | | | 0.00 | | | | 11.43 | 13.61 | 15.11 | 16.68 |
| PARZIALI PROGETTO | | | 0.20 | 1.50 | 2.48 | | | 10.85 | | | | 11.43 | | | 2.18 | 1.50 | 1.57 | |
| QUOTE PROGETTO | | | 31.04 | 30.83 | 30.84 | | 30.95 | | | | 31.42 | | | | 31.92 | 32.01 | 32.00 | 30.96 |
| PROGRESSIVE RILEVATO | | | -15.92 | -15.14 | -13.33 | | | | | | 0.00 | | | | | 13.61 | 15.21 | 16.14 |
| PARZIALI RILEVATO | | | 0.78 | 1.81 | | | | 13.33 | | | | 13.61 | | | | 1.60 | 0.93 | |
| QUOTE RILEVATO | | | 31.04 | 30.26 | 30.34 | | | | | | 30.92 | | | | | 31.51 | 31.58 | 30.96 |

PROFILO SV01_RAMPA_BIDIREZ

SEZIONE 28

PROGRESSIVA 540.00

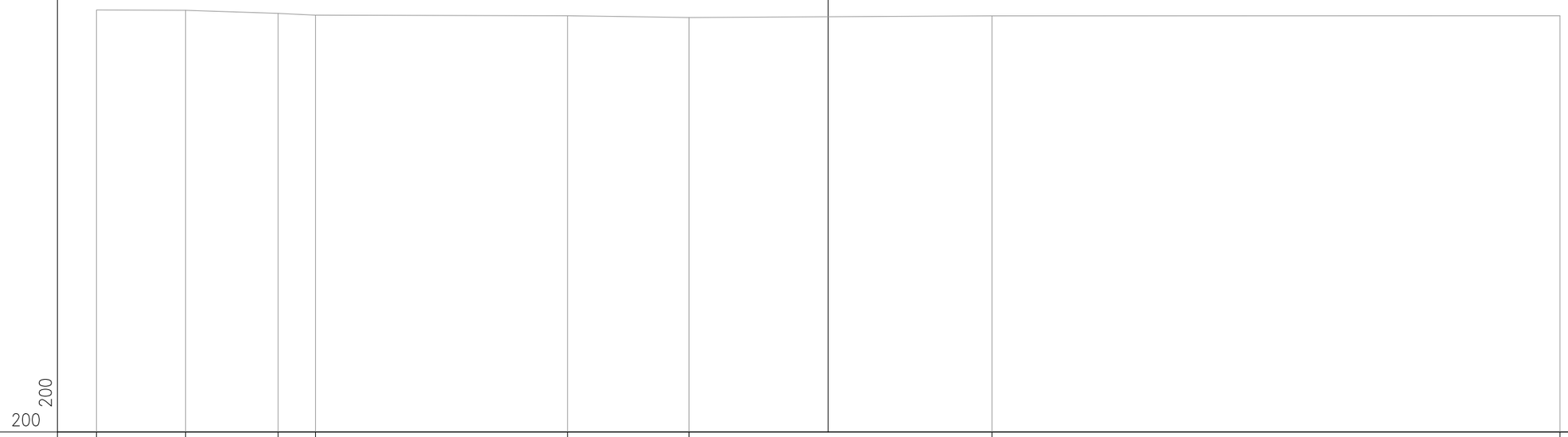


| | | | | | | | | | | | | | | |
|---|---|---|---|---|---|---|---|---|---|---|---|---|---|---|
| PROGRESSIVE TERRENO | -30.00 | | -26.35 | | -22.55 | -21.02 | | -10.68 | | -5.71 | | 6.71 | | 30.00 |
| PARZIALI TERRENO | | 3.65 | | 3.80 | 1.53 | | 10.34 | | 4.97 | | 12.42 | | 23.29 | |
| QUOTE TERRENO | 31.28 | | 31.27 | | 31.15 | 31.07 | | 31.05 | | 30.98 | | 31.04 | | 31.05 |
| PROGRESSIVE PROGETTO | | | | | | | | | | | | | | |
| PARZIALI PROGETTO | | | | | | | | | | | | | | |
| QUOTE PROGETTO | | | | | | | | | | | | | | |
| PROGRESSIVE RILEVATO | | | | | | | | | | | | | | |
| PARZIALI RILEVATO | | | | | | | | | | | | | | |
| QUOTE RILEVATO | | | | | | | | | | | | | | |
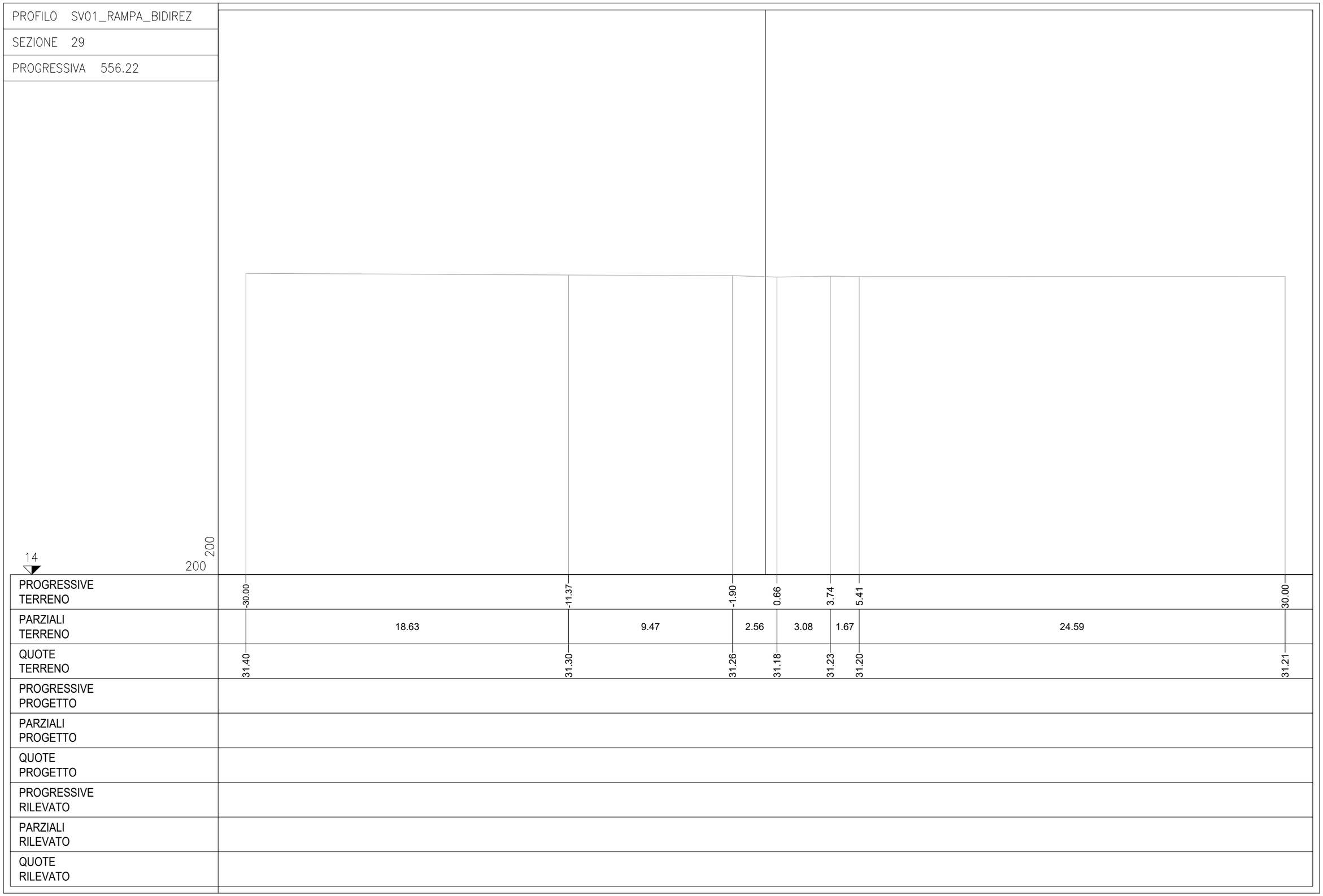
| | |
|---|---|
| PROFILO | SV01_RAMPA_BIDIREZ |
| SEZIONE | 29 |
| PROGRESSIVA | 556.22 |