SPALLA SP2

PROGRESSIVA 0+717.80

SEZIONE A-A scala 1:100

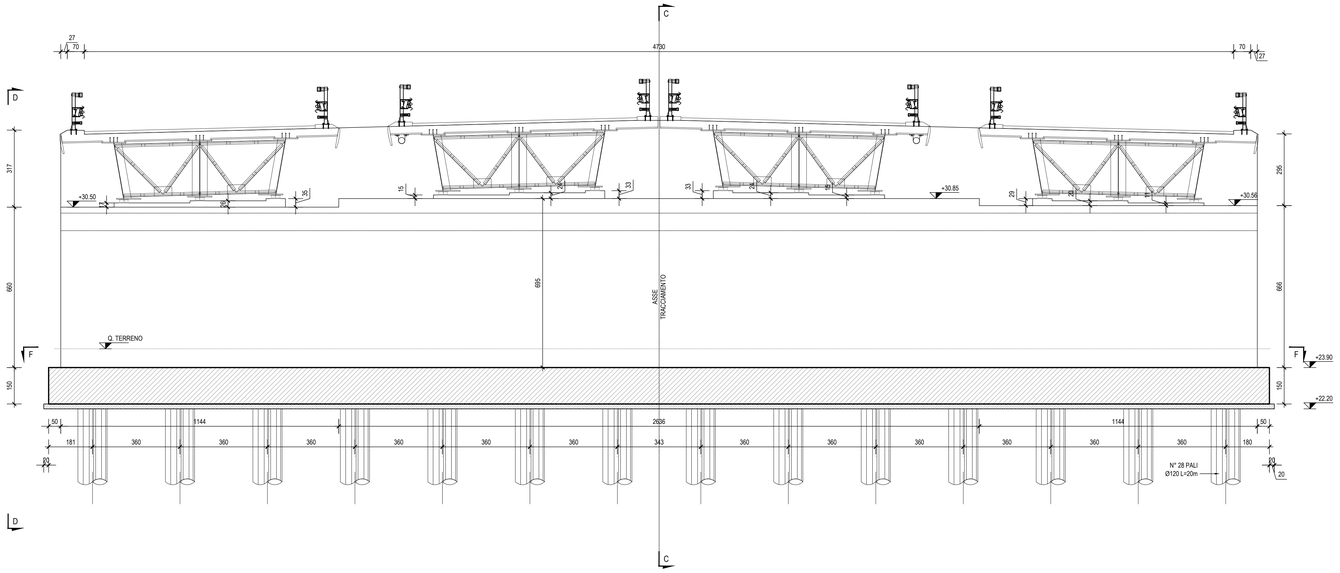

SEZIONE CC scala 1:100

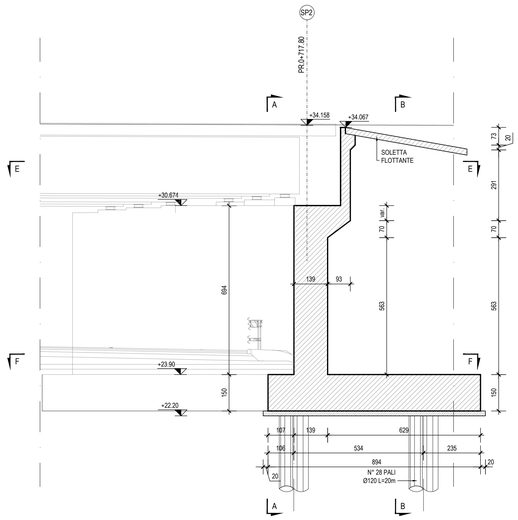

KEY-PLAN scala 1:50000

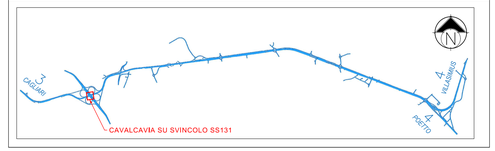

INCIDENZE STRUTTURE IN C.A.

- PALI Ø120 ⇒ 150 kg/ml
- FONDAZIONI (SPALLE) ⇒ 140 kg/mc
- ELEVAZIONI SPALLE ⇒ 140 kg/mc
- SOLETTA IMPALCATO ⇒ 240 kg/mc

SEZIONE B-B scala 1:100

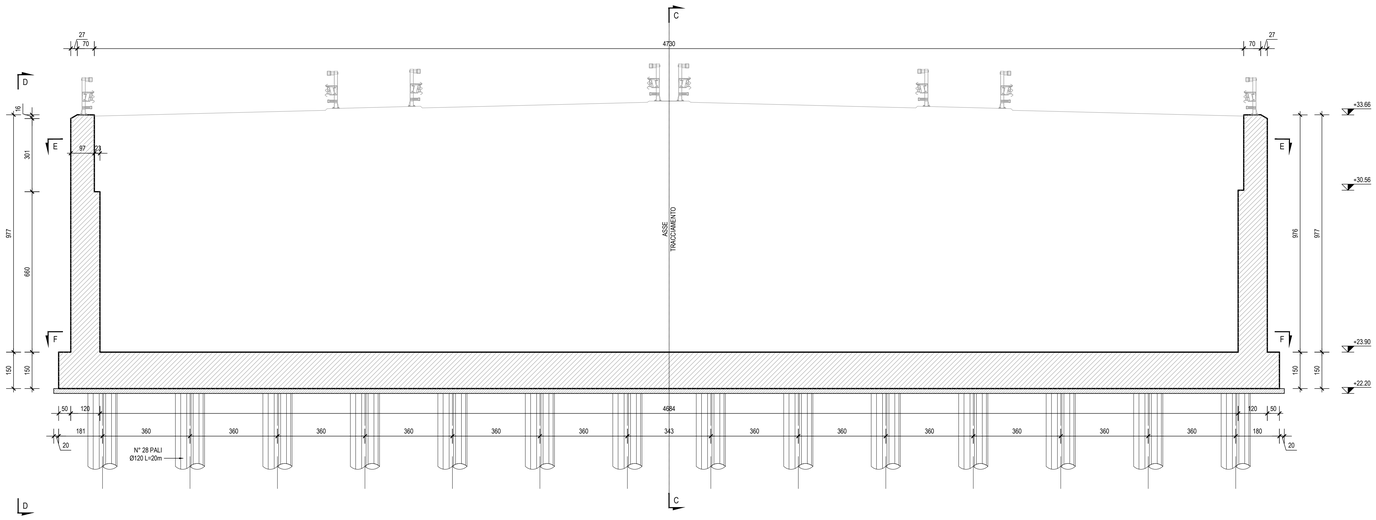

SEZIONE DD scala 1:100

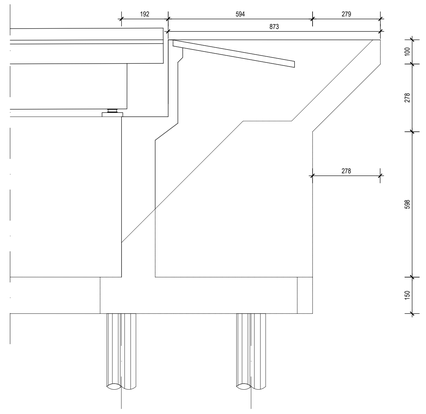

Anas SpA

Direzione Centrale Progettazione

CUP F26020000340001 CIG 6524496B8B

Cagliaritana

GARA CA 08/15 - NUOVA SS 554 CAGLIARITANA

ADEGUAMENTO DELL'ASSE ATTREZZATO URBANO ED ELIMINAZIONE DELLE INTERSEZIONI A RASO DAL KM 1+500 AL KM 11+850

b Pregio tecnico

c Caratteristiche ambientali

d Cantierizzazione e fasi di lavoro

OFFERTA TECNICA

D - SVINCOLI

CAVALCAVIA

CAVALCAVIA SU SVINCOLO SS 131dir al km.0+692.41

Carpenteria Spalla Sud Tav. 1 di 2

CODICE PROGETTO progetto	liv.	numero	CODICE ELABORATO campo 1	campo 2	campo 3	campo 4	rev	SCALA	DATA	CODICE ELABORATO DI OFFERTA
D P C A 0 6	D	1 5 0 1	V 0 1	C V 0 1	S T R	C P 0 3	B	1:100	05/11/2017	31.8

CONCORRENTE:

ASTALDI

PROGETTISTA INDICATO COSTITUENDO R.T.P.

Capogruppo Mandataria R.T.P.
SWS

Mandante
ASTALDI

Mandante
ING. FRANCESCA LEO

RESPONSABILE DELL'INTEGRAZIONE FRA LE PRESTAZIONI SPECIALISTICHE
Ing. Paolo Cucino

RESPONSABILE ELABORATO
Ing. Paolo Cucino

DEFINED SCALE APPLIES TO A1+ FORMAT