CARPENTERIA SPALLA SP2

SEZIONE A-A scala 1:100

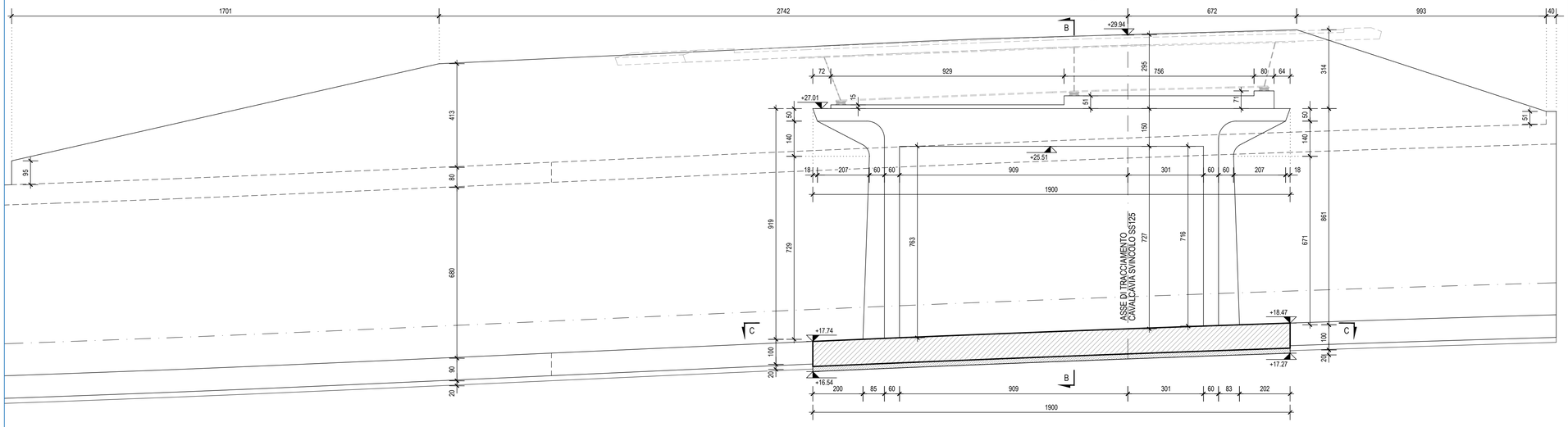

VISTA DALL'ALTO scala 1:100

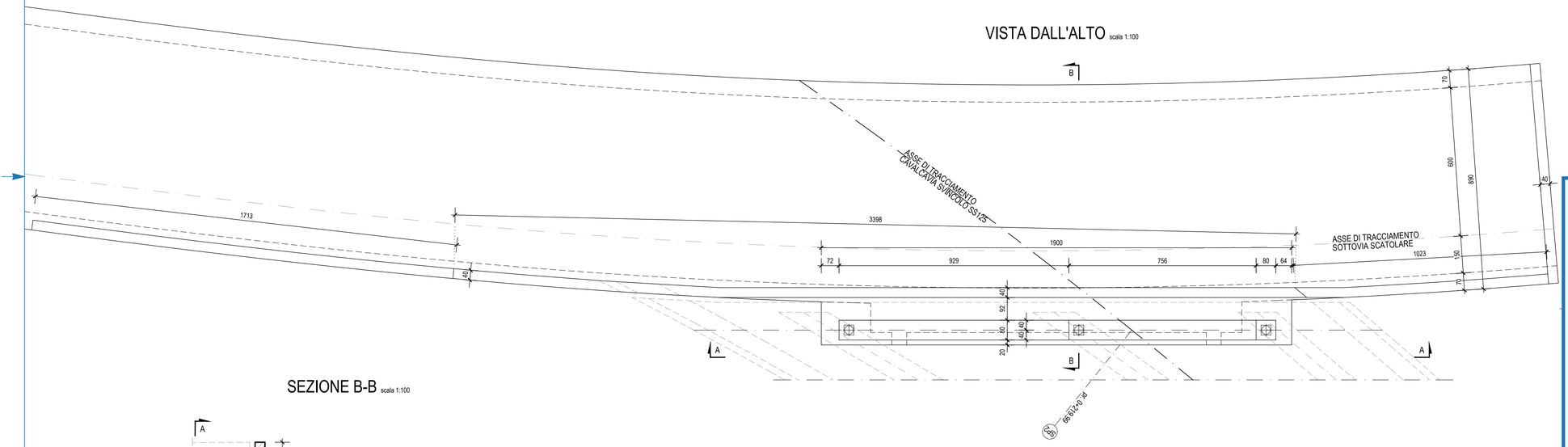

SEZIONE B-B scala 1:100

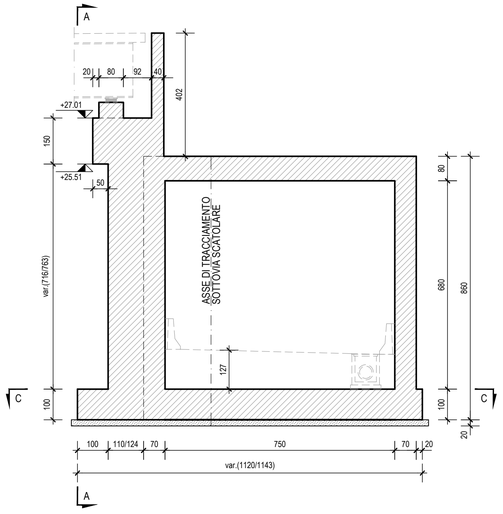

SEZIONE C-C scala 1:100

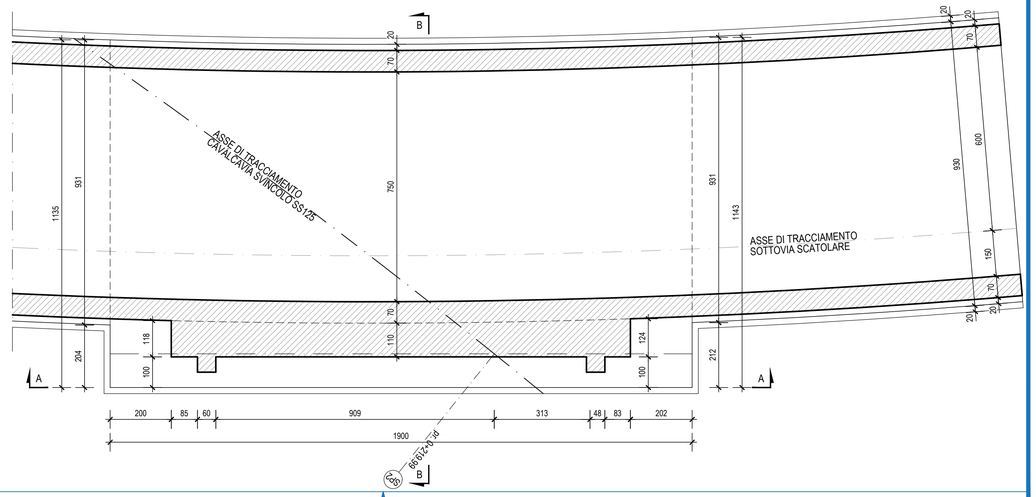

KEY-PLAN scala 1:50000

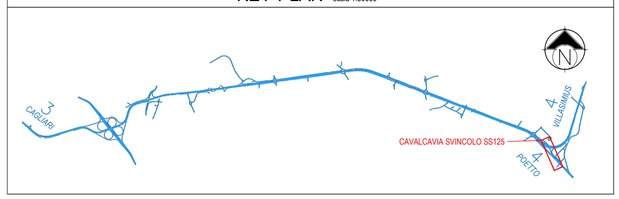

PROFILO LONGITUDINALE scala 1:2000

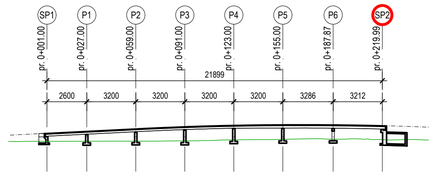

NOTA

- PER LE CARATTERISTICHE DEI MATERIALI SI RIMANDA ALL'ELABORATO: "TABELLA MATERIALI STRUTTURE" - DPCA06-D-1501-T00-EG-01-GEN-PC-01

INCIDENZE STRUTTURE IN C.A.

- PALI Ø120 ⇒ 150 kg/ml
- FONDAZIONI (SPALLE) ⇒ 140 kg/mc
- ELEVAZIONI SPALLE ⇒ 140 kg/mc
- SOLETTA IMPALCATO ⇒ 240 kg/mc

M / Scale 1 : 100

5m 0 5m 10m

Anas SpA
Direzione Centrale Progettazione

CUP F2602000340001 CIG 652449686B

Cagliaritana

GARA CA 08/15 - NUOVA SS 554 CAGLIARITANA
ADEGUAMENTO DELL'ASSE ATTREZZATO URBANO ED ELIMINAZIONE DELLE INTERSEZIONI A RASO DAL KM 1+500 AL KM 11+850

OFFERTA TECNICA

SVINCOLI
CAVALCAVIA
CAVALCAVIA SU SVINCOLO SS 125 - rampa 2
Carpenteria spalla SP2.

Pregio tecnico
Caratteristiche ambientali
Cantierizzazione e fasi di lavoro

CODICE PROGETTO progetto	liv.	numero	CODICE ELABORATO campo 1	campo 2	campo 3	campo 4	rev	SCALA	DATA	CODICE ELABORATO DI OFFERTA
DPCA06	D	1501	V08	CV03	STR	CP02	B	1:100	05/11/2017	31.34

CONCORRENTE:

ASTALDI

PROGETTISTA INDICATO COSTITUENDO R.T.P.

Capogruppo Mandataria R.T.P.
SWS

Mandante
ASTALDI

Mandante
ING. FRANCESCA LEO

RESPONSABILE DELL'INTEGRAZIONE FRA LE PRESTAZIONI SPECIALISTICHE
Ing. Paolo Cucino

RESPONSABILE ELABORATO
Ing. Paolo Cucino

DEFINED SCALE APPLIES TO A1 FORMAT