SEZIONE 1–1
Scala 1:50

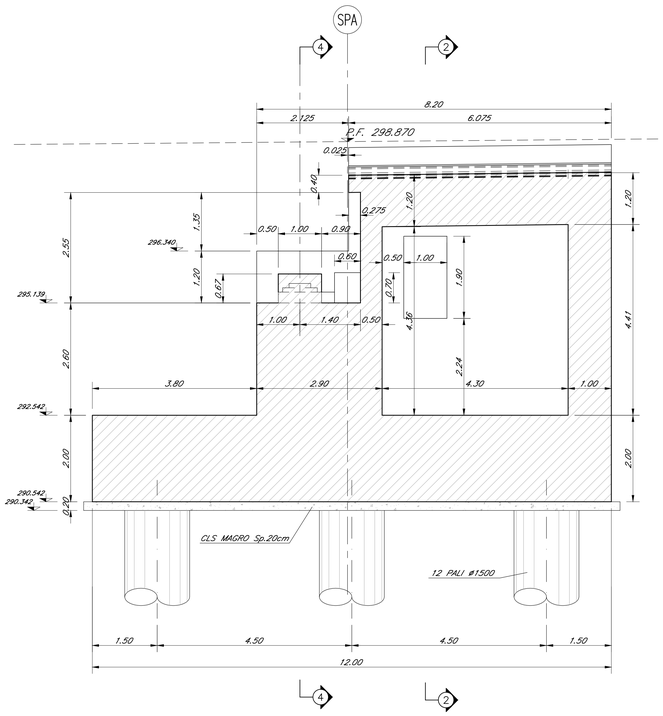

SEZIONE 2–2
Scala 1:50

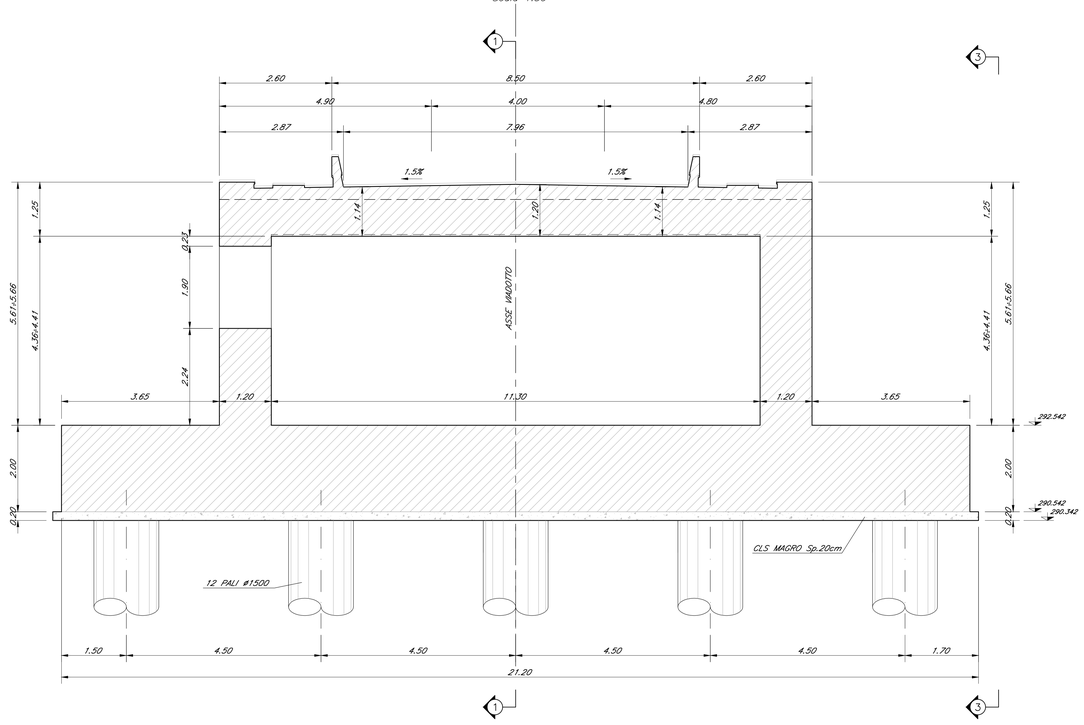

SEZIONE 3–3
Scala 1:50

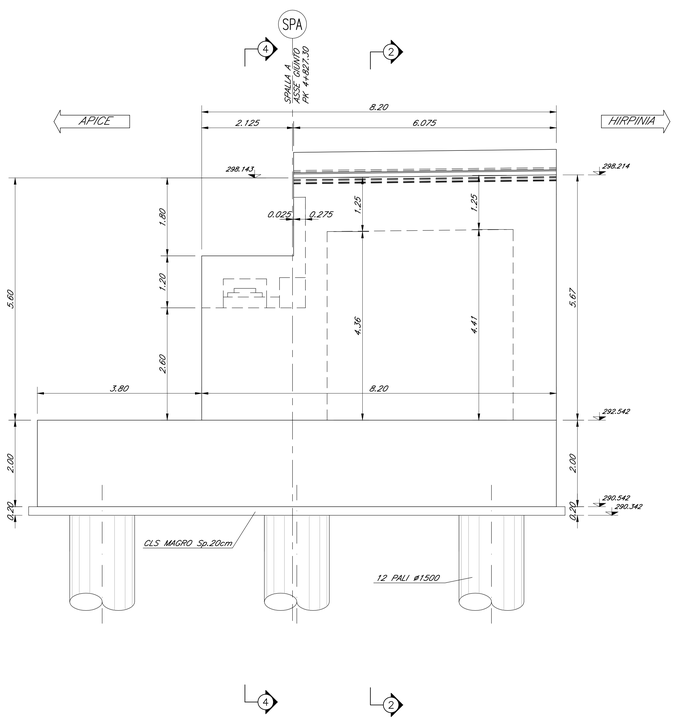

SEZIONE 4–4
Scala 1:50

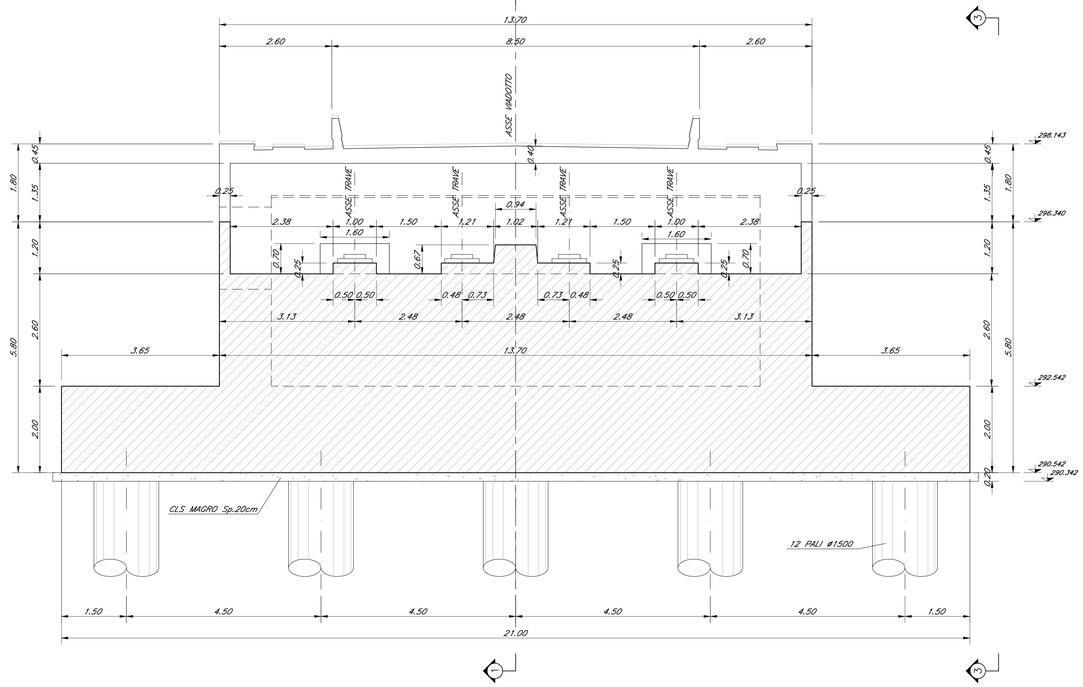

KEY-PLAN - Scala 1:10000

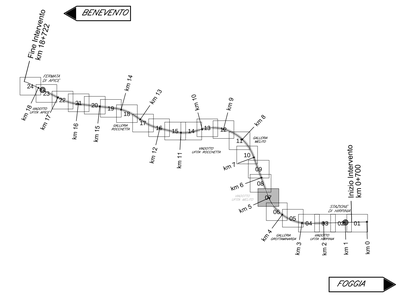

ELABORATI DI RIFERIMENTO

DESCRIZIONE	CODICE
Vista d'assieme	IF2801EZZABVI0200000
Pianta fondazioni e sezioni (tav. 1–2 di 2)	IF2801EZZP9VI0200000i1
Pianta impalcato e prospetto (tav. 1–2 di 2)	IF2801EZZP9VI0200002i3
Tracciamento e scavi: planimetrie e profili (tav. 1–2 di 2)	IF2801EZZL9VI0202000i1
Tracciamento e scavi: planimetrie e profili (tav. 1–2 di 2)	IF2801EZZL9VI0202002i3
Tracciamento e scavi: planimetrie e profili (tav. 1–2 di 2)	IF2801EZZL9VI0202004i5
Opere provvisionali fondazioni pile P2 e P3: piante e sezioni	IF2801EZZBAVI0202000
Opere provvisionali fondazioni pile P2 e P3: gabbionate di protezione	IF2801EZZBAVI0202000
Opere di sostegno – paratie di pali OS1 E OS2 : Sviluppata e sezioni	IF2801EZZBAVI0202001
Opere di sostegno – paratie di pali OS3 E OS4 : Sviluppata e sezioni	IF2801EZZBAVI0202002
Fasi di montaggio degli impalcati: schemi	IF2801EZZDWVI0200001
Carpenteria spalla SA (tav. 1 di 2)	IF2801EZZBZVI0204001
Carpenteria spalla SA (tav. 2 di 2)	IF2801EZZBZVI0204002
Carpenteria pila P1	IF2801EZZBZVI0205001
Carpenteria pila P2	IF2801EZZBZVI0205002
Carpenteria pila P3	IF2801EZZBZVI0205003
Carpenteria pila P4	IF2801EZZBZVI0205004
Carpenteria spalla SB (tav. 1 di 2)	IF2801EZZBZVI0204003
Carpenteria spalla SB (tav. 2 di 2)	IF2801EZZBZVI0204004
Carpenteria muro ad "U" retrostante spalla SB	IF2801EZZBZVI0204005

NOTA GENERALE

– PER QUANTO RIGUARDA L'AMPIEZZA DEI VARCHI IN SOLETTA E AI PARTICOLARI RELATIVI AI RITEGNI SISMICI FARE RIFERIMENTO AGLI ELABORATI:	F2801EZZBZVI0006001 IF2801EZZBZVI0006002
– PER I DETTAGLI RELATIVI AGLI APPARECCHI DI APPOGGIO SI RIMANDA AGLI ELABORATI:	IF2801EZZBZVI0008006 IF2801EZZBZVI0009007

CARATTERISTICHE DEI MATERIALI

– PER LA TABELLA MATERIALI E NOTE GENERALI FARE RIFERIMENTO AL DOCUMENTO IF2801EZZTTVI0000001 – Tabella materiali e note generali per i viadotti VI01, VI02 VI03 E VI04

NOTE GENERALI

– LUNGHEZZE ESPRESSE IN METRI (TRANNE DOVE DIVERSAMENTE SPECIFICATO)
– QUOTE ESPRESSE IN METRI S.L.M. (TRANNE DOVE DIVERSAMENTE SPECIFICATO)
– ANGOLI ESPRESSI IN GRADI SESSADECIMALI (TRANNE DOVE DIVERSAMENTE SPECIFICATO)
– LE COORDINATE SONO RELATIVE AL SISTEMA LOCALE DI RESTITUZIONE CELERIMETRICO
– PER IL TRACCIAMENTO SCAVI E OPERE PROVVISIONALI SI RIMANDA AGLI ELABORATI SPECIFICI DI PROGETTO

COMMITTENTE:

RFI RETE FERROVIARIA ITALIANA
GRUPPO FERROVIE DELLO STATO ITALIANE

DIREZIONE LAVORI:

ITALFERR
GRUPPO FERROVIE DELLO STATO ITALIANE

APPALTATORE:
CONSORZIO: HirpiniaAV

SOCI: salini impregilo, ASTALDI

PROGETTAZIONE:
MANDATARIA: ROCKSOIL S.p.A.

MANDANTI: NET ENGINEERING, Alpina S.p.A.

PROGETTO ESECUTIVO

ITINERARIO NAPOLI - BARI
RADDOPPIO TRATTA APICE - ORSARA
I LOTTO FUNZIONALE APICE - HIRPINIA

VIADOTTI

VI02 - VIADOTTO UFITA MELITO DA KM 4+827.30 A KM 5+032.30

Carpenteria spalla SA (tav.2 di 2)

APPALTATORE	DIRETTORE DELLA PROGETTAZIONE	PROGETTISTA
Consorzio HIRPINIA AV Il Direttore Tecnico Ing. Vincenzo Morfello 21/02/2020	Il Responsabile integrazione fra le varie prestazioni specialistiche Ing. G. Cassani	Alpina S.p.A. Ing. P. Galvanin

COMMESSA	LOTTO	FASE	ENTE	TIPO DOC.	OPERA/DISCIPLINA	PROGR.	REV.	SCALA:
IF28	01	E	ZZ	BZ	VI0204	002	B	1:50

Rev.	Descrizione	Redatto	Data	Verificato	Data	Approvato	Data	Autorizzato Data
A	Emissione per consegna	R. Somaini	21/02/2020	L. Zanelotti	21/02/2020	M. Vernaleone	21/02/2020	Ing. P. Galvanin
B	Recepimento istruttoria	R. Somaini	10/06/2020	L. Zanelotti	10/06/2020	M. Vernaleone	10/06/2020	10/06/2020

File: IF2801EZZBZVI0204002B.dwg | n.Elab.: 0