PIANTA FONDAZIONI
Scala 1:50

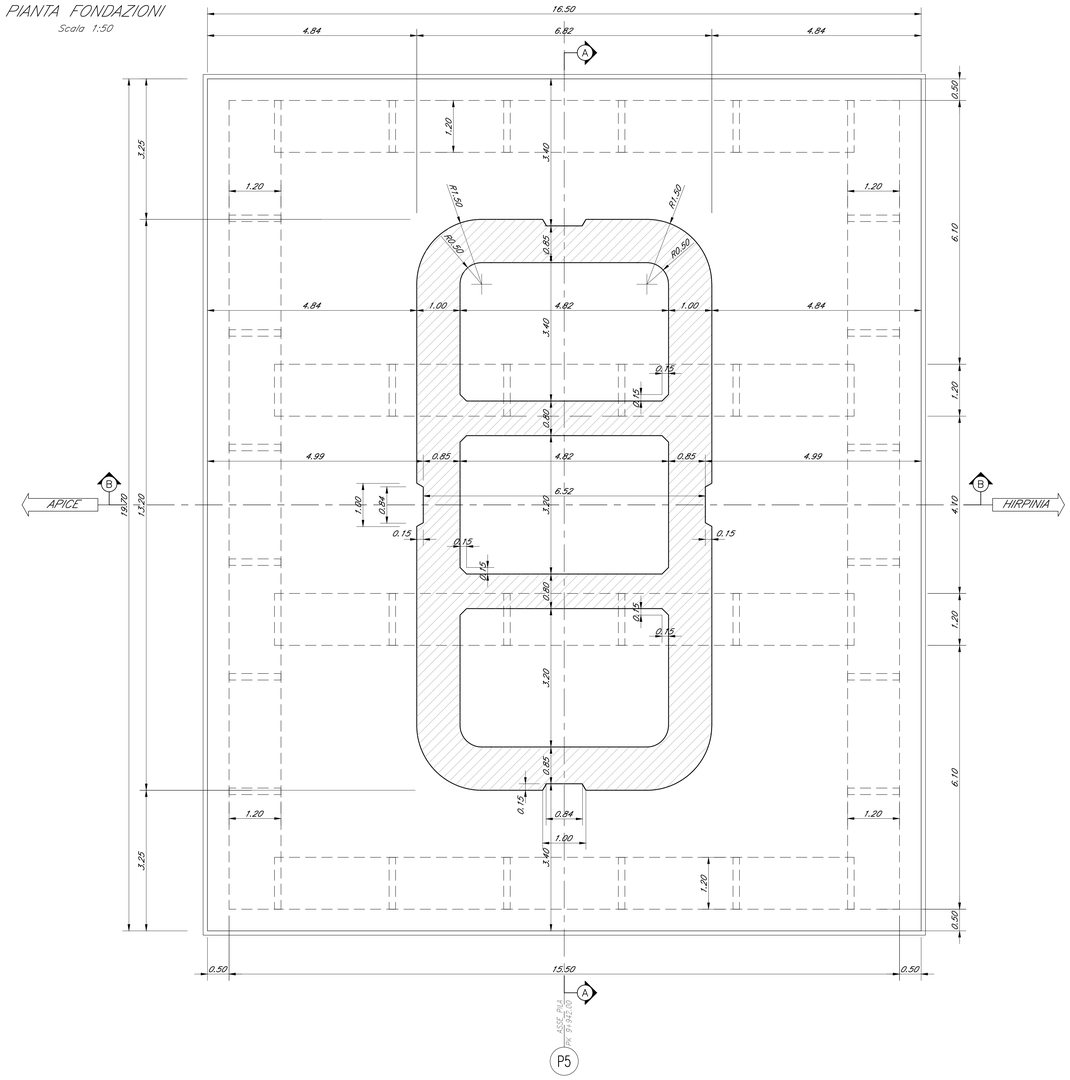

SEZIONE C-C
Scala 1:50

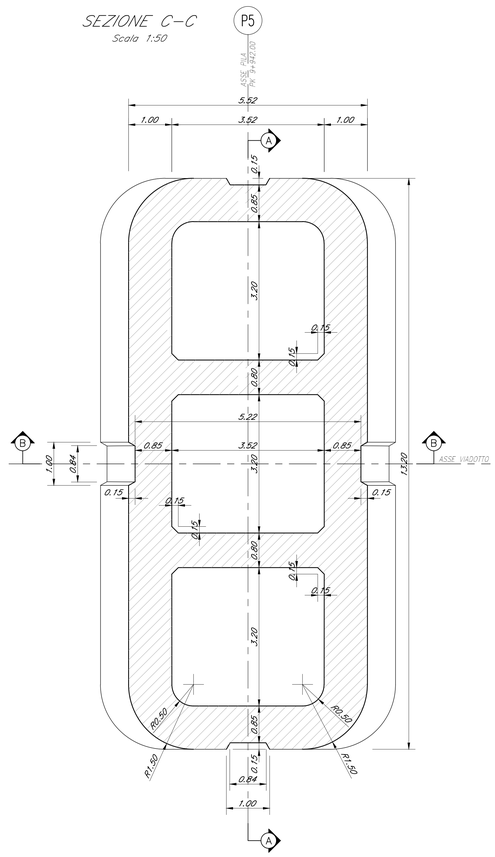

SEZIONE D-D
Scala 1:50

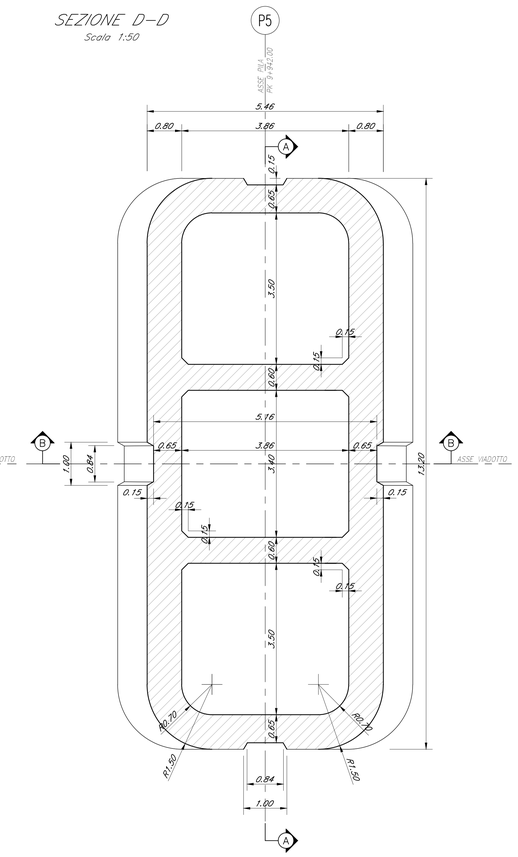

SEZIONE E-E
Scala 1:50

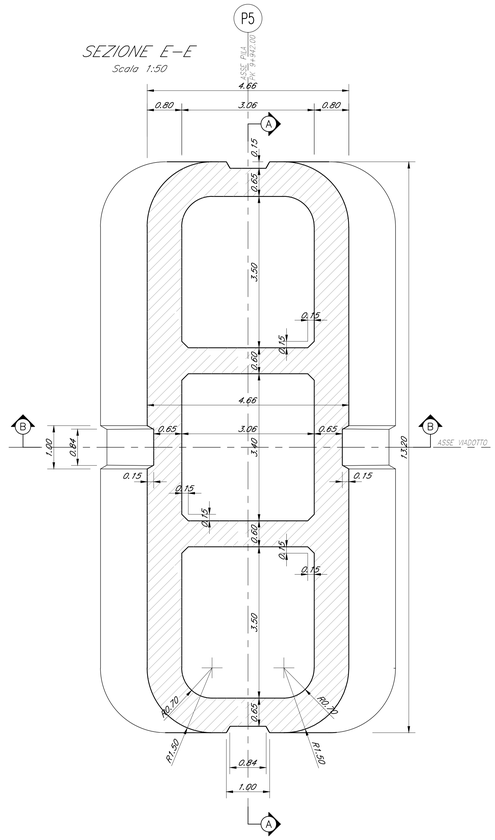

PIANTA PULVINO
Scala 1:50

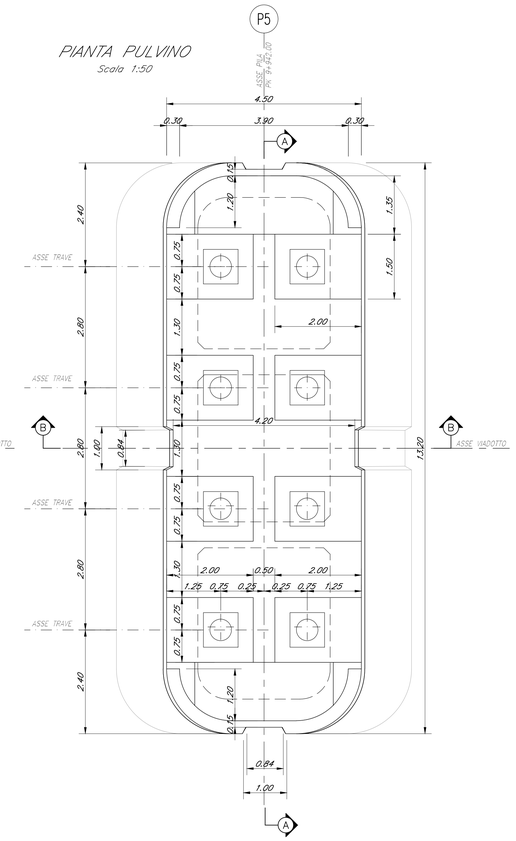

SEZIONE B-B
Scala 1:50

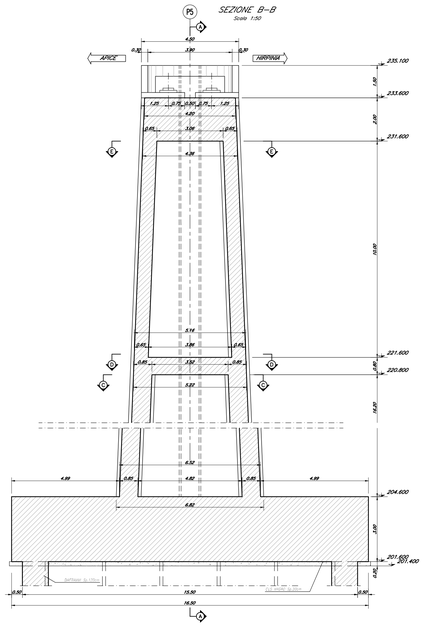

SEZIONE A-A
Scala 1:50

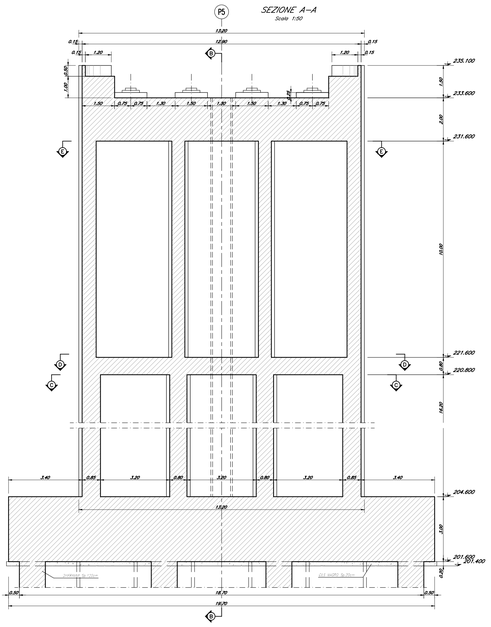

KEY-PLAN - Scala 1:10000

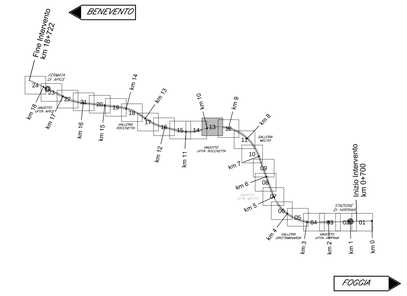

ELABORATI DI RIFERIMENTO

DESCRIZIONE	CODICE
Vista d'assieme	IF2801EZZABVI0300000
Pianta fondazioni e sezioni (tav. 1÷3 di 3)	IF2801EZZP9VI0300000÷2
Pianta impalcato e prospetto (tav. 1÷3 di 3)	IF2801EZZP9VI0300003÷5
Opere di stabilizzazione versante e opere provvisionali: Fase 1–Planimetria e sezione long. (tav. 1–2 di 6)	IF2801EZZLZVI0302000÷1
Opere di stabilizzazione versante e opere provvisionali: Fase 2–Planimetria e sezione long. (tav. 3–4 di 6)	IF2801EZZLZVI0302002÷3
Opere di stabilizzazione versante e opere provvisionali: Fase 3–Planimetria e sezione long. (tav. 5–6 di 6)	IF2801EZZLZVI0302004÷5
Opere di stabilizzazione versante: paratie di pali OS1, OS2 e OS3 – sviluppata e sezioni	IF2801EZZB9VI0302000
Opere di stabilizzazione versante: paratie di pali OS4, OS5 e OS6 – sviluppata e sezioni	IF2801EZZB9VI0302001
Opere di stabilizzazione versante: paratie di pali OS7, OS8 e OS9 – sviluppata e sezioni	IF2801EZZB9VI0302002
Opere di stabilizzazione versante: paratie di pali OS10, OS11 e OS12 – sviluppata e sezioni	F2801EZZB9VI0302003
Opere di stabilizzazione versante: paratie di pali OS13, OS14 – sviluppata e sezioni	F2801EZZB9VI0302004
Opere provvisionali fondazioni pile di scavalco P2–P4: piante e sezioni	IF2801EZZBAVI0302000
Opere di drenaggio versante est – planimetria e sezioni tipo	IF2801EZZP8VI0300000
Opere di drenaggio versante ovest – planimetria e sezioni tipo	IF2801EZZP8VI0300001
Sistemazione finale – Dettagli e particolari esecutivi	IF2801EZZBZVI0300E000
Fasi di montaggio degli impalcati: schemi	IF2801EZZD9VI0302000
Carpenteria spalla SA (tav. 1÷2 di 2)	IF2801EZZBZVI0304000÷1
Manufatto transizione spalla A – Planimetria profilo e sezioni	IF2801EZZBZVI0304002
Carpenteria pila P1, P2, P3, P4, P5, P6	IF2801EZZBZVI0305001÷6
Carpenteria spalla SB (tav. 1÷2 di 2)	IF2801EZZBZVI0304003÷4

NOTA GENERALE

– PER QUANTO RIGUARDA L'AMPIEZZA DEI VARCHI IN SOLETTA E AI PARTICOLARI RELATIVI AI RITEGNI SISMICI FARE RIFERIMENTO AGLI ELABORATI:	IF2801EZZBZVI0006001 IF2801EZZBZVI0006002
– PER I DETTAGLI RELATIVI AGLI APPARECCHI DI APPOGGIO SI RIMANDA AGLI ELABORATI:	IF2801EZZBZVI0008006 IF2801EZZBZVI0009007

CARATTERISTICHE DEI MATERIALI

– PER LA TABELLA MATERIALI E NOTE GENERALI FARE RIFERIMENTO AL DOCUMENTO IF2801EZZTTVI0000001 – Tabella materiali e note generali per i viadotti VI01, VI02 VI03 E VI04

NOTE GENERALI

- LUNGHEZZE ESPRESSE IN METRI (TRANNE DOVE DIVERSAMENTE SPECIFICATO)
- QUOTE ESPRESSE IN METRI S.L.M. (TRANNE DOVE DIVERSAMENTE SPECIFICATO)
- ANGOLI ESPRESSI IN GRADI SESSADECIMALI (TRANNE DOVE DIVERSAMENTE SPECIFICATO)
- LE COORDINATE SONO RELATIVE AL SISTEMA LOCALE DI RESTITUZIONE CELERMETRICO
- PER IL TRACCIAMENTO SCAVI E OPERE PROVVISIONALI SI RIMANDA AGLI ELABORATI SPECIFICI DI PROGETTO

COMMITTENTE:

RFI RETE FERROVIARIA ITALIANA
GRUPPO FERROVIE DELLO STATO ITALIANE

DIREZIONE LAVORI:

ITALFERR
GRUPPO FERROVIE DELLO STATO ITALIANE

APPALTATORE:
CONSORZIO:

HirpiniaAV

SOCI:

salini impregilo

ASTALDI

PROGETTAZIONE:
MANDATARIA:

ROCKSOIL S.p.A.

MANDANTI:

NET ENGINEERING

Alpina S.p.A.

PROGETTO ESECUTIVO

ITINERARIO NAPOLI - BARI
RADDOPPIO TRATTA APICE - ORSARA
I LOTTO FUNZIONALE APICE - HIRPINIA

VIADOTTI

VI03 - VIADOTTO UFITA ROCCHETTA DA KM 9+637.00 A KM 10+052.00

Carpenteria pila P5

APPALTATORE	DIRETTORE DELLA PROGETTAZIONE	PROGETTISTA
Consorzio HIRPINIA AV Il Direttore Tecnico Ing. Vincenzo Morielto 21/02/2020	Il Responsabile integrazione fra le varie prestazioni specialistiche Ing. G. Cassani	Alpina S.p.A. Ing. P. Galvanin

COMMESSA	LOTTO	FASE	ENTE	TIPO DOC.	OPERA/DISCIPLINA	PROGR.	REV.	SCALA:
IF28	01	E	ZZ	BZ	VI0305	005	B	1:50

Rev.	Descrizione	Redatto	Data	Verificato	Data	Approvato	Data	Autorizzato Data
A	Emissione per consegna	R. Somaini	21/02/2020	L. Zanelotti	21/02/2020	M. Vernaleone	21/02/2020	Ing. P. Galvanin 10/06/2020
B	Recepimento istruttoria	R. Somaini	10/06/2020	L. Zanelotti	10/06/2020	M. Vernaleone	10/06/2020	

File: IF2801EZZBZVI0305005B.dwg

n.Elab.: 0