PROFILO	Asse principale
SEZIONE	AP-301
PROGRESSIVA	4765.35

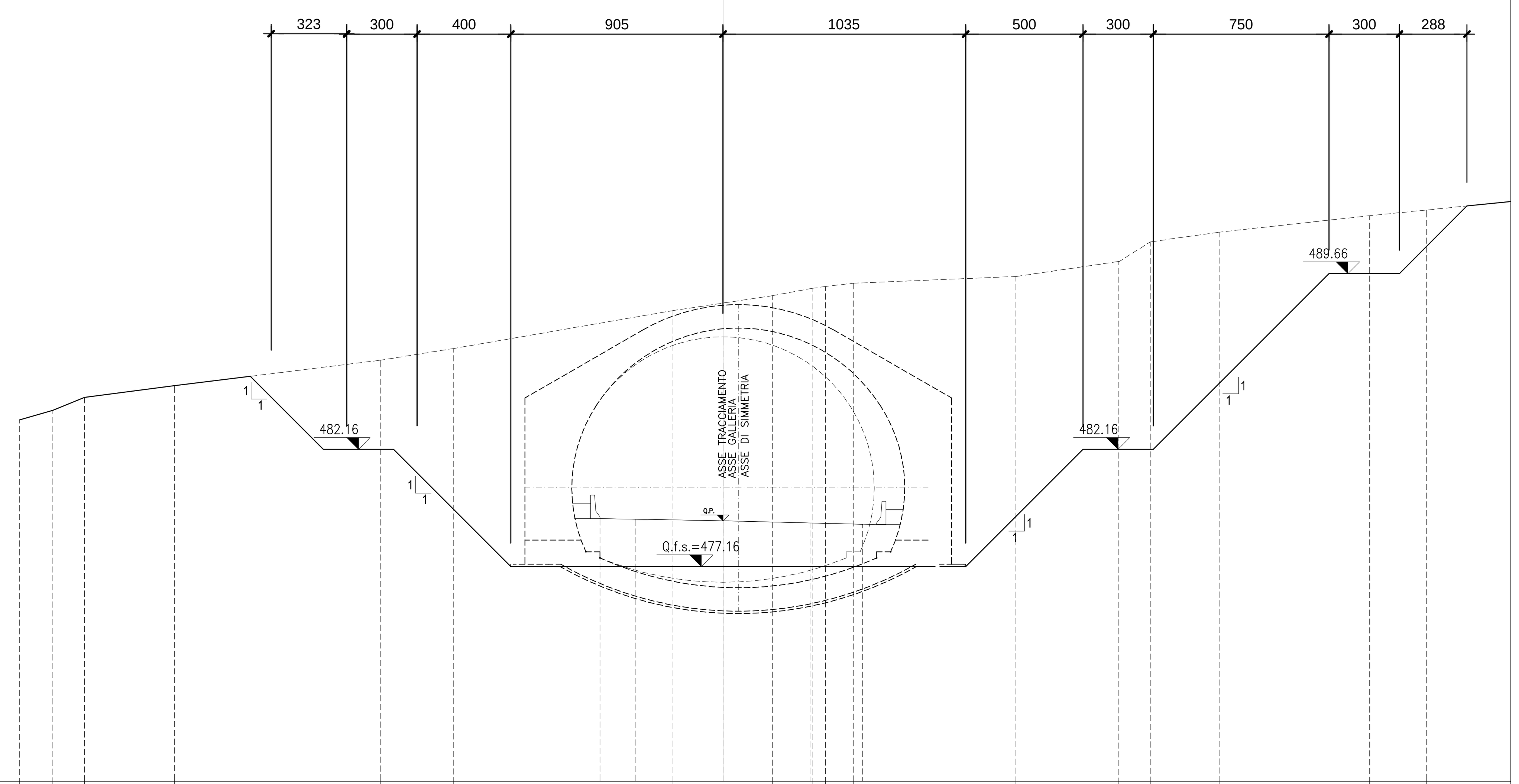

PROGRESSIVE TERRENO	30.00, 28.59, 27.24, 23.40, 14.62, 11.51, 2.13, 2.10, 3.80, 4.37, 5.57, 12.49, 16.86, 18.23, 21.16, 27.58, 30.00
PARZIALI TERRENO	1.41, 1.35, 3.84, 8.78, 3.11, 9.38, 4.23, 1.70, 0.57, 1.20, 6.92, 4.37, 1.37, 2.93, 6.42, 2.42
QUOTE TERRENO	483.41, 483.82, 484.38, 484.87, 485.96, 486.46, 488.08, 488.71, 489.02, 489.11, 489.24, 489.53, 490.17, 491.01, 491.42, 492.13, 492.37
PROGRESSIVE PROGETTO	5.25, 3.75, 0.00, 3.75, 5.95
PARZIALI PROGETTO	1.50, 3.75, 3.75, 2.20
QUOTE PROGETTO	479.21, 479.18, 479.11, 479.02, 478.96

PROFILO	Asse principale
SEZIONE	
PROGRESSIVA	4805.35

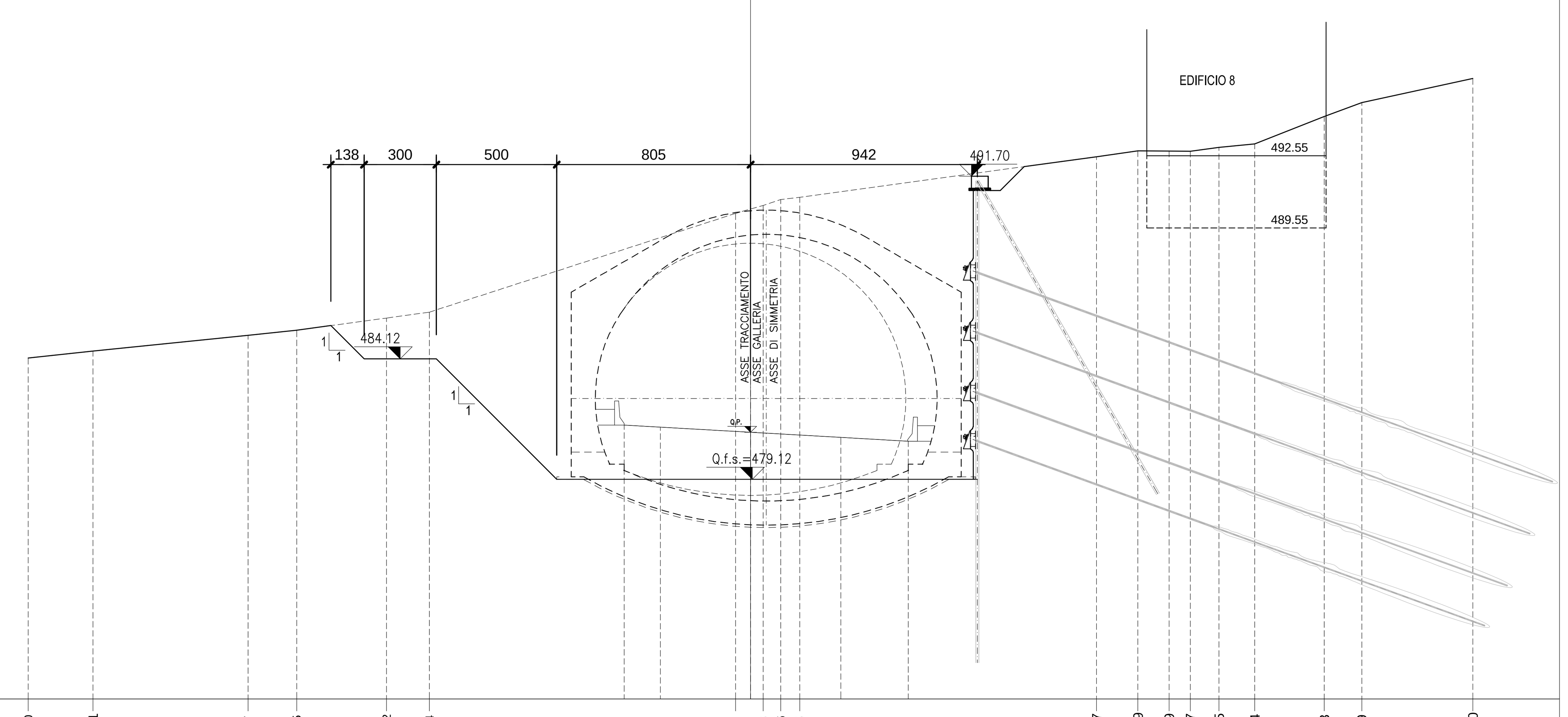

PROGRESSIVE TERRENO	30.00, 27.31, 20.87, 18.85, 15.12, 13.34, 0.62, 0.53, 1.26, 2.05, 14.37, 16.09, 17.39, 18.27, 19.45, 20.94, 23.83, 25.39, 30.00
PARZIALI TERRENO	2.69, 6.44, 2.02, 3.73, 1.78, 12.72, 1.15, 0.73, 0.79, 12.32, 1.72, 1.30, 0.88, 1.18, 1.49, 2.89, 1.56, 4.61
QUOTE TERRENO	484.15, 484.45, 485.10, 485.31, 485.81, 486.06, 490.16, 490.49, 490.74, 490.83, 492.51, 492.76, 492.75, 492.74, 492.90, 493.04, 494.18, 494.75, 495.76
PROGRESSIVE PROGETTO	5.25, 3.75, 0.00, 3.75, 6.55
PARZIALI PROGETTO	1.50, 3.75, 3.75, 2.80
QUOTE PROGETTO	481.37, 481.28, 481.07, 480.86, 480.70

RICHIAMI AD ALTRI ELABORATI

PER LA DEFINIZIONE DELLE CARATTERISTICHE DEI MATERIALI	**HF48 - P01GA01STRDI03**

ANAS S.p.A.

Direzione Progettazione e Realizzazione Lavori

S.S. 38 - LOTTO 4: VARIANTE DI TIRANO DALLO SVINCOLO DI STAZZONA (COMPRESO) ALLO SVINCOLO DI LORETO (CON COLLEGAMENTO ALLA DOGANA DI POSCHIAVO)

S.S. 38 - LOTTO 4: NODO DI TIRANO - TRATTA "A" (SVINCOLO DI BIANZONE - SVINCOLO LA GANDA) E TRATTA "B" (SVINCOLO LA GANDA - CAMPONE IN TIRANO)

PROGETTO ESECUTIVO

STUDIO CORONA — Ing. Renato Vaira (Ordine degli Ingg. di Torino e Provincia n° 4663 W)

Ingegneria del Territorio s.r.l. — Ing. Valerio Bajetti, Ordine degli Ingg. di Roma e provincia n° A-26211

ING. RENATO DEL PRETE — Ing. Renato Del Prete, Ordine degli Ingg. di Bari e provincia n° 5073

ECOPLAN — Arch. Nicoletta Frattini, Ordine degli Arch. di Torino e provincia n° A-8433

E&G Engineering & Graphics S.r.l. — Ing. Gabriele Incecchi, Ordine degli Ingg. di Roma e provincia n° A-12102

CONSORZIO UNING — Società designata: GA&M — Prof. Ing. Matteo Ranieri, Ordine degli Ingg. di Bari e provincia n° 1137

SETAC Srl, Servizi & Engineering Trasporti Ambiente Costruzioni — Prof. Ing. Luigi Monterisi, Ordine degli Ingg. di Bari e provincia n° 1771

ARKE' INGEGNERIA s.r.l. — Ing. Gioacchino Angarano, Ordine degli Ingg. di Bari e provincia n° 5970

DOTT. GEOL. DANILO GALLO — Dott. Geol. Danilo Gallo, Ordine dei Geologi della Regione Puglia n° 588

VISTO: IL RESPONSABILE DEL PROCEDIMENTO	RESPONSABILE DELL'INTEGRAZIONE DELLE PRESTAZIONI SPECIALISTICHE	GEOLOGO	IL COORDINATORE DELLA SICUREZZA IN FASE DI PROGETTAZIONE
Dott. Ing. Giancarlo LUONGO	Ing. Valerio BAJETTI	Dott. Geol. Francesco AMANTIA SCUDERI	Ing. Gaetano RANIERI

HF11

H - PROGETTO STRUTTURALE OPERE PRINCIPALI

HF – GA01 GALLERIA ARTIFICIALE: IL DOSSO 1

FASE COSTRUTTIVA: SEZIONI TRASVERSALI DI SCAVO
TAVOLA 04 DI 05

CODICE PROGETTO			NOME FILE	REVISIONE	SCALA:
PROGETTO	LIV. PROG.	N. PROG.	HF11_P01GA01STRSZ04_A.dwg		
MI324	E	1801	CODICE ELAB. P01GA01STRSZ04	A	1:200

REV.	DESCRIZIONE	DATA	REDATTO	VERIFICATO	APPROVATO
C					
B					
A	EMISSIONE	FEBBRAIO 2019	ING GIANFRANCO SODERO	ING. FABRIZIO BAJETTI	ING. VALERIO BAJETTI