SEZIONE TRASVERSALE A-A
SCALA 1:50

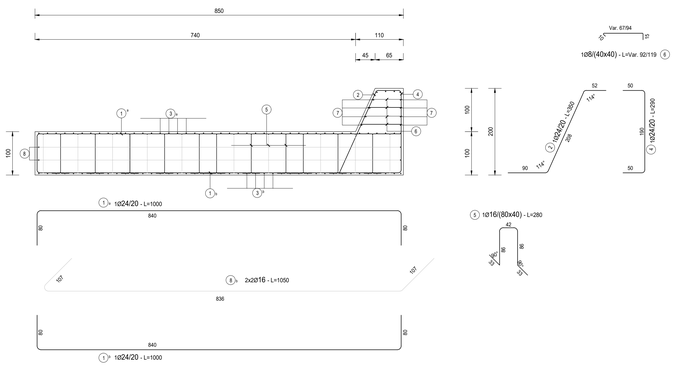

SEZIONE LONGITUDINALE B-B
SCALA 1:50

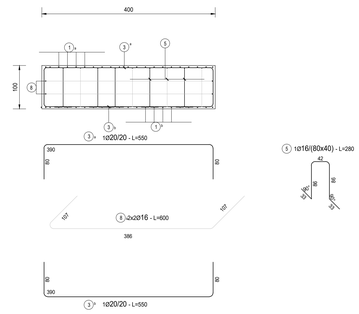

PIANTA
SCALA 1:50

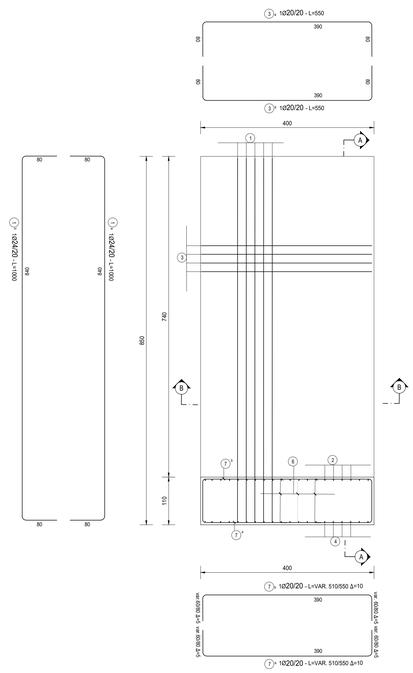

RICHIAMI AD ALTRI ELABORATI	
CARATTERISTICHE DEI MATERIALI	**P00OS00STRSC01**
CARPENTERIE	**P00OS04STRCP01**
PIANTA SCAVI	**P00OS04STRDI04**

NOTE
TUTTE LE MISURE, SALVO CONTRARIA INDICAZIONE, SONO ESPRESSE IN CM

TRATTI TIPO 1 DI LUNGHEZZA 4.00 m
TRATTO 6
TRATTO 21
TRATTO 22
TRATTO 23
TRATTO 24
TRATTO 25
TRATTO 26
TRATTO 27
TRATTO 28
TRATTO 41

TABELLA FERRI

POS.	Num.	Ø [mm]	Lunghezza [cm]	TOTALE [m]	PESO [kg]
1a	20	24	1000	200.00	710.25
1b	20	24	1000	200.00	710.25
2	20	24	350	70.00	248.59
3a	43	20	550	236.50	583.24
3b	43	20	550	236.50	583.24
4	20	24	290	58.00	205.97
5	106	16	280	296.80	468.45
6	25	8	142	35.50	14.01
7a	6	20	530	31.80	78.42
7b	6	20	530	31.80	78.42
8a	4	16	600	24.00	37.88
8b	4	16	1050	42.00	66.29
TOTALE PESO FONDAZIONE kg=					3785.03

ANAS S.p.A.
Direzione Progettazione e Realizzazione Lavori

S.S. 38 - LOTTO 4: VARIANTE DI TIRANO DALLO SVINCOLO DI STAZZONA (COMPRESO) ALLO SVINCOLO DI LORETO (CON COLLEGAMENTO ALLA DOGANA DI POSCHIAVO)

S.S. 38 - LOTTO 4: NODO DI TIRANO -
TRATTA "A" (SVINCOLO DI BIANZONE - SVINCOLO LA GANDA)
E TRATTA "B" (SVINCOLO LA GANDA - CAMPONE IN TIRANO)

PROGETTO ESECUTIVO

STUDIO CORONA — Ing. Renato Vaira, Ordine degli Ingg. di Torino n. 4682 TO

Ing. Valerio Bajetti — Ordine degli Ingg. di Roma e provincia n° A-29211
Ing. Renato Del Prete — Ordine degli Ingg. di Bari e provincia n° 5070
ECOPLAN — Arch. Nicoletta Frattini — Ordine degli Arch. di Trento e provincia n° A-444/B
EG — Ing. Gabriele Incecchi — Ordine degli Ingg. di Roma e provincia n° A-31742
CONSORZIO UNING — Società Ingegneria GA&M — Prof. Ing. Matteo Ranieri — Ordine degli Ingg. di Bari e provincia n° 5127
SETAC — Prof. Ing. Luigi Montanari — Ordine degli Ingg. di Bari e provincia n° 4159
ARKE' INGEGNERIA — Ing. Gioacchino Angarano — Ordine degli Ingg. di Bari e provincia n° 4855
DOTT. GEOL. DANILO GALLO — Dott. Geol. Danilo Gallo — Ordine dei Geologi della Puglia n° 395

VISTO: IL RESPONSABILE DEL PROCEDIMENTO
Dott. Ing. Giancarlo LUONGO

RESPONSABILE DELL'INTEGRAZIONE DELLE PRESTAZIONI SPECIALISTICHE
Ing. Valerio BAJETTI

GEOLOGO
Dott. Geol. Danilo GALLO

IL COORDINATORE DELLA SICUREZZA IN FASE DI PROGETTAZIONE
Ing. Gaetano RANIERI

IP22

I - PROGETTO STRUTTURALE - OPERE D'ARTE MINORI
IP - TERRE RINFORZATE IN SX DA KM 3+745,35 A KM 4+212,78
ARMATURE - TIPOLOGICO TIPO 1 DI LUNGHEZZA 4.00 m

CODICE PROGETTO			NOME FILE	REVISIONE	SCALA:
PROGETTO	LIV. PROG.	N. PROG.	IP22 - P00OS04STRAR01_B.dwg		
MI324	E	1801	CODICE ELAB. P00OS04STRAR01	B	1:50

REV.	DESCRIZIONE	DATA	REDATTO	VERIFICATO	APPROVATO
C					
B	EMISSIONE A SEGUITO DI ISTRUTTORIA ANAS	FEBBRAIO 2020	ING. FRANCO NACCI	ING. GAETANO RANIERI	ING. VALERIO BAJETTI
A	EMISSIONE	FEBBRAIO 2019	ING. FRANCO NACCI	ING. FABRIZIO BAJETTI	ING. VALERIO BAJETTI