COMMITTENTE:

RFI RETE FERROVIARIA ITALIANA
GRUPPO FERROVIE DELLO STATO ITALIANE

DIREZIONE LAVORI:

ITALFERR
GRUPPO FERROVIE DELLO STATO ITALIANE

APPALTATORE:
CONSORZIO:

HirpiniaAV

SOCI:

salini impregilo

ASTALDI

PROGETTAZIONE:
MANDATARIA:

ROCKSOIL S.p.A.

MANDANTI:

NET ENGINEERING

Alpina S.p.A.

PROGETTO ESECUTIVO

ITINERARIO NAPOLI - BARI
RADDOPPIO TRATTA APICE - ORSARA
I LOTTO FUNZIONALE APICE - HIRPINIA

IMPIANTO LUCE E FORZA MOTRICE

IE10 - STAZIONE DI HIRPINIA FV01

Particolari d'installazione impianti

APPALTATORE	DIRETTORE DELLA PROGETTAZIONE	PROGETTISTA
Consorzio HIRPINIA AV Il Direttore Tecnico Ing. Vincenzo Moriello 10/06/2020	Il Responsabile integrazione fra le varie prestazioni specialistiche Ing. G. Cassani	Alpina S.p.A. Ing. Paola Erba

COMMESSA	LOTTO	FASE	ENTE	TIPO DOC.	OPERA/DISCIPLINA	PROGR.	REV.	SCALA:
IF28	01	E	ZZ	BX	LF1000	001	B	-

Rev.	Descrizione	Redatto	Data	Verificato	Data	Approvato	Data	Autorizzato Data
A	Emissione per consegna	F. Fantinato	21/02/2020	P. Perrotta	21/02/2020	M. Vernaleone	21/02/2020	Ing. Paola Erba
B	Emissione per istruttoria	F. Fantinato	10/06/2020	P. Perrotta	10/06/2020	M. Vernaleone	10/06/2020	
								10/06/2020

File: IF2801EZZBXLF1000001B.dwg | n.Elab.: 0

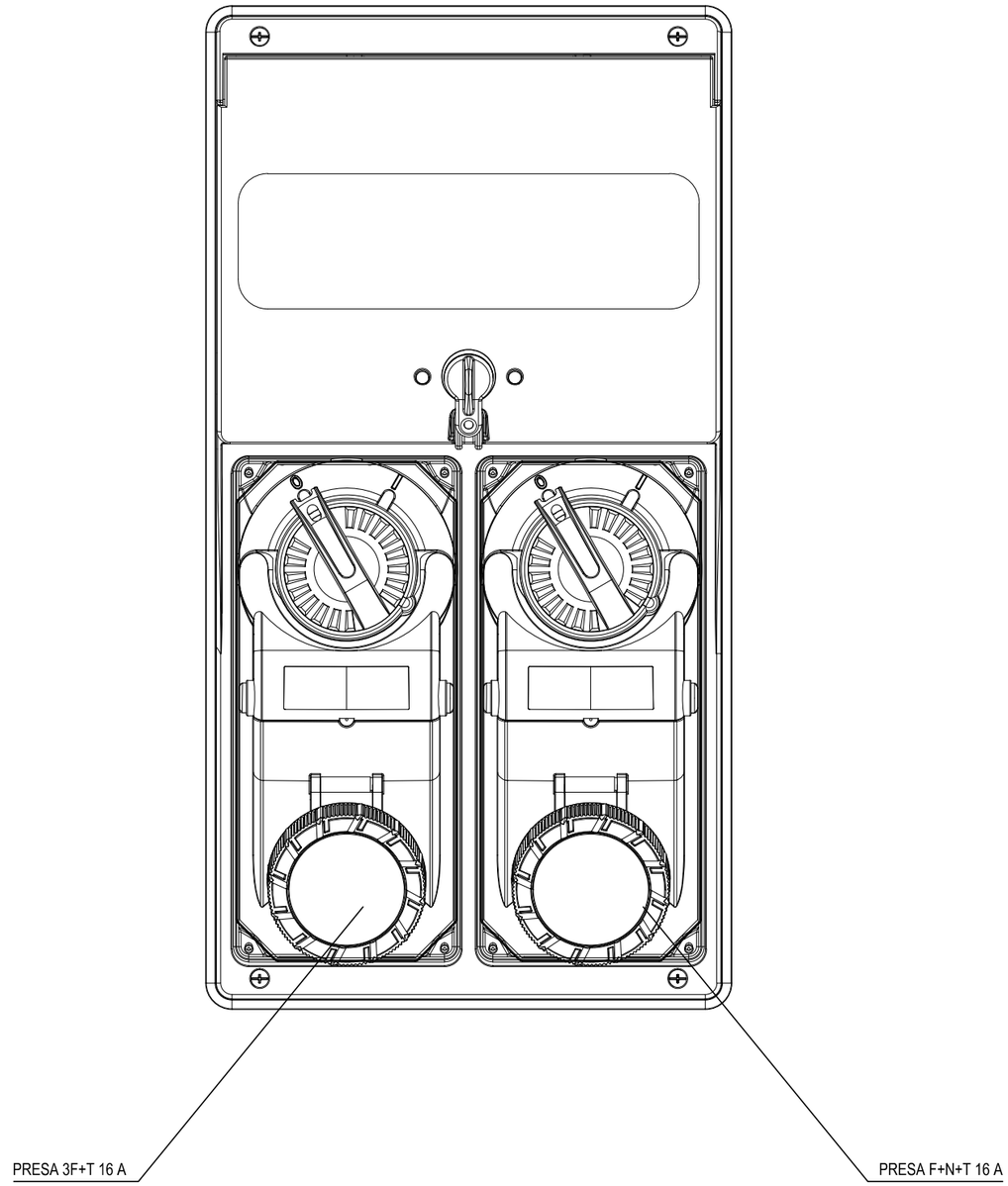

RFI RETE FERROVIARIA ITALIANA
GRUPPO FERROVIE DELLO STATO ITALIANE

Alpina S.p.A.

PROGETTO ESECUTIVO
ITINERARIO NAPOLI - BARI
RADDOPPIO TRATTA APICE - ORSARA
I LOTTO FUNZIONALE APICE - HIRPINIA

Titolo
IMPIANTI DI DISTRIBUZIONE FORZA MOTRICE
QUADRETTO PRESE FORZA MOTRICE
COMPOSTO DA: N°1 F+N+T 16 A, N°1 3F+T 16 A

Data	06/2020
Foglio	1 di 11
Segue	2

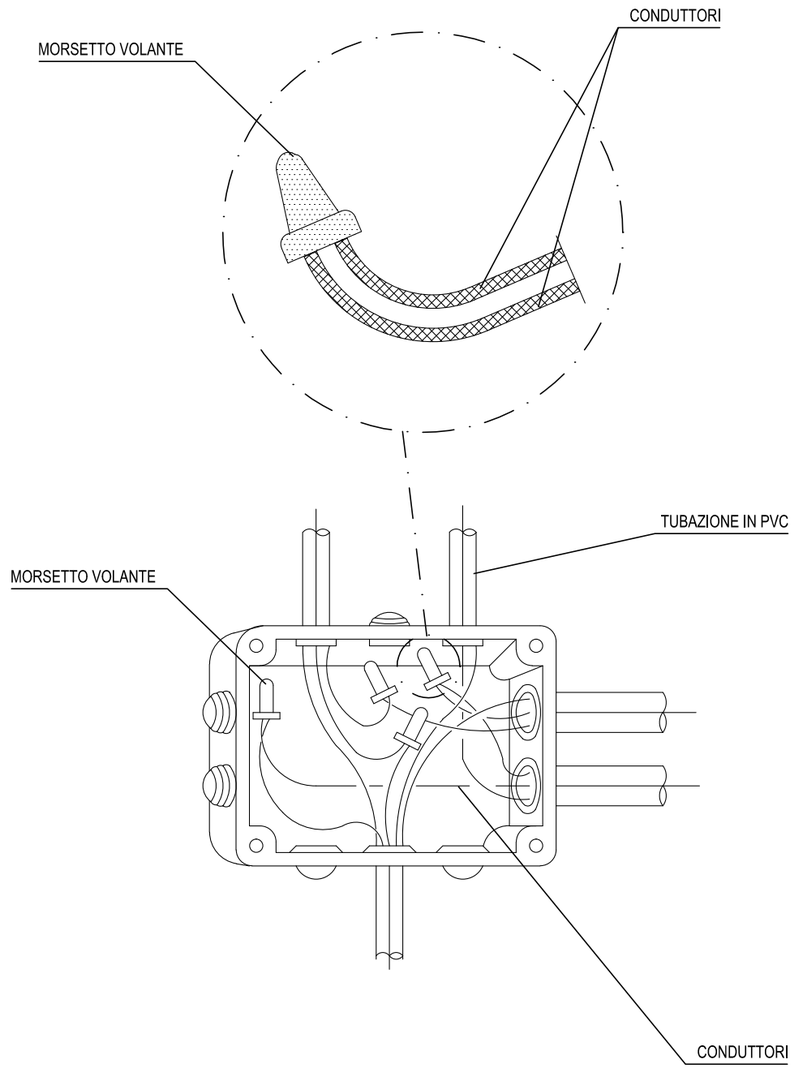

RFI RETE FERROVIARIA ITALIANA
GRUPPO FERROVIE DELLO STATO ITALIANE

Alpina S.p.A.

PROGETTO ESECUTIVO
ITINERARIO NAPOLI - BARI
RADDOPPIO TRATTA APICE - ORSARA
I LOTTO FUNZIONALE APICE - HIRPINIA

Titolo
IMPIANTI DI DISTRIBUZIONE FORZA MOTRICE
DERIVAZIONI IN CASSETTA CON MORSETTI VOLANTI

Data	06/2020
Foglio	2 di 11
Segue	3

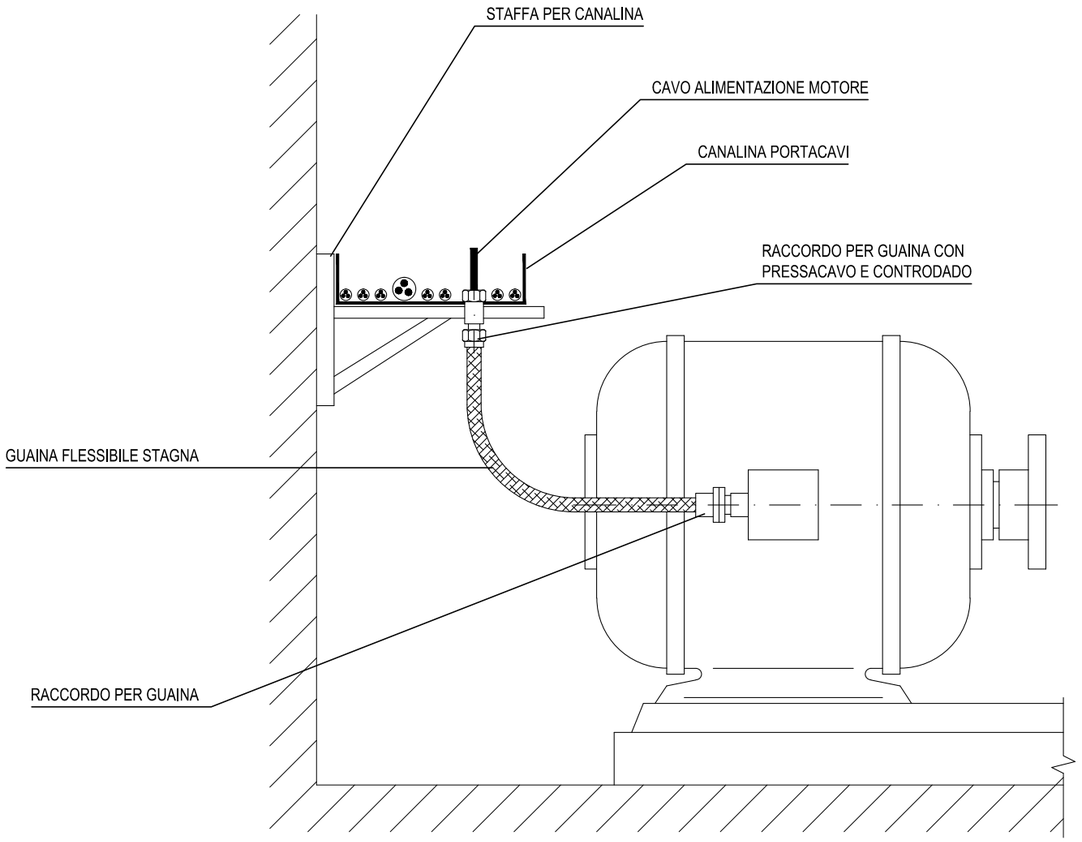

RFI RETE FERROVIARIA ITALIANA
GRUPPO FERROVIE DELLO STATO ITALIANE

Alpina S.p.A.

PROGETTO ESECUTIVO
ITINERARIO NAPOLI - BARI
RADDOPPIO TRATTA APICE - ORSARA
I LOTTO FUNZIONALE APICE - HIRPINIA

Titolo
IMPIANTI DI DISTRIBUZIONE FORZA MOTRICE
COLLEGAMENTO AD UTENZA MOTORE
CON GUAINA FLESSIBILE STAGNA

Data	06/2020
Foglio	3 di 11
Segue	4

PUNTO DI COMANDO STAGNO

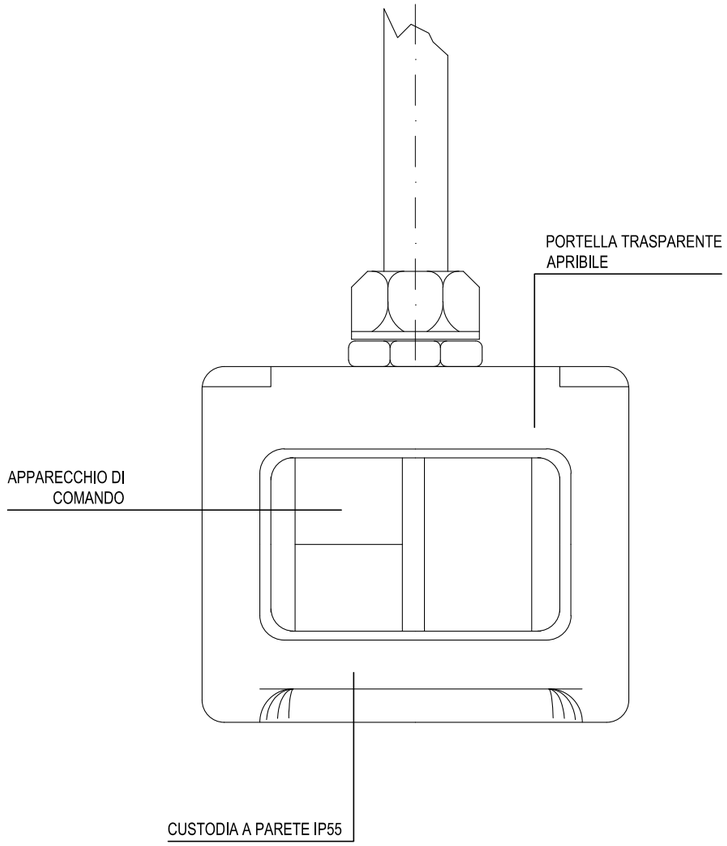

PUNTO DI COMANDO E PRESE

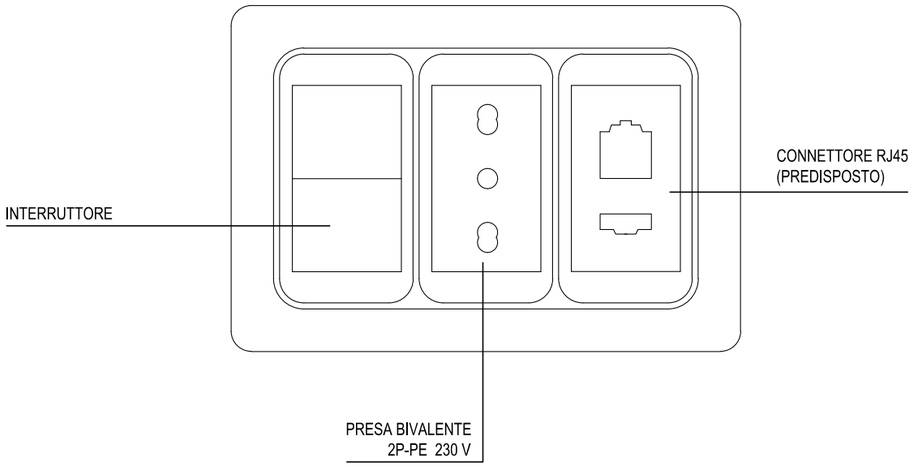

RFI RETE FERROVIARIA ITALIANA – GRUPPO FERROVIE DELLO STATO ITALIANE Alpina S.p.A.	**PROGETTO ESECUTIVO** **ITINERARIO NAPOLI - BARI** **RADDOPPIO TRATTA APICE - ORSARA** **I LOTTO FUNZIONALE APICE - HIRPINIA**	Titolo IMPIANTI DI DISTRIBUZIONE FORZA MOTRICE PUNTO DI COMANDO	Data 06/2020 Foglio 4 di 11 Segue 5

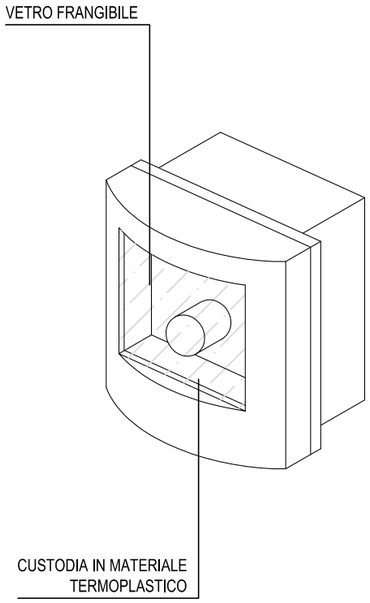

RFI RETE FERROVIARIA ITALIANA
GRUPPO FERROVIE DELLO STATO ITALIANE

Alpina S.p.A.

PROGETTO ESECUTIVO
ITINERARIO NAPOLI - BARI
RADDOPPIO TRATTA APICE - ORSARA
I LOTTO FUNZIONALE APICE - HIRPINIA

Titolo
IMPIANTI DI DISTRIBUZIONE FORZA MOTRICE
PULSANTE DI SGANCIO DI EMERGENZA

Data	06/2020
Foglio	5 di 11
Segue	6

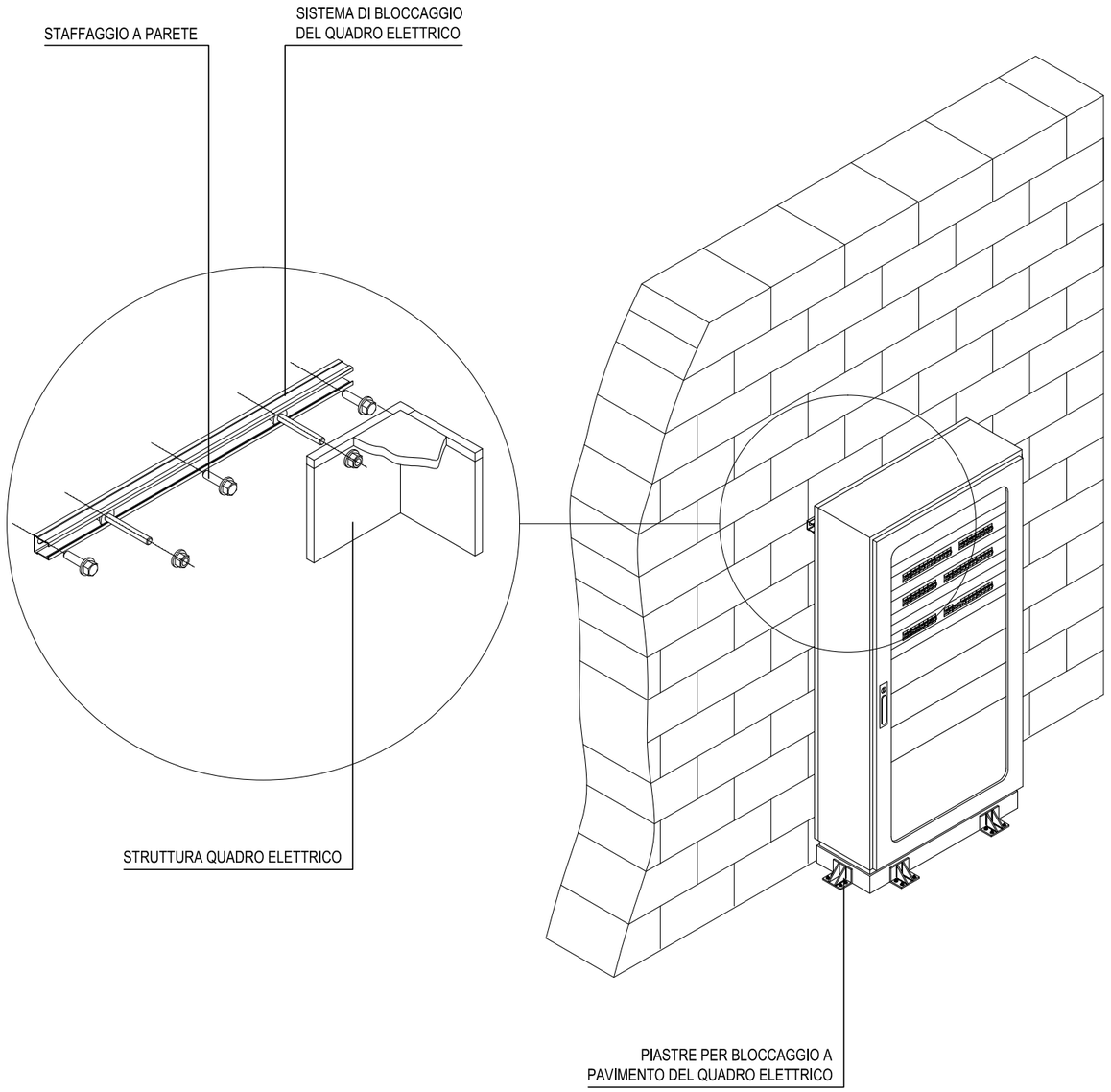

RFI RETE FERROVIARIA ITALIANA
GRUPPO FERROVIE DELLO STATO ITALIANE

Alpina S.p.A.

PROGETTO ESECUTIVO
ITINERARIO NAPOLI - BARI
RADDOPPIO TRATTA APICE - ORSARA
I LOTTO FUNZIONALE APICE - HIRPINIA

Titolo
IMPIANTI DI DISTRIBUZIONE FORZA MOTRICE
SISTEMA DI FISSAGGIO QUADRI A PARETE
ACCORGIMENTI PER ZONE SISMICHE

Data	06/2020
Foglio	6 di 11
Segue	7

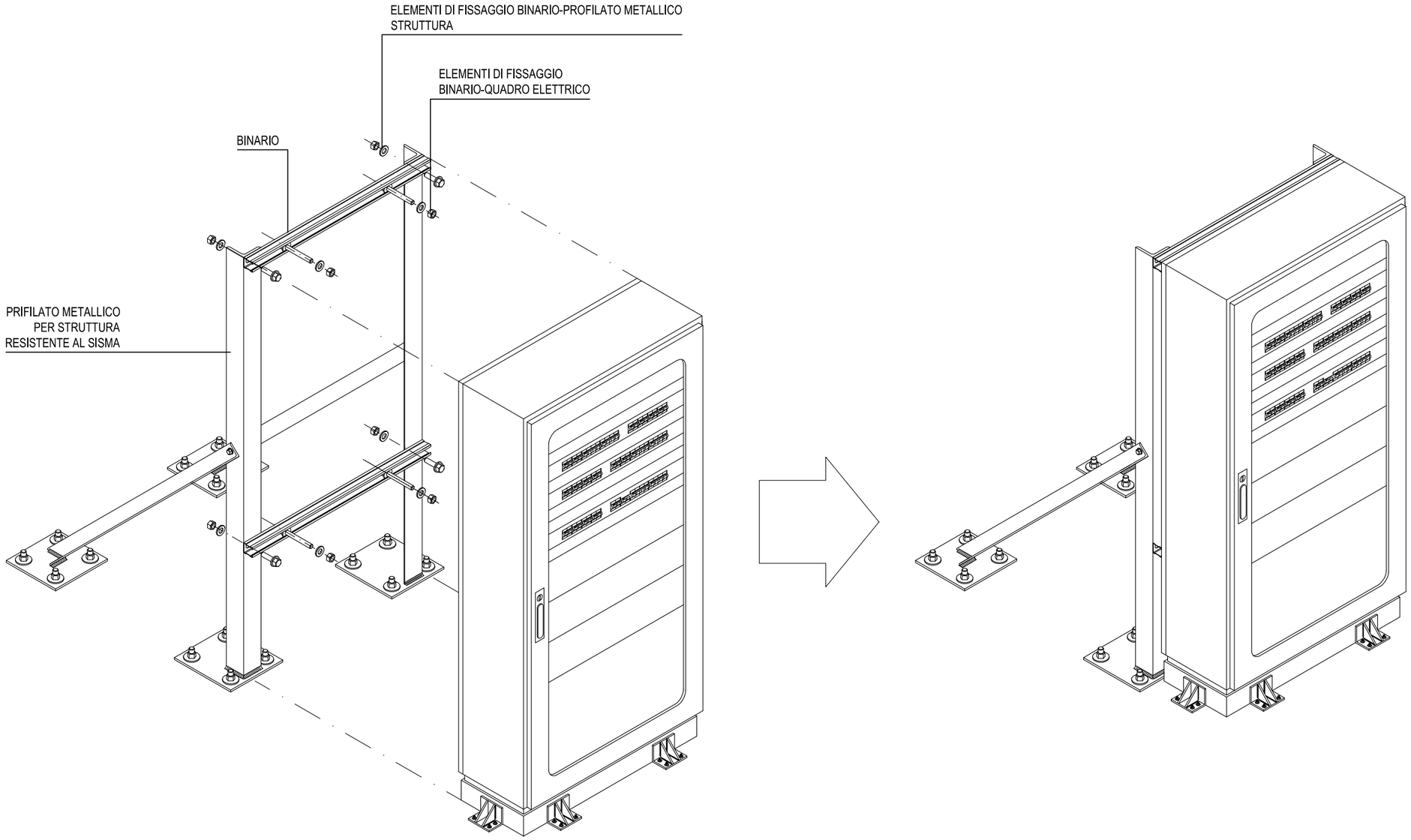

RFI RETE FERROVIARIA ITALIANA
GRUPPO FERROVIE DELLO STATO ITALIANE

Alpina S.p.A.

PROGETTO ESECUTIVO
ITINERARIO NAPOLI - BARI
RADDOPPIO TRATTA APICE - ORSARA
I LOTTO FUNZIONALE APICE - HIRPINIA

Titolo
IMPIANTI DI DISTRIBUZIONE FORZA MOTRICE
SISTEMA DI FISSAGGIO QUADRI A PAVIMENTO
ACCORGIMENTI PER ZONE SISMICHE

Data 06/2020
Foglio 7 di 11
Segue 8

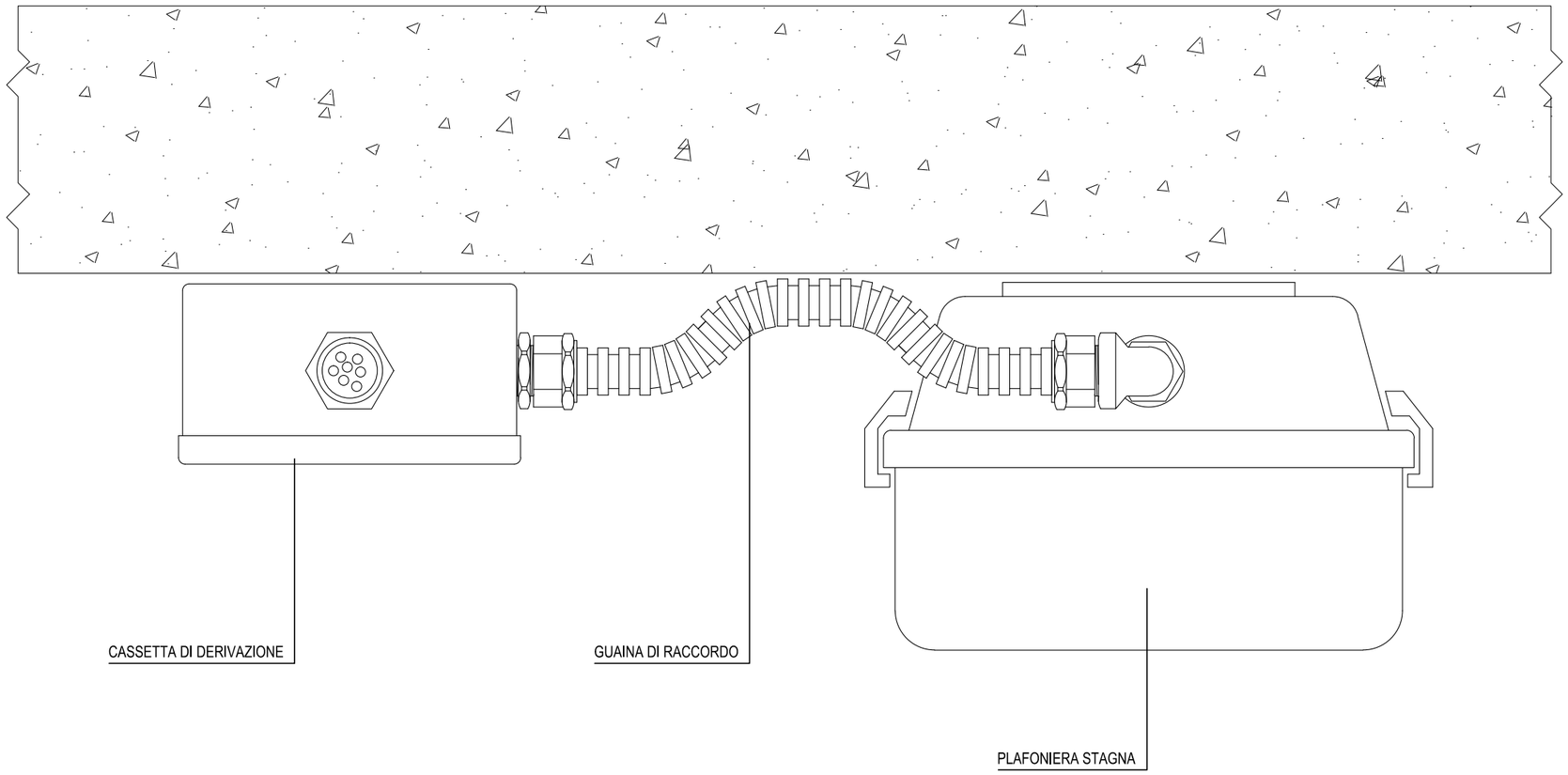

RFI RETE FERROVIARIA ITALIANA
GRUPPO FERROVIE DELLO STATO ITALIANE

Alpina S.p.A.

PROGETTO ESECUTIVO
ITINERARIO NAPOLI - BARI
RADDOPPIO TRATTA APICE - ORSARA
I LOTTO FUNZIONALE APICE - HIRPINIA

Titolo
IMPIANTI DI DISTRIBUZIONE FORZA MOTRICE
PARTICOLARE INSTALLAZIONE A SOFFITTO
PLAFONIERA STAGNA

Data	06/2020
Foglio	8 di 11
Segue	9

COLLETTORE

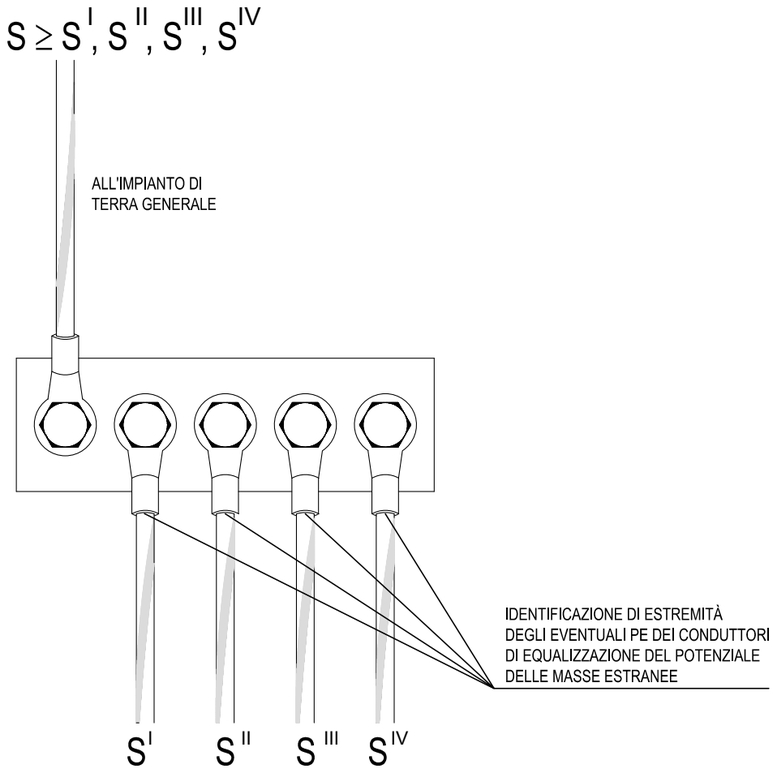

MORSETTO

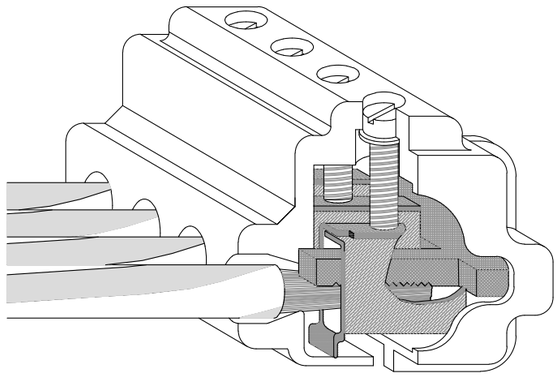

RFI RETE FERROVIARIA ITALIANA GRUPPO FERROVIE DELLO STATO ITALIANE	Alpina S.p.A.	**PROGETTO ESECUTIVO** **ITINERARIO NAPOLI - BARI** **RADDOPPIO TRATTA APICE - ORSARA** **I LOTTO FUNZIONALE APICE - HIRPINIA**	Titolo IMPIANTI DI DISTRIBUZIONE FORZA MOTRICE COLLETTORE A MORSETTO

Data	06/2020
Foglio	9 di 11
Segue	10

COLLEGAMENTO DI PIU' TUBAZIONI METALLICHE AFFIANCATE ALL'IMPIANTO DI TERRA

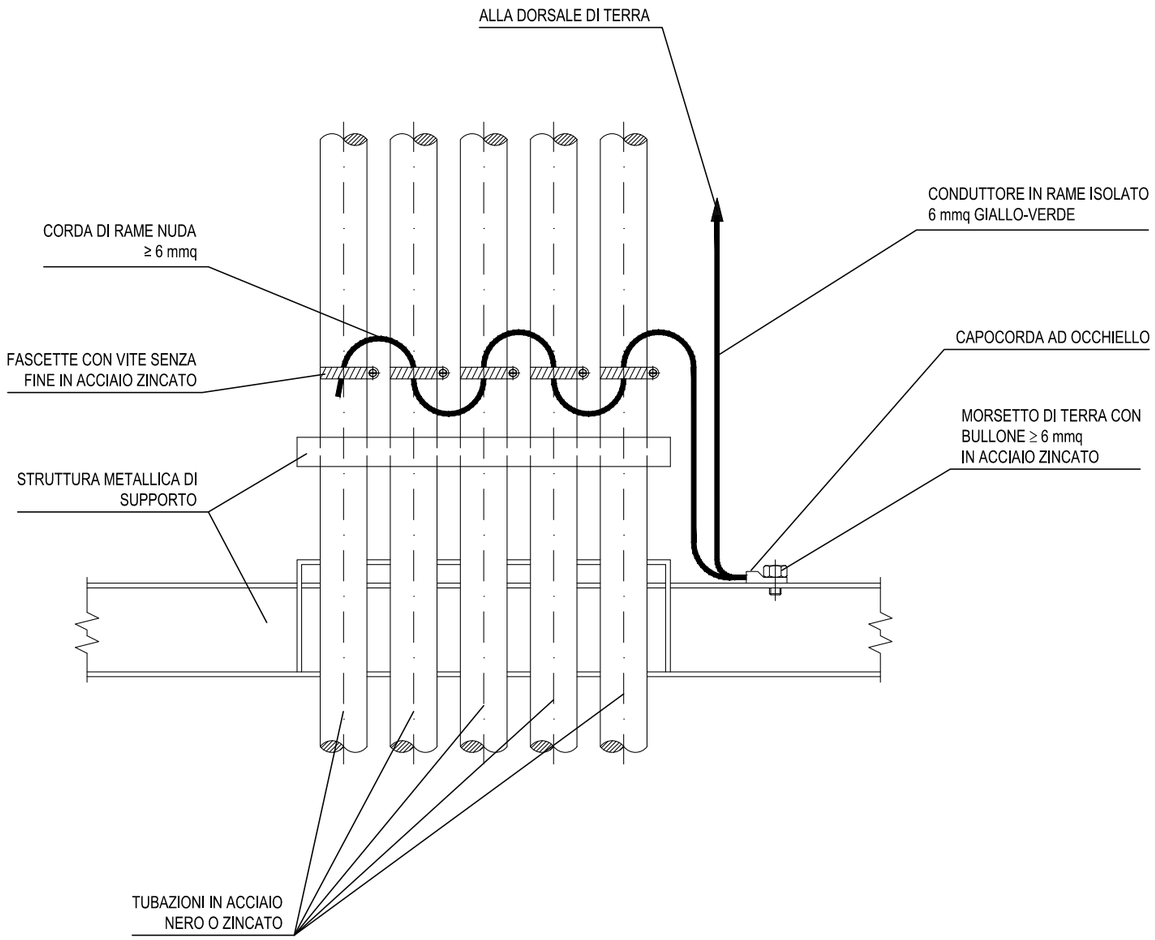

RFI RETE FERROVIARIA ITALIANA GRUPPO FERROVIE DELLO STATO ITALIANE Alpina S.p.A.	**PROGETTO ESECUTIVO** **ITINERARIO NAPOLI - BARI** **RADDOPPIO TRATTA APICE - ORSARA** **I LOTTO FUNZIONALE APICE - HIRPINIA**	Titolo IMPIANTI DI DISTRIBUZIONE FORZA MOTRICE COLLEGAMENTI EQUIPOTENZIALI (DOVE PREVISTI / NECESSARI)	Data 06/2020 Foglio 10 di 11 Segue 11

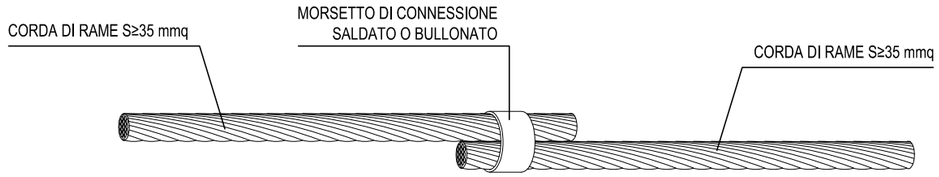

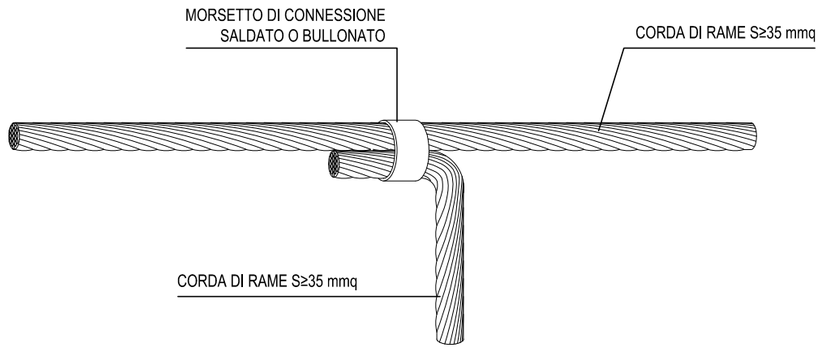

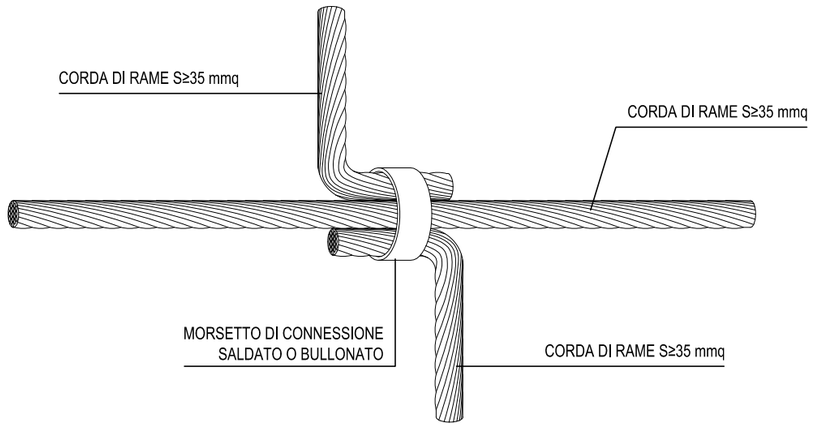

RFI RETE FERROVIARIA ITALIANA
GRUPPO FERROVIE DELLO STATO ITALIANE

Alpina S.p.A.

PROGETTO ESECUTIVO
ITINERARIO NAPOLI - BARI
RADDOPPIO TRATTA APICE - ORSARA
I LOTTO FUNZIONALE APICE - HIRPINIA

Titolo
IMPIANTI DI DISTRIBUZIONE FORZA MOTRICE
COLLEGAMENTO TRA DISPERSORI, IN RAME

Data	06/2020
Foglio	11 di 11
Segue	-