SEZIONE A-A
SCALA 1:50

PROFILO LONGITUDINALE
IN ASSE GALLERIA

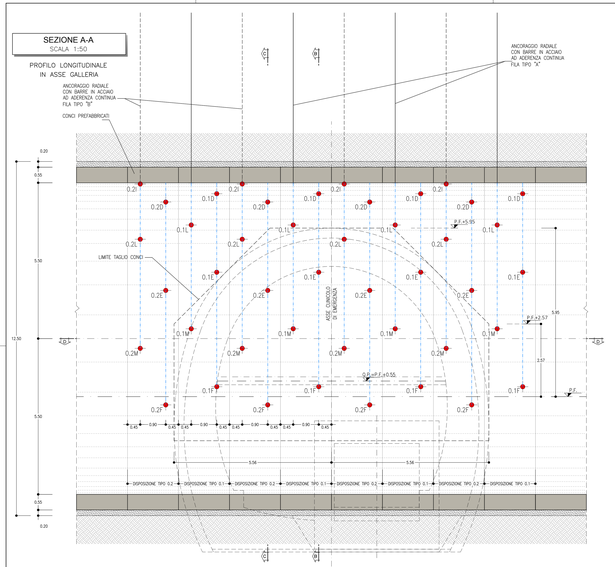

SEZIONE B-B
SCALA 1:50

SEZIONE TRASVERSALE
DISPOSIZIONE TIPO 0.1

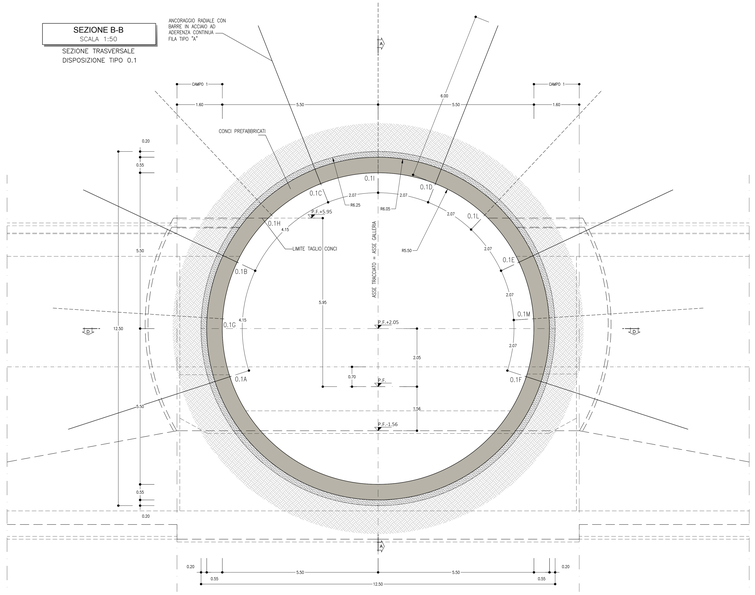

SEZIONE C-C
SCALA 1:50

SEZIONE TRASVERSALE
DISPOSIZIONE TIPO 0.2

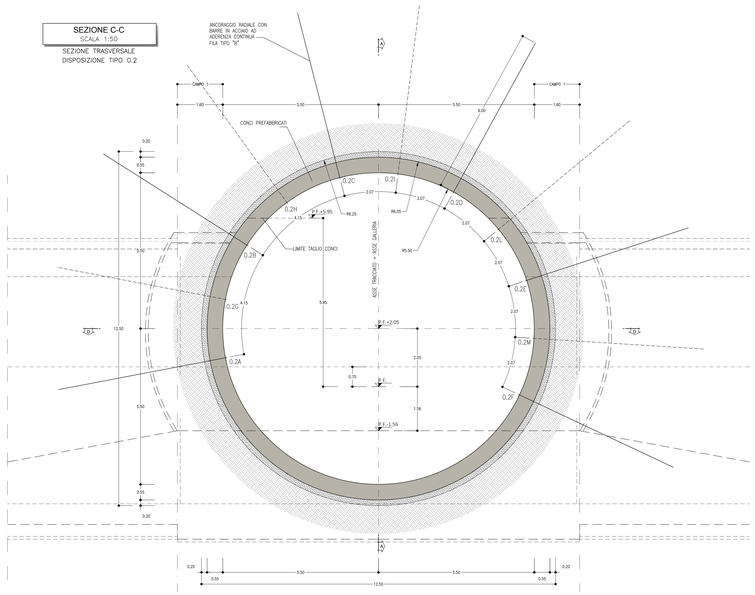

SEZIONE D-D
SCALA 1:50

PIANTA

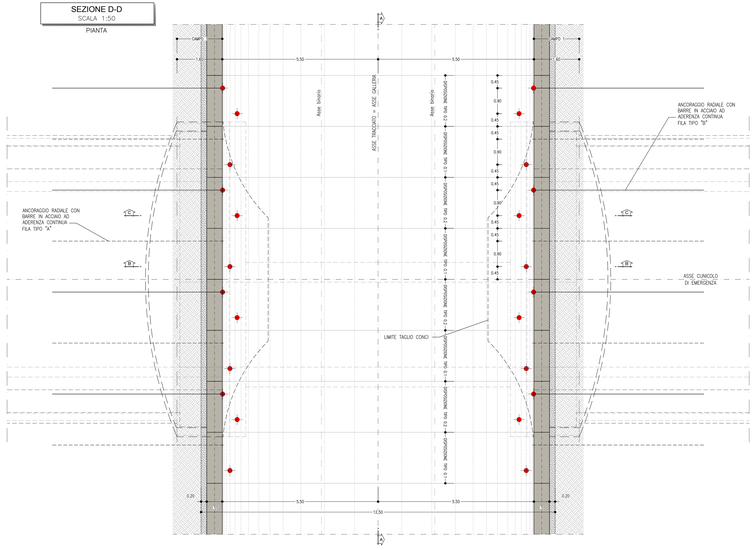

PARTICOLARE "A"

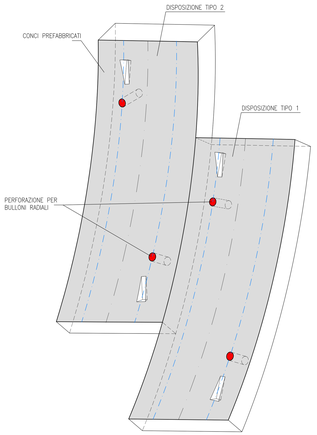

TABELLA RIASSUNTIVA – Linea/accesso pedonale	
PRE-SOSTEGNO AL CONTORNO	DISPOSIZIONE TIPO 0.1 N° 11 BULLONI ø24 (O TIPO SWELLEX) AD ANCORAGGIO CONTINUO DISPOSTI IN RAGGIERE ALTERNATE, L=6m PASSO LONG.=2.07m PASSO TRASV.=0.90m
	DISPOSIZIONE TIPO 0.2 N° 11 BULLONI ø24 (O TIPO SWELLEX) AD ANCORAGGIO CONTINUO DISPOSTI IN RAGGIERE ALTERNATE, L=6m PASSO LONG.=2.07m PASSO TRASV.=0.90m

LINEA/ACCESSO PEDONALE
PRINCIPALI FASI ESECUTIVE
FASE 1: PREPARAZIONE DEI PIANI DI LAVORO
FASE 2: ESECUZIONE DELLA CHIODATURA RADIALE A SOSTEGNO DEI CONCI PREFABBRICATI DELLA GALLERIA CON POSA IN OPERA DI BULLONI IN ACCIAIO

0 1 5m

Scala 1:50

KEY-PLAN - Scala 1:50000

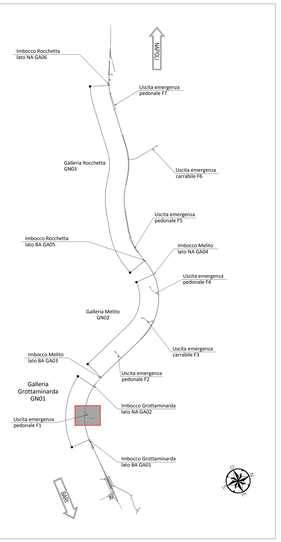

NOTA TABELLA MATERIALI

– PER LE CARATTERISTICHE DEI MATERIALI E NOTE DI CARATTERE GENERALE SI RIMANDA ALL'ELABORATO: "IF2801EZZSPGN0000002".

LEGENDA

P.C.=	PIANO DEI CENTRI	**Q.P.=**	QUOTA DI PROGETTO
P.S.=	PIANO DI SCAVO		

NOTE GENERALI

– LE MISURE SONO ESPRESSE IN MILLIMETRI
– PER LE TOLLERANZE DI COSTRUZIONE VEDI RELAZIONE TECNICA
– EVENTUALI DIFFERENZE TRA LE MISURE TOTALI E LE SOMMATORIE DELLE MISURE PARZIALI SONO DOVUTE AGLI ARROTONDAMENTI AUTOMATICI DI AUTOCAD

COMMITTENTE:

RFI RETE FERROVIARIA ITALIANA
GRUPPO FERROVIE DELLO STATO ITALIANE

DIREZIONE LAVORI:

ITALFERR
GRUPPO FERROVIE DELLO STATO ITALIANE

APPALTATORE:
CONSORZIO:
HirpiniaAV

SOCI:
salini impregilo
ASTALDI

PROGETTAZIONE:
MANDATARIA:
ROCKSOIL S.p.A.

MANDANTI:
NET ENGINEERING
Alpina S.p.A.

PROGETTO ESECUTIVO

ITINERARIO NAPOLI - BARI
RADDOPPIO TRATTA APICE - ORSARA
I LOTTO FUNZIONALE APICE - HIRPINIA

GN04 - GALLERIA GROTTAMINARDA - USCITA DI EMERGENZA PEDONALE F1 pk 3+700

ZONA DI INNESTO CON GALLERIA DI LINEA AL KM 3+700
INTERVENTI IN GALLERIA DI LINEA
Consolidamenti e mezzi di sostegno temporaneo - Tav. 1/3

APPALTATORE	DIRETTORE DELLA PROGETTAZIONE	PROGETTISTA
Consorzio HIRPINIA AV Direttore Tecnico Ing. Vincenzo Rinaldi 10/06/2020	Il Responsabile integrazione fra le varie prestazioni specialistiche Ing. G. Cassani	ROCKSOIL S.p.A. Ing. G. Cassani

COMMESSA	LOTTO	FASE	ENTE	TIPO DOC.	OPERA/DISCIPLINA	PROGR.	REV.	SCALA:
IF28	01	E	ZZ	B2	GN04 00	001	B	1:50

Rev.	Descrizione	Redatto	Data	Verificato	Data	Approvato	Data	Autorizzato Data
A	Emissione per consegna	M. Augusmo	01/03/2021	B. Spagnolo	01/03/2021	M. Gatti	01/03/2021	Ing. G. Cassani
B	Revisione per istruttoria	M. Augusmo	10/08/2021	B. Spagnolo	10/08/2021	M. Gatti	10/08/2021	
								10/08/2021

File: IF2801EZZSZGN0400001B.dwg

n.Elab.: -

ACAD 27 / 2008/08 01/aug - 02:27:20 - REV 27 - 97

FORMATO DI PLOTTAGGIO : A1 FILE STAMPA : Modello.dwg