SEZIONE A-A
SCALA 1:50

PROFILO LONGITUDINALE
IN ASSE GALLERIA

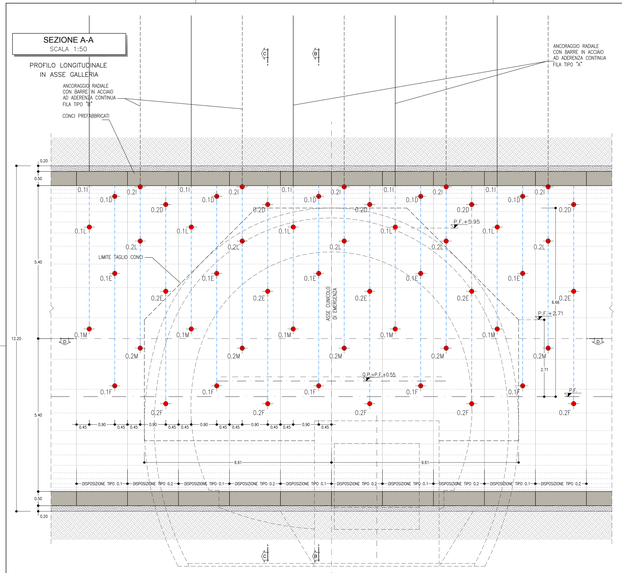

SEZIONE B-B
SCALA 1:50

SEZIONE TRASVERSALE
DISPOSIZIONE TIPO 0.1

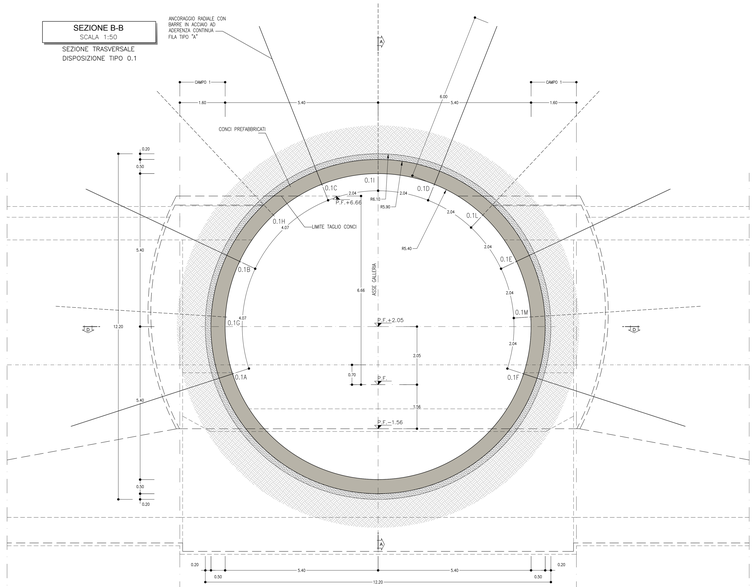

SEZIONE C-C
SCALA 1:50

SEZIONE TRASVERSALE
DISPOSIZIONE TIPO 0.2

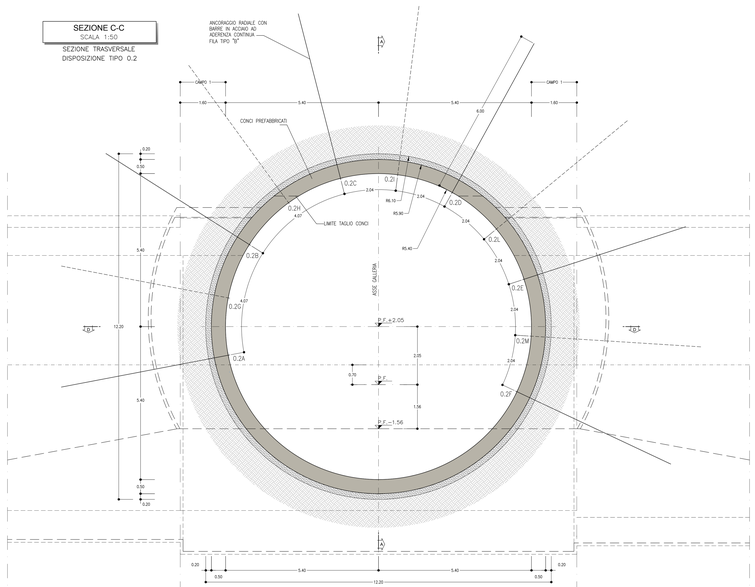

SEZIONE D-D
SCALA 1:50

PIANTA

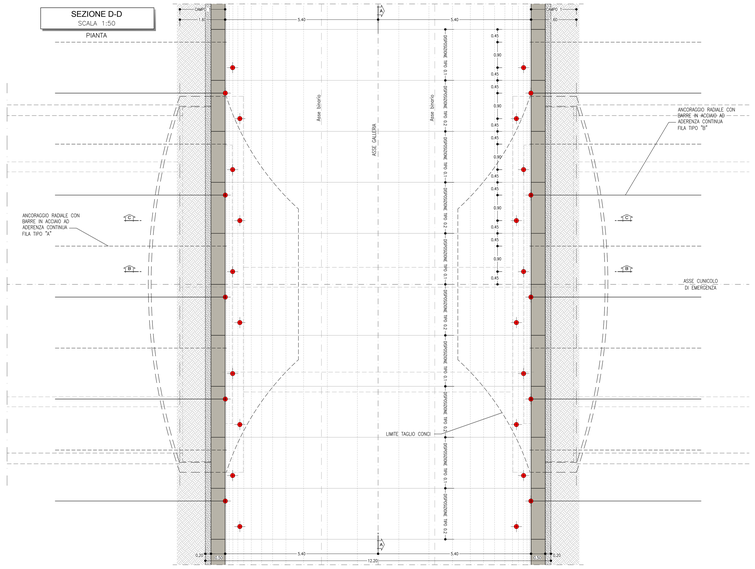

PARTICOLARE "A"

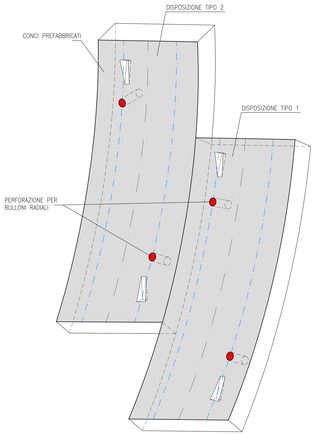

TABELLA RIASSUNTIVA – Linea/accesso pedonale	
PRE-SOSTEGNO AL CONTORNO	DISPOSIZIONE TIPO 0.1 N° 11 BULLONI ø24 (O TIPO SWELLEX) AD ANCORAGGIO CONTINUO DISPOSTI IN RAGGIERE ALTERNATE, L=6m PASSO LONG.=2.04m PASSO TRASV.=0.90m
	DISPOSIZIONE TIPO 0.2 N° 11 BULLONI ø24 (O TIPO SWELLEX) AD ANCORAGGIO CONTINUO DISPOSTI IN RAGGIERE ALTERNATE, L=6m PASSO LONG.=2.04m PASSO TRASV.=0.90m

LINEA/ACCESSO PEDONALE
PRINCIPALI FASI ESECUTIVE
FASE 1: PREPARAZIONE DEI PIANI DI LAVORO
FASE 2: ESECUZIONE DELLA CHIODATURA RADIALE A SOSTEGNO DEI CONCI PREFABBRICATI DELLA GALLERIA CON POSA IN OPERA DI BULLONI IN ACCIAIO

0 1 5m

Scala 1:50

KEY-PLAN - Scala 1:50000

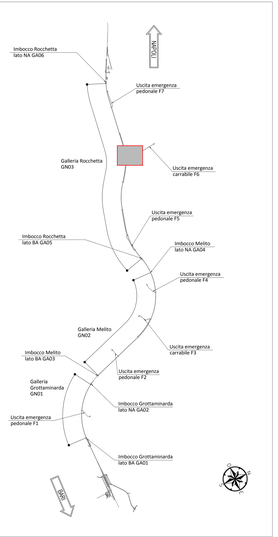

NOTA TABELLA MATERIALI

– PER LE CARATTERISTICHE DEI MATERIALI E NOTE DI CARATTERE GENERALE SI RIMANDA ALL'ELABORATO "IF2801EZZSPGN0000001"

LEGENDA

P.C.=	PIANO DEI CENTRI	Q.P.=	QUOTA DI PROGETTO
P.S.=	PIANO DI SCAVO		

NOTE GENERALI

– LE MISURE SONO ESPRIMESSE IN MILLIMETRI
– PER LE TOLLERANZE DI COSTRUZIONE VEDI RELAZIONE TECNICA
– EVENTUALI DIFFERENZE TRA LE MISURE TOTALI E LE SOMMATORIE DELLE MISURE PARZIALI SONO DOVUTE ADJ ARROTONDAMENTI AUTOMATICI DI AUTOCAD

COMMITTENTE:

RFI RETE FERROVIARIA ITALIANA
GRUPPO FERROVIE DELLO STATO ITALIANE

DIREZIONE LAVORI:

ITALFERR
GRUPPO FERROVIE DELLO STATO ITALIANE

APPALTATORE:
CONSORZIO:

HirpiniaAV

SOCI:

salini impregilo S.p.A. — ASTALDI

PROGETTAZIONE:
MANDATARIA:

ROCKSOIL GLOBAL S.p.A.

MANDANTI:

NET ENGINEERING — Alpina S.p.A.

PROGETTO ESECUTIVO

ITINERARIO NAPOLI - BARI
RADDOPPIO TRATTA APICE - ORSARA
I LOTTO FUNZIONALE APICE - HIRPINIA

GN01- GALLERIA ROCCHETTA - FINESTRA CESTRUTTI NA/BA/ZONA DI EMERGENZA FILA 1 D=850 E CUNICOLO PEDONALI (ø 1240TI) LATO BA(E 14-72SL) LATO NA)

ZONA DI INNESTO CON GALLERIA DI LINEA AL KM 13+850
INTERVENTI IN GALLERIA DI LINEA
Consolidamenti e messi di sostegno temporaneo - Tav. 1/3

APPALTATORE	DIRETTORE DELLA PROGETTAZIONE	PROGETTISTA
Consorzio HIRPINIA AV Direttore Tecnico Ing. Vincenzo Rinaldi 10/06/2020	Il Responsabile integrazione fra le varie prestazioni specialistiche Ing. G. Cassani	ROCKSOIL GLOBAL S.p.A. Ing. G. Cassani

COMMESSA	LOTTO	FASE	ENTE	TIPO DOC.	OPERA/DISCIPLINA	PROGR.	REV.	SCALA:
IF28	01	E	ZZ	RZ	GN0900	001	B	1:50

Rev.	Descrizione	Redatto	Data	Verificato	Data	Approvato	Data	Autorizzato Data
A	Emissione per consegna	M. Augusmo	01/03/2021	B. Spagnolo	01/03/2021	M. Gatti	01/03/2021	Ing. G. Cassani
B	Revisione per verifiche	M. Augusmo	10/06/2021	B. Spagnolo	10/06/2021	M. Gatti	10/06/2021	
								10/06/2021

File: IF2801EZZRGN0900001B.dwg

n.Elab.: -

ACAD 27 (2013)SP3 0.dwg - 02.07.20 - R0-V.27 - SBR

FATTORE DI PLOTTAGGIO : 1:1 FILE STAMPA : Model.dwg