COSTRUTTIVO DISEGNO D'INSIEME

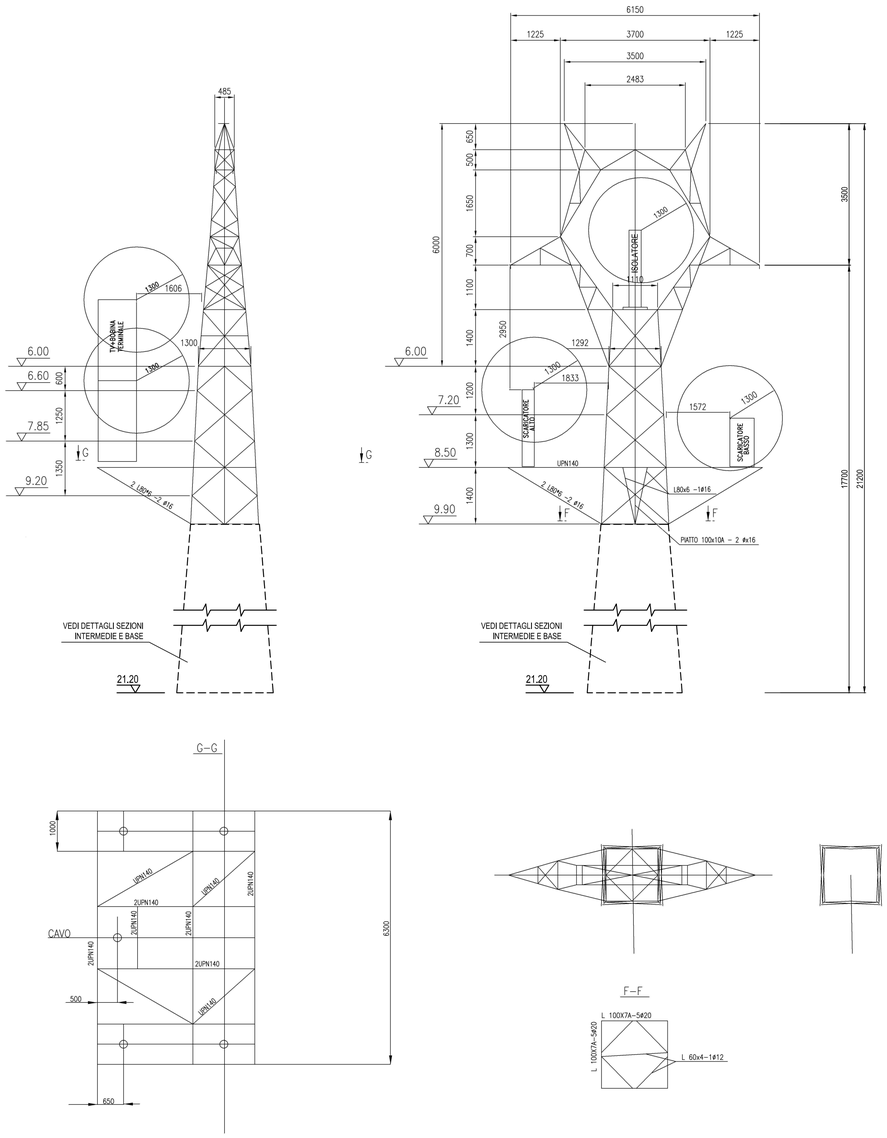

DETTAGLIO SEZIONI INTERMEDIE

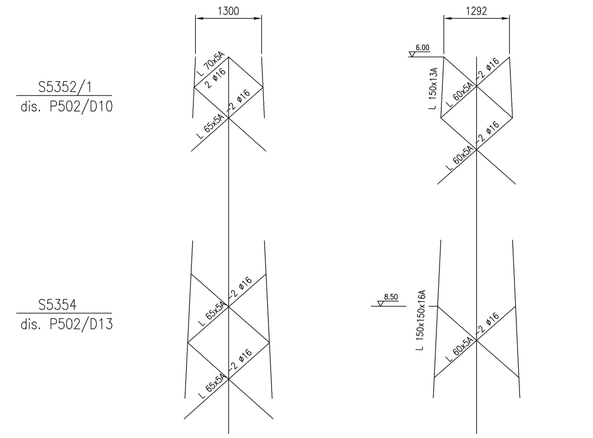

DETTAGLIO TESTA

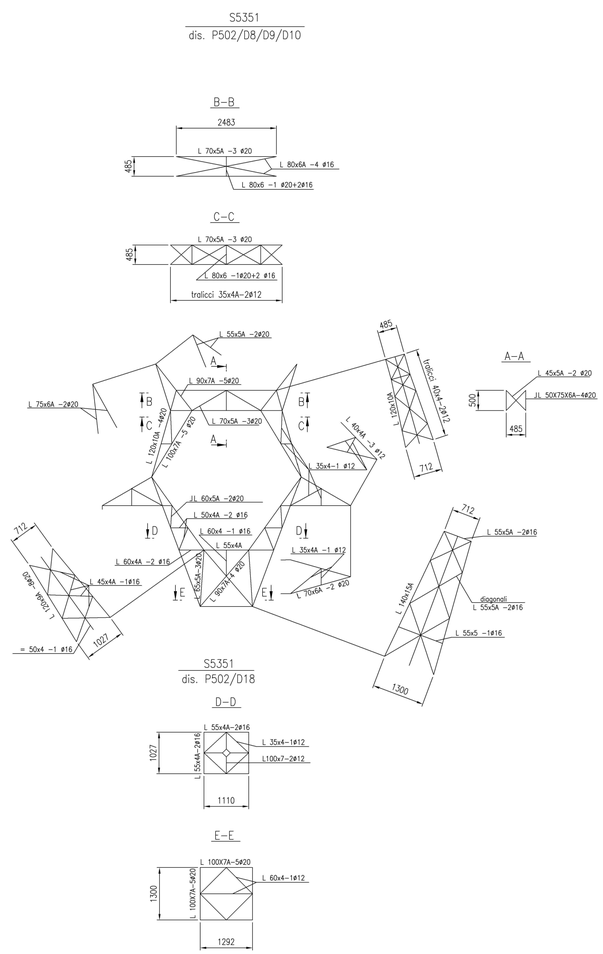

DETTAGLIO BASE PER H18

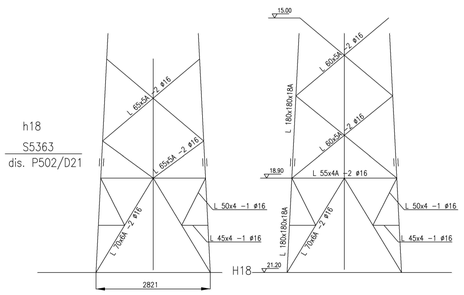

PESI INDICATIVI

ELEMENTI	PESO [kg]
PIATTAFORMA	1400
SOSTEGNO	6300
APPARECCHIATURE	PESO [kg]
TERMINALI CAVO	600
SCARICATORI	450

MATERIALI

ELEMENTO	MATERIALE
PROFILO XXxYA E PIATTI	S355JR
PROFILO XXxY (inclusi quelli della piattaforma)	S235JR
BULLONI	CL. 8.8

NOTE

TUTTI I MATERIALI DEVONO ESSERE ZINCATI A CALDO DOPO LA LAVORAZIONE A NORME CEI 7-6

COMMITTENTE:

RFI RETE FERROVIARIA ITALIANA
GRUPPO FERROVIE DELLO STATO ITALIANE

DIREZIONE LAVORI:

ITALFERR
GRUPPO FERROVIE DELLO STATO ITALIANE

APPALTATORE:
CONSORZIO:

HirpiniaAV

SOCI:

salini impregilo

ASTALDI

PROGETTAZIONE:
MANDATARIA:

ROCKSOIL S.p.A.

MANDANTI:

NET ENGINEERING

Alpina S.p.A.

PROGETTO ESECUTIVO

ITINERARIO NAPOLI - BARI
RADDOPPIO TRATTA APICE - ORSARA
I LOTTO FUNZIONALE APICE - HIRPINIA

LINEE PRIMARIE

Bretella di alimentazione SSE Hirpinia
STRUTTURE - Bretella di alimentazione SSE Hirpinia
Linea primaria 150 kV CP Flumeri - SSE Hirpinia - Disegno costruttivo sostegno PG18

APPALTATORE	DIRETTORE DELLA PROGETTAZIONE	PROGETTISTA
Consorzio HIRPINIA AV Il Direttore Tecnico Ing. Vincenzo Moriello 21/02/2020	Il Responsabile integrazione fra le varie prestazioni specialistiche Ing. G. Cassani	NET ENGINEERING Ing. R. Zanon

COMMESSA	LOTTO	FASE	ENTE	TIPO DOC.	OPERA/DISCIPLINA	PROGR.	REV.	SCALA:
IF28	01	E	ZZ	BZ	LP0200	020	A	-

Rev.	Descrizione	Redatto	Data	Verificato	Data	Approvato	Data	Autorizzato Data
A	Emissione per consegna	G. Pellegrini	21/02/2020	L. Ongaro	21/02/2020	T. Finocchietti	21/02/2020	Ing. R. Zanon 21/02/2020

File: IF2801EZZBZLP0200020A.dwg | n.Elab.: -