COSTRUTTIVO MENSOLE
(SCALE VARIE)

	POS.	DESCRIZIONE	QUALITA'	Q.TA'	PESO
MENSOLA 2344	TRONCO	Ø280,0/Ø420,0/SP.8,0/LG.2397,5	FE 510	1	124
	03	PL 60X14-LG.70	FE 510	1	0,4
	0160	PL Ø300 sp.5,0	FE 360	1	2,8
	0161	LAMIERA SP.14	FE 510	1	5,2
	0162	ATTACCO DI MANUTENZIONE	FE 510	2	10
	0163	LAMIERA SP.30	FE 510	1	24
	0164	PL 180X15-LG.500	FE 510	2	21
	0165	PL 110X12-LG.420	FE 510	2	8,7
PERNO 2344/1		PERNO Ø30-LG.655	CLASSE 6.8	4	16
		PESO TOTALE ZINCATO (Kg)			220

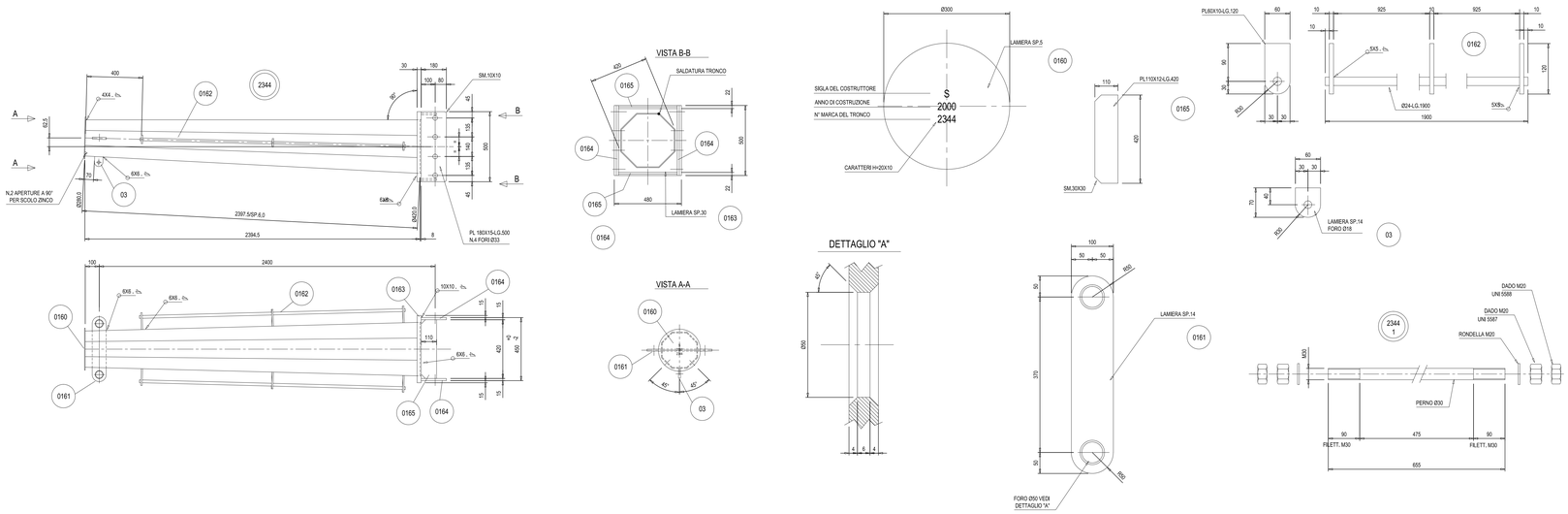

COSTRUTTIVO SCALA
(SCALA 1:50)

MARCA	DESCRIZIONE	Q.TA'	PESO
1560/1	TRONCO DI SCALA LG.897	0	---
1560/2	TRONCO DI SCALA LG.1197	0	---
1560/3	TRONCO DI SCALA LG.1497	0	---
1560/4	TRONCO DI SCALA LG.2097	1	19
1560/5	TRONCO DI SCALA LG.2997	10	270
1560/6	SCARPETTA	23	46
1560/7	ANGOLARE DI BLOCCAGGIO	46	6,9
1560/8	CONTROPIASTRA ANGOLARE DI BLOCCAGGIO	23	6,9
1560/9	GIUNTO	22	6,6
1560/10	FINE CORSA	2	0,3
	BULLONE M12X50	46	3,6
	BULLONE M16X40	23	3,1
	BULLONE M16X45	44	6,2
	BULLONE M16X65 DOPPIO DADO	1	0,2
	RONDELLA M12 SPESSORE 5	46	0,8
	RONDELLA M16 SPESSORE 5	68	1,8
	DADO PALNUT M12	44	--
	DADO PALNUT M16	67	--
	PESO TOTALE ZINCATO (Kg)		371,4

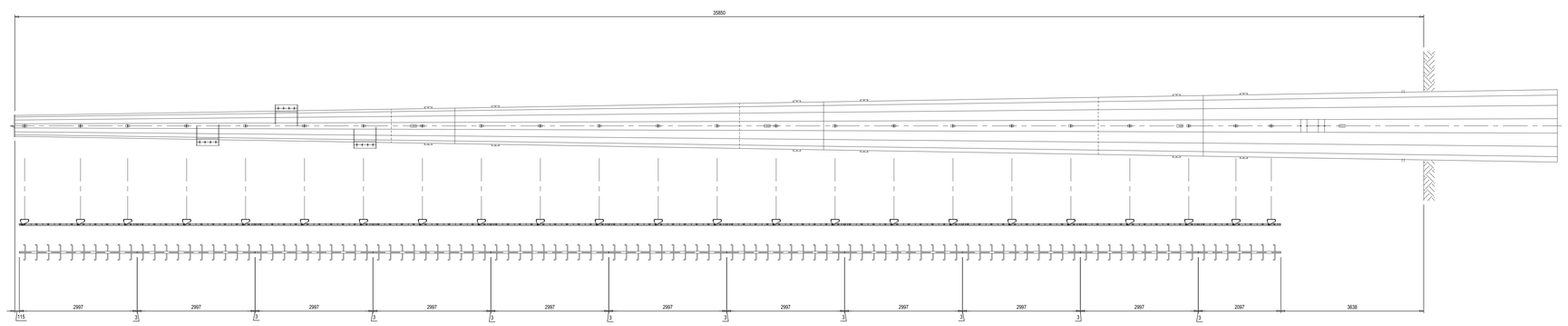

SOSTEGNO CONFORME ALLA SPECIFICA RFI LP/TE165

CATEGORICO	PROGRESSIVO
776	341

COSTRUTTIVO DISPOSITIVO ANTISALITA
(SCALE VARIE)

MARCA	DESCRIZIONE	Q.TA'	PESO
2343-1	TELAIO CENTRALE	1	11
1643-2	BRACCIO SCALA	1	2,8
---	VITE M12X35	1	---
---	VITE M12X85	2	---
---	RONDELLA M12 SP.5	3	---
---	PALNUT M12	3	---
	PESO TOTALE ZINCATO (KG)		15

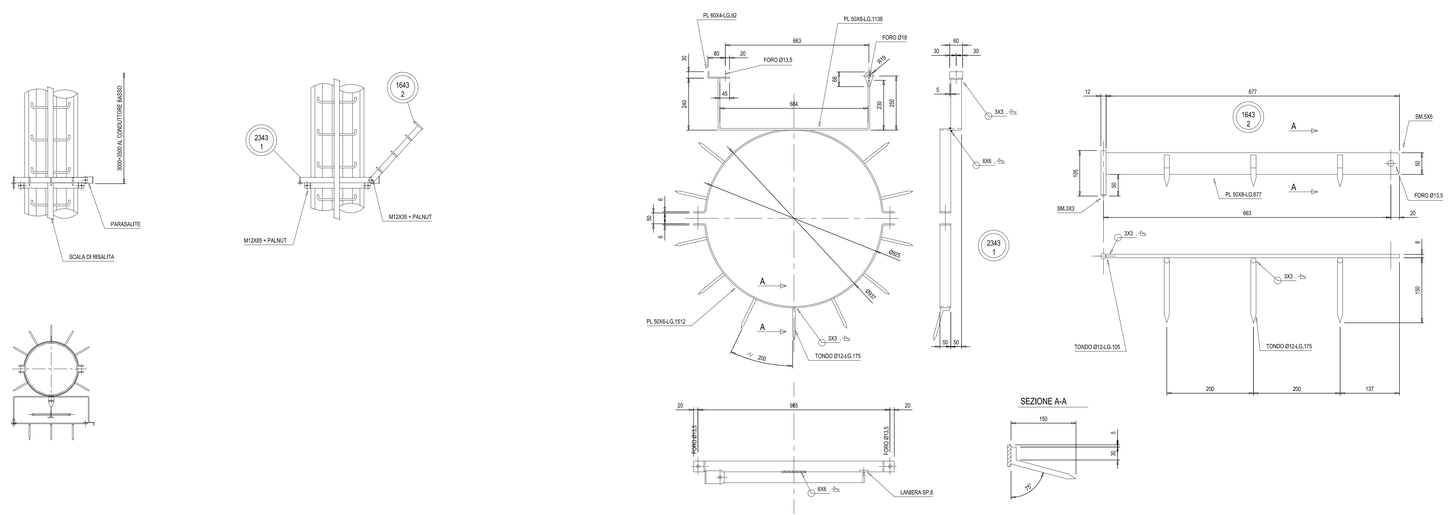

COMMITTENTE:
RFI RETE FERROVIARIA ITALIANA GRUPPO FERROVIE DELLO STATO ITALIANE

DIREZIONE LAVORI:
ITALFERR GRUPPO FERROVIE DELLO STATO ITALIANE

APPALTATORE:
CONSORZIO: HirpiniaAV

SOCI: salini impregilo; ASTALDI

PROGETTAZIONE:
MANDATARIA: ROCKSOIL S.p.A.

MANDANTI: NET ENGINEERING; Alpina S.p.A.

PROGETTO ESECUTIVO

ITINERARIO NAPOLI - BARI
RADDOPPIO TRATTA APICE - ORSARA
I LOTTO FUNZIONALE APICE - HIRPINIA

LINEE PRIMARIE

BRETELLA DI ALIMENTAZIONE SSE HIRPINIA
STRUTTURE
Disegno costruttivo sostegno PA60+12 - Tav.2 di 2

APPALTATORE	DIRETTORE DELLA PROGETTAZIONE	PROGETTISTA
Consorzio HIRPINIA AV Il Direttore Tecnico Ing. Vincenzo Moriello 10/06/2020	Il Responsabile integrazione fra le varie prestazioni specialistiche Ing. G. Cassani	NET ENGINEERING Ing. R. Zanon

COMMESSA	LOTTO	FASE	ENTE	TIPO DOC.	OPERA/DISCIPLINA	PROGR.	REV.	SCALA:
IF28	01	E	ZZ	BZ	LP0200	042	B	VARIE

Rev.	Descrizione	Redatto	Data	Verificato	Data	Approvato	Data	Autorizzato Data
A	Emissione per consegna	G. Pellegrini	21/02/2020	L. Ongaro	21/02/2020	T. Finocchietti	21/02/2020	Ing. R. Zanon
B	Emissione per istruttoria	G. Pellegrini	10/06/2020	L. Ongaro	10/06/2020	T. Finocchietti	10/06/2020	10/06/2020

File: IF2801EZZBZLP0200042B.dwg | n.Elab.: -