PLANIMETRIA DI RISOLUZIONE INTERFERENZA CON FOGNATURA COMUNE DI SANTARCANGELO TRIMONTE - Scala 1:500

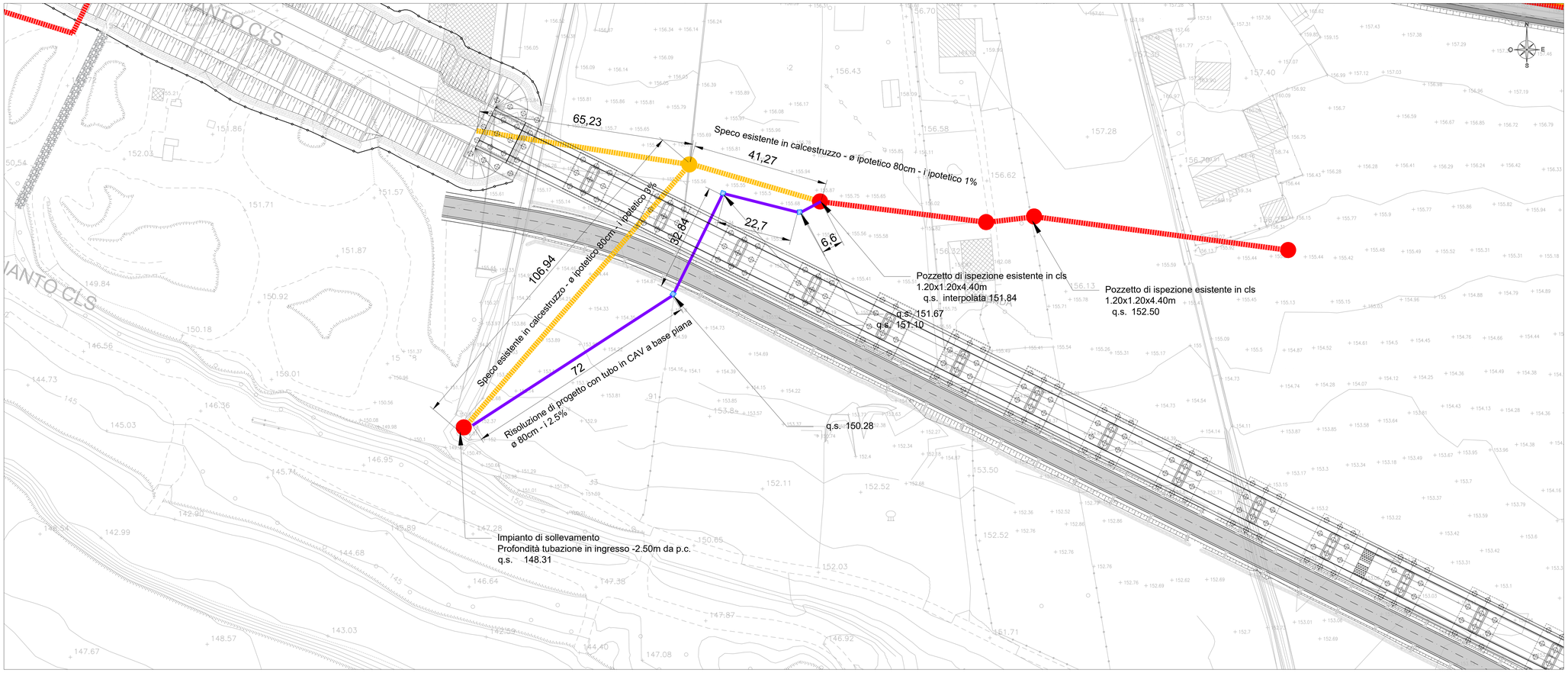

KEY-PLAN - Scala 1:10000

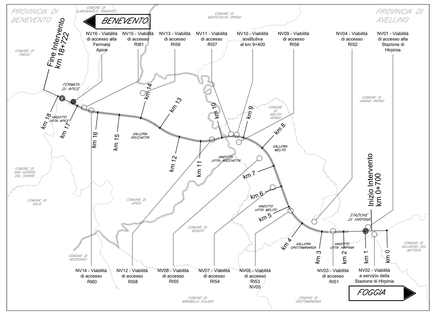

LEGENDA

COLLETTORI DI PROGETTO

PVC SN8	PEAD PN6	CAV	
			DN200
			DN250
			DN315
			DN400
			DN500
			DN630
			DN800

CADITOIE E MANUFATTI

POZZETTO IN CAV CON CHIUSINO

SOTTOSERVIZI ESISTENTI

TUBAZIONE DI FOGNATURA ESISTENTE

TUBAZIONE DI FOGNATURA DA DISMETTERE

POZZETTO ESISTENTE

POZZETTO ESISTENTE DA DISMETTERE

SEZIONE TIPO DI SCAVO E POSA TUBAZIONI DI CALCESTRUZZO ARMATO

SU TERRENO VEGETALE | SU STRADE ASFALTATE

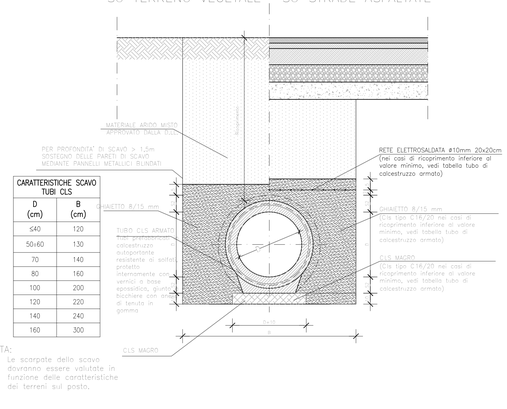

CARATTERISTICHE SCAVO TUBI CLS	
D (cm)	B (cm)
≤40	120
50÷60	130
70	140
80	160
100	200
120	220
140	240
160	300

NOTA:
1. Le scarpate dello scavo dovranno essere valutate in funzione delle caratteristiche dei terreni sul posto.

POZZETTO D'ISPEZIONE

PIANTA

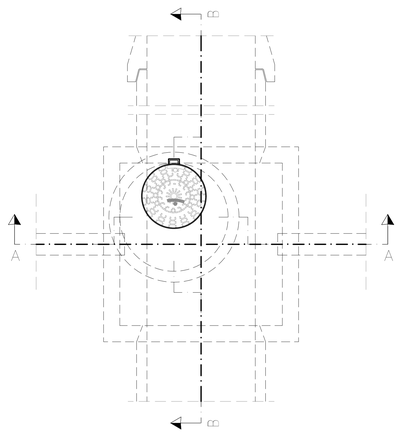

SEZIONE A–A

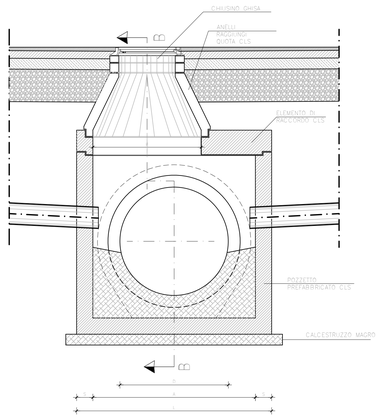

SEZIONE B–B

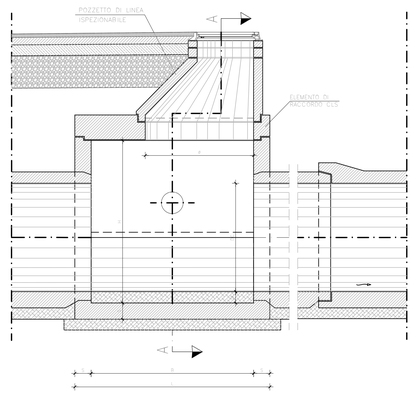

DIMENSIONI POZZETTO													
CONDOTTA	NON ISPEZIONABILE					ISPEZIONABILE		ISPEZIONABILE					
D (mm)	A (cm)	B (cm)	C (cm)	S (cm)	PESO (Kg)	a (cm)	A (cm)	B (cm)	C (cm)	S (cm)	PESO (Kg)
≤355	60	60	60	6	400	100	80	80	80	7	620
400	80	80	80	7	620		80	80	80	7	620
500	100	100	100	8	920		100	100	100	8	920
600	100	100	100	8	920	120	100	100	100	8	920
800	120	120	120	10	1570		120	120	120	10	1570
1000	125	125	150	15	2500	120*	125	125	150	15	2500
1000	150	150	150	15	3500		150	150	150	15	3500
1200	150	150	150	15	3500		150	150	150	15	3500
1400	175	175	175	15	5000		175	175	175	15	5000
1400	200	200	220	15	8000		200	200	220	15	8000

* = La dimensione si riferisce al diametro dell'elemento troncoconico.
Il pozzetto è quadro con dimensioni pari al pozzetto non ispezionabile completo di sigillo.

ELABORATI DI RIFERIMENTO

DESCRIZIONE	CODICE
Planimetria di censimento dei sottoservizi interferenti – tav. 12	IF2801EZZP6SI0000012A

COMMITTENTE:

RFI RETE FERROVIARIA ITALIANA
GRUPPO FERROVIE DELLO STATO ITALIANE

DIREZIONE LAVORI:

ITALFERR
GRUPPO FERROVIE DELLO STATO ITALIANE

APPALTATORE:
CONSORZIO:

HirpiniaAV

SOCI:

salini impregilo — ASTALDI

PROGETTAZIONE:
MANDATARIA:

ROCKSOIL S.p.A.

MANDANTI:

NET ENGINEERING — Alpina S.p.A.

PROGETTO ESECUTIVO

ITINERARIO NAPOLI - BARI
RADDOPPIO TRATTA APICE - ORSARA
I LOTTO FUNZIONALE APICE - HIRPINIA

INTERFERENZE CON I SOTTOSERVIZI

DOSSIER DI RISOLUZIONE INTERFERENZE
Allegato n. 7 - Planimetria e sezioni di risoluzione interferenze - Comune di Santarcangelo Trimonte

APPALTATORE	DIRETTORE DELLA PROGETTAZIONE	PROGETTISTA
Consorzio HIRPINIA AV Il Direttore Tecnico Ing. Vincenzo Moriello 21/02/2020	Il Responsabile integrazione fra le varie prestazioni specialistiche Ing. G. Cassani	NET ENGINEERING Ing. E. Casotto

COMMESSA	LOTTO	FASE	ENTE	TIPO DOC.	OPERA/DISCIPLINA	PROGR.	REV.	SCALA:
IF28	01	E	ZZ	BZ	SI0000	015	A	1:500

Rev.	Descrizione	Redatto	Data	Verificato	Data	Approvato	Data	Autorizzato Data
A	Emissione per consegna	E. Busana	21/02/2020	E. Casotto	21/02/2020	T. Finocchietti	21/02/2020	Ing. S. Eandi 21/02/2020

File: IF2801EZZBZSI0000015A.dwg | n.Elab.: -