A

B

C

D

E

STRALCIO MODIFICA

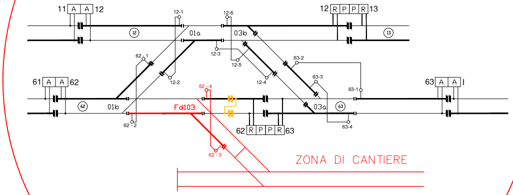
11
A
A
12
12-1
12-6
12
R
P
P
R
13
⑫
01a
03b
⑬
62-1
12-3
12-5
63-2
12-2
12-4
63-3
61
A
A
62
62-4
63-1
63
A
A
I
62
01b
Fd103
03a
63
62-2
62
R
P
P
R
63
63-4
62-3
ZONA DI CANTIERE

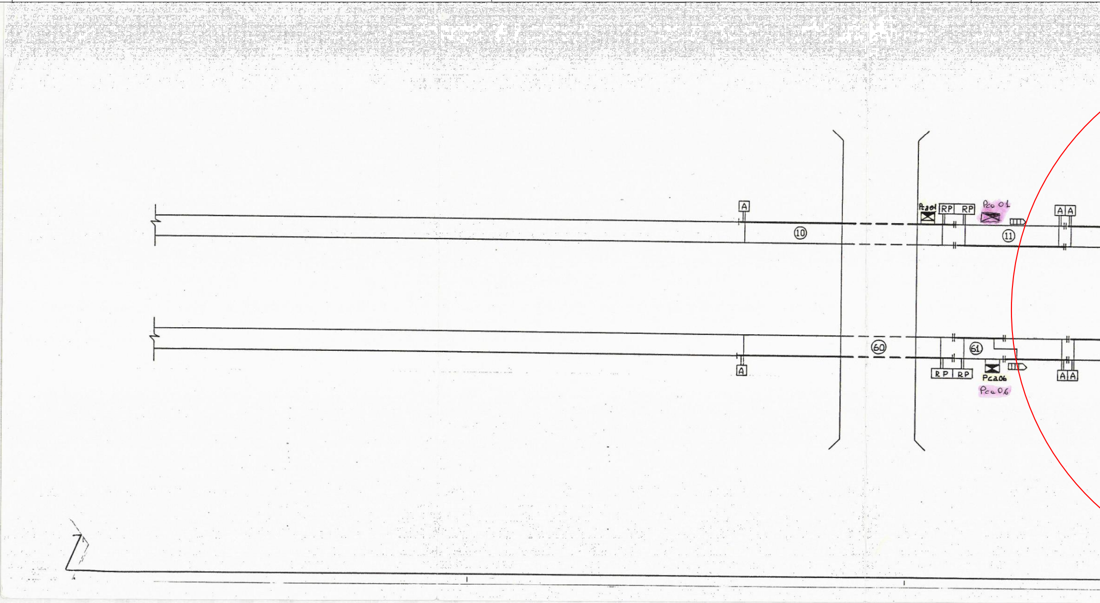
A
10
Pca01
RP
RP
Pco 01
11
A A
60
61
A
RP RP
Pca06
Pca 06
A A

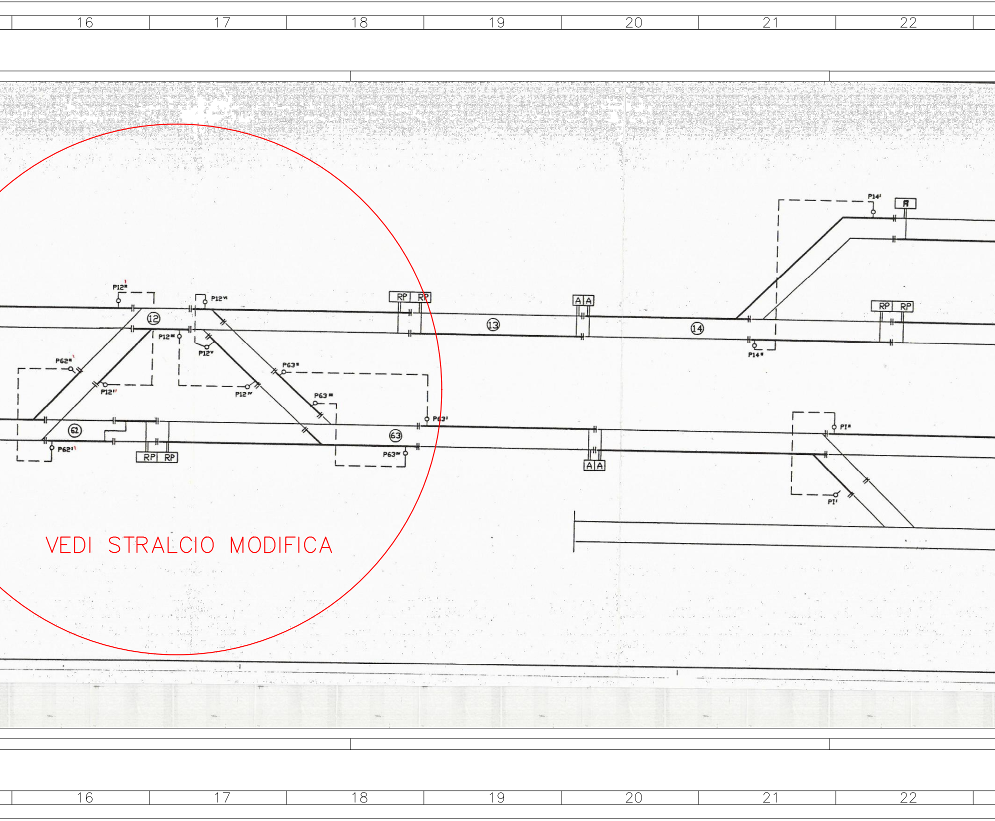
16
17
18
19
20
21
22
P12II
P12VI
P12III
P12V
P12IV
P12I
P62II
P62I
P63II
P63III
P63I
P63IV
P14I
P14II
PIII
PII
12
13
14
62
63
RP RP
A A
R
RP RP
A A
RP RP

VEDI STRALCIO MODIFICA

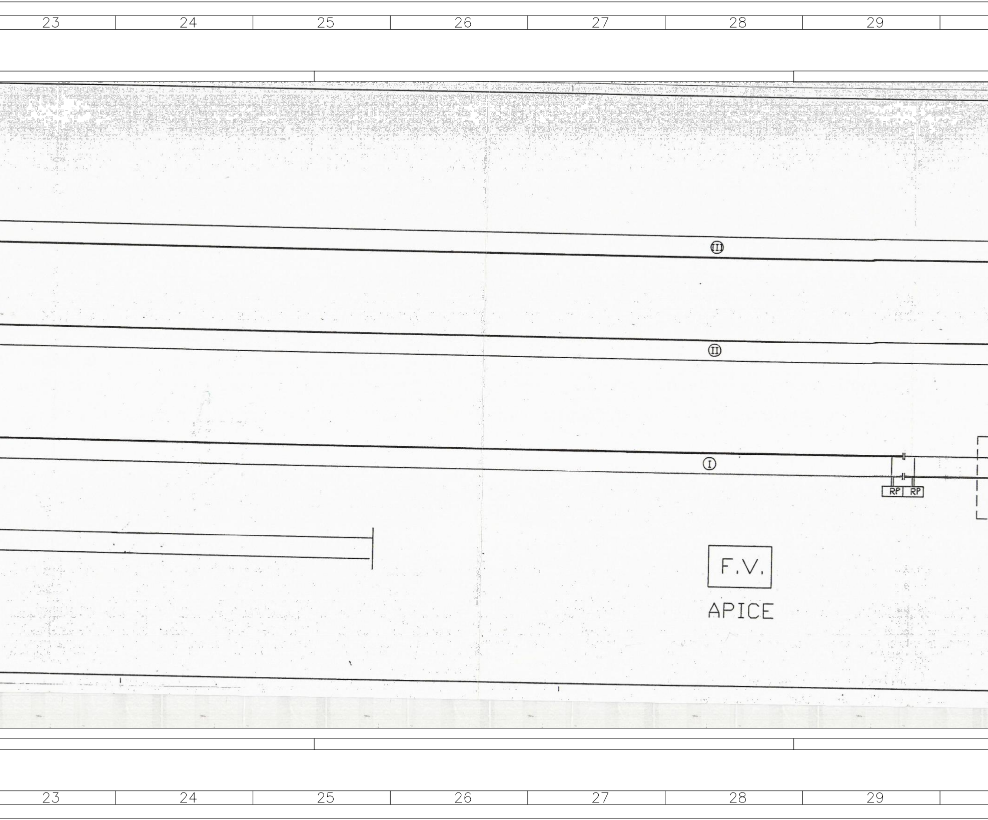
23
24
25
26
27
28
29
III
II
I
RP
RP
F.V.
APICE
23
24
25
26
27
28
29

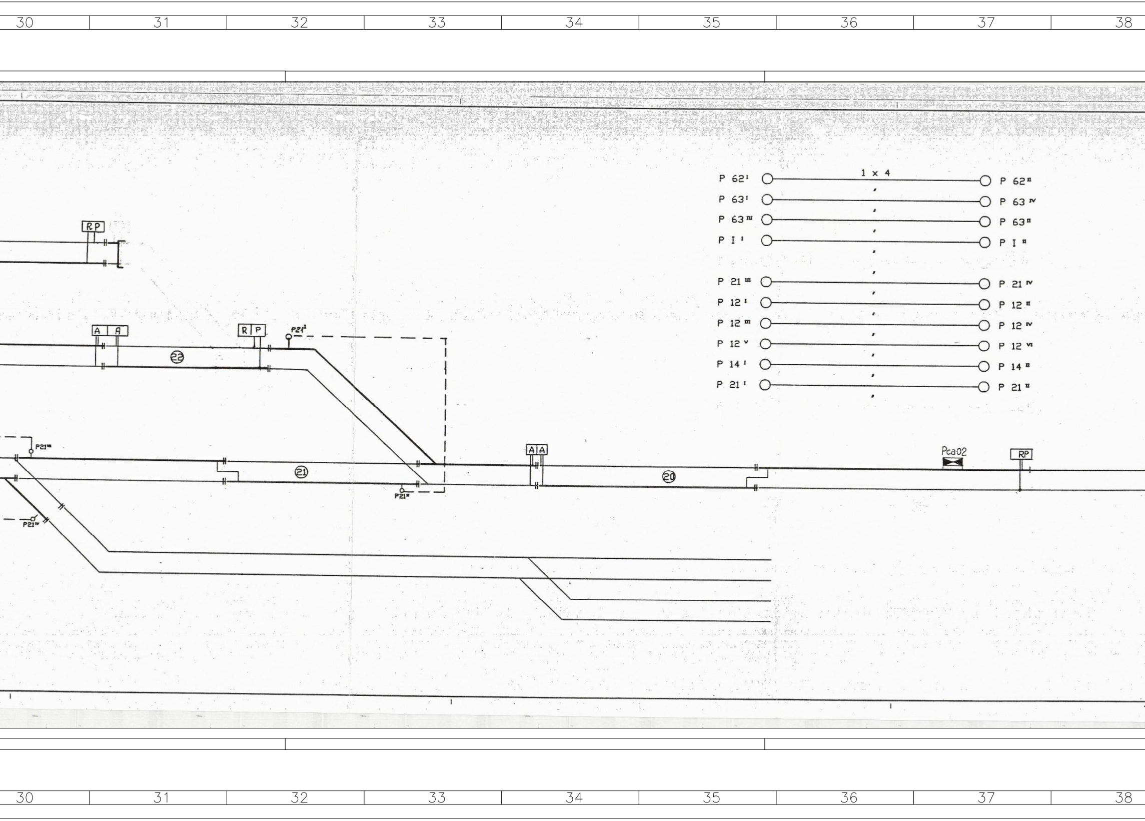
30
31
32
33
34
35
36
37
38
RP
A A
R P
P21²
㉒
P21ᴵᴵᴵ
P21ᴵᴵ
P21ᴵᵛ
㉑
A A
⑳
Pca02
RP
1 x 4
P 62ᴵ — P 62ᴵᴵ
P 63ᴵ — P 63ᴵᵛ
P 63ᴵᴵᴵ — P 63ᴵᴵ
P Iᴵ — P Iᴵᴵ
P 21ᴵᴵᴵ — P 21ᴵᵛ
P 12ᴵ — P 12ᴵᴵ
P 12ᴵᴵᴵ — P 12ᴵᵛ
P 12ᵛ — P 12ᵛᴵ
P 14ᴵ — P 14ᴵᴵ
P 21ᴵ — P 21ᴵᴵ
30
31
32
33
34
35
36
37
38

5

ENTE FERROVIE DELLO STATO

Divisione Costruzioni
Servizio Gestione Lavori 3°
Progetto Commessa N°6

LINEA: CASERTA - FOGGIA

Realizzazione dell'impianto di Comando Centralizzato del Traffico (C.T.C.) ed opere connesse sulla linea Caserta – Foggia

IMPIANTO: APICE

Tav.

Piano di isolamento

AGGIORNAMENTI	DATA	OGGETTO	FIRME	POS.D'ARCHIVIO
E				
D	03/03/04	AS BUILT	SIMEC	
C	05/06/03	Modifiche per sostituzione BCA ITT con BCA SICIANI	SIMEC	
B	31/10/00	Aggiornamento dopo attivazione RDR 303505	GOLDONI	
A	31-3-98	Adeg. V350 RDR 301070	GOLDONI	

SOSTITUISCE IL DISEGNO N.
SOSTITUITO DAL DISEGNO N.

ASSOCIAZIONE TEMPORANEA DI IMPRESE

ANSALDO
Ansaldo Segnalamento Ferroviario spa
MANDATARIA

TORTATO & CANAL s.r.l.
segnalamento ferroviario
MANDANTE

Costruttori S.p.A.
MANDANTE

ELETTRO GENERAL GENOVA
MANDANTE

Sede A.T.I.: Via Nuova delle Brecce 260, Napoli.

TECNICO RESPONSABILE DELLA PROGETTAZIONE
DOTT. ING. ANTONIO CASAZZA N°7488
Casazza

SCALA

CODICE DOCUM.	FORMATO
614	A4L

Disegnato	Controllato	Approvato	Codice impresa
GOLDONI	PAGLIUCA		

Data	Codice cliente	Codice ATI	Foglio
15.09.97	5	CF1.ASS. 03.301.14	1

PROPRIETA' E DIRITTI DEL PRESENTE DISEGNO SONO RISERVATI LA RIPRODUZIONE ANCHE PARZIALE E' VIETATA

COMMITTENTE:

RFI
RETE FERROVIARIA ITALIANA
GRUPPO FERROVIE DELLO STATO ITALIANE

DIREZIONE LAVORI:

ITALFERR
GRUPPO FERROVIE DELLO STATO ITALIANE

APPALTATORE:

CONSORZIO:

HirpiniaAV

SOCI:

salini impregilo

ASTALDI

PROGETTAZIONE:

MANDATARIA:

ROCKSOIL S.p.A.

MANDANTI:

NET ENGINEERING

Alpina S.p.A.

PROGETTO ESECUTIVO

ITINERARIO NAPOLI - BARI
RADDOPPIO TRATTA APICE - ORSARA
I LOTTO FUNZIONALE APICE - HIRPINIA

IMPIANTI DI SEGNALAMENTO

MODIFICA ACEI DI APICE PER FASE 1.1

Piano di isolamento

APPALTATORE	DIRETTORE DELLA PROGETTAZIONE	PROGETTISTA	REVISORE
Consorzio HIRPINIA AV Il Direttore Tecnico Ing. Vincenzo Moriello 21/02/2020	Il Responsabile integrazione fra le varie prestazioni specialistiche Ing. G. Cassani	NET ENGINEERING Ing. F. Rigoni	F. Barbone

COMMESSA	LOTTO	FASE	ENTE	TIPO DOC.	OPERA/DISCIPLINA	PROGR.	REV.	SCALA:
IF28	01	E	ZZ	DX	IS0100	002	A	---

Rev.	Descrizione	Redatto	Data	Verificato	Data	Approvato	Data	Autorizzato Data
A	Emissione per consegna	C. Piccardo	21/02/2020	V. Corsini	21/02/2020	S. Eandi	21/02/2020	Ing. S. Eandi 21/02/2020

File: IF2801EZZDXIS0100002A.dwg | n.Elab.: -