COMMITTENTE:

RFI RETE FERROVIARIA ITALIANA
GRUPPO FERROVIE DELLO STATO ITALIANE

DIREZIONE LAVORI:

ITALFERR
GRUPPO FERROVIE DELLO STATO ITALIANE

APPALTATORE:
CONSORZIO:

HirpiniaAV

SOCI:

salini impregilo

ASTALDI

PROGETTAZIONE:
MANDATARIA:

ROCKSOIL S.p.A.

MANDANTI:

NET ENGINEERING

Alpina S.p.A.

PROGETTO ESECUTIVO

ITINERARIO NAPOLI - BARI
RADDOPPIO TRATTA APICE - ORSARA
I LOTTO FUNZIONALE APICE - HIRPINIA

SE00 - SOTTOSTAZIONI ELETTRICHE

SE02 - SSE HIRPINIA
QUADRI DI COMANDO E CONTROLLO
QUADRO SERVIZI AUSILIARI c.c. - QSAcc INGOMBRO QUADRO, SCHEMA FUNZIONALE

APPALTATORE	DIRETTORE DELLA PROGETTAZIONE	PROGETTISTA
Consorzio HIRPINIA AV Il Direttore Tecnico Ing. Vincenzo Moriello 10/06/2020	Il Responsabile integrazione fra le varie prestazioni specialistiche Ing. G. Cassani	NET ENGINEERING Ing. F. Rigoni

COMMESSA	LOTTO	FASE	ENTE	TIPO DOC.	OPERA/DISCIPLINA	PROGR.	REV.	SCALA:
IF28	01	E	ZZ	DX	SE0200	030	B	-

Rev.	Descrizione	Redatto	Data	Verificato	Data	Approvato	Data	Autorizzato Data
A	Emissione per consegna	C. Piccardo	21/02/2020	V. Corsini	21/02/2020	S. Eandi	21/02/2020	Ing. S. Eandi
B	Recepimento istruttoria	C. Piccardo	10/06/2020	V. Corsini	10/06/2020	S. Eandi	10/06/2020	
								10/06/2020

File: IF2801EZZDXSE0200030B.dwg | n.Elab.: -

INDICE

PAG.	REVISIONE A	B	C	D	E	F	G	H	PAG.	REVISIONE A	B	C	D	E	F	G	H
01	X								34	X							
02	X								35	X							
03	X								36	X							
04	X								37	X							
05	X																
07	X								40	X							
08	X								41	X							
09	X								42	X							
10	X																
12	X																
13	X																
14	X																
15	X																
16	X																
17	X																
18	X																
19	X																
20	X																
22	X																
23	X																
26	X																
27	X																
28	X																
29	X																
30	X																
31	X																
32	X																
33	X																

All rigths are reserved for this document, even in case of issuance of a patent and registration of another industrial rigth. Misapplication, in particular reproduction or handing over to third parties is prohibited and actionable under civil and criminal law.

A termini di legge ci riserviamo la proprieta' di questo documento con divieto di riprodurlo, di consegnarlo o di renderlo comunque noto a ditte concorrenti o a terzi senza nostra autorizzazione.

Mod.			Mod.				Data	Firma
						Dis.		
						Contr.		
						Approv.		

N.ro Documento RFI:

Commessa	Lotto	Fase	Ente	Tipo Doc.	Opera/Disciplina	Progr.	Rev.
IF28	01	E	ZZ	DX	SE0200	030	B

Quadro servizi ausiliari c.c. – QSAcc

Titolo: INDICE REVISIONI

Scala: = +

Foglio 01 | Segue 03

SIGLA QUADRO		: QSAcc
NORME CEI EN 61439-2		
TENSIONE NOMINALE DI ISOLAMENTO	(Ui)	: 500V
TENSIONE NOMINALE	(Vn)	: 132Vcc
TENSIONE DI ESERCIZIO	(Ue)	: 132Vcc
FREQUENZA		: /
SISTEMA ELETTRICO		: IT (CC)
TENSIONE DI PROVA A FREQUENZA INDUSTRIALE PER I CIRCUITI DI POTENZA		: 1890V per 1 sec.
TENSIONE DI ESERCIZIO CIRCUITI AUSILIARI	(Ue)	: 132Vcc / 230V-50Hz
TENSIONE DI PROVA A FREQUENZA INDUSTRIALE PER I CIRCUITI AUX.		: 1890V per 1 sec.
CORRENTE DI CORTO CIRCUITO DEL SISTEMA 132Vcc		: 2,8kA
CORRENTE DI CORTO CIRCUITO DI BREVE DURATA DELLE SBARRE DEL QUADRO (1sec)		: 10kA
POTERE DI INTERRUZIONE NOMINALE DEGLI INTERRUTTORI MODULARI Icu (EN 60947-2) NON INFERIORE A		: 10kA
CORRENTE NOMINALE SISTEMA SBARRE PRINCIPALI (Ina)		: 63A
GRADO DI PROTEZIONE ESTERNO DEL QUADRO		: IP 31
GRADO DI PROTEZIONE INTERNO (A PORTA APERTA)		: IP 20
INGRESSO/USCITA CAVI		: DAL BASSO
ACCESSIBILITA'		: FRONTE
COLORE ESTERNO		: RAL 7035
ALTEZZA LUOGO DI INSTALLAZIONE (slm)		: ≤1000m
TEMPERATURA AMBIENTE	min (°C)	: -10
	max. (°C)	: +40
TEMPERATURA DI DIMENSIONAMENTO (°C)		: +35

All rights are reserved for this document, even in case of issuance of a patent and registration of another industrial righ. Misapplication, in particular reproduction or handing over to third parties is prohibited and actionable under civil and criminal law.

A termini di legge ci riserviamo la proprieta' di questo documento con divieto di riprodurlo, di consegnarlo o di renderlo comunque noto a ditte concorrenti o a terzi senza nostra autorizzazione.

Mod.		Data	Firma
	Dis.		
	Contr.		
	Approv.		

N.ro Documento RFI:

Commessa	Lotto	Fase	Ente	Tipo Doc.	Opera/Disciplina	Progr.	Rev.
IF28	01	E	ZZ	DX	SE0200	030	B

Quadro servizi ausiliari c.c. - QSAcc

Titolo: DESCRIZIONE QUADRO

Scala: = +

Foglio 03 | Segue 04

NOTE

1 – CIRCUITI AUSILIARI NON ALIMENTATI
2 – I CONTATTI DI SEGNALAZIONE DEGLI INTERRUTTORI SONO RAPPRESENTATI CON SGANCIATORE MAGNETOTERMICO INTERVENUTO E NON RIARMATO.

SEZIONE CONDUTTORI

1 – I CONDUTTORI DI ALIMENTAZIONE (CIRCUITI DI POTENZA) HANNO SEZIONE IN BASE ALLA CORRENTE NOMINALE, (TIPO N07G9–K) CON SEZIONE MINIMA DI 2,5mmq
2 – I CONDUTTORI DI COMANDO E SEGNALAZIONE (CIRCUITI AUSILIARI) SONO DI SEZIONE 1,5mmq (TIPO N07G9–K)
3 – I CONDUTTORI DEI CIRCUITI AMPEROMETRICI SONO DI SEZIONE 2,5mmq (TIPO N07G9–K)
4 – I CONDUTTORI DEI CIRCUITI VOLTMETRICI SONO DI SEZIONE 1,5mmq (TIPO N07G9–K)
5 – I CAVETTI SCHERMATI SONO DI SEZIONE 0,5mmq
6 – SBARRE DISTRIBUZIONE LPC/LNC Cu 12x4mm
7 – SBARRE DISTRIBUZIONE LPC1/LNC1 Cu 12x4mm
8 – I CONDUTTORI DI COLLEGAMENTO SBARRE LPC/LNC – CONTATTORE KAG1 – SBARRE LPC1/LNC1 SONO DI SEZIONE 25mmq (TIPO N07G9–K)

All rigths are reserved for this document, even in case of issuance of a patent and registration of another industrial rigth. Misapplication, in particular reproduction or handing over to third parties is prohibited and actionable under civil and criminal law.

A termini di legge ci riserviamo la proprieta' di questo documento con diveto di riproduirlo, di consegnarlo o di renderlo comunque noto a ditte concorrenti o a terzi senza nostra autorizzazione.

Mod.		Data	Firma
	Dis.		
	Contr.		
	Approv.		

N.ro Documento RFI:

Commessa	Lotto	Fase	Ente	Tipo Doc.	Opera/Disciplina	Progr.	Rev.
IF28	01	E	ZZ	DX	SE0200	030	B

Quadro servizi ausiliari c.c. – QSAcc

Titolo: NOTE E SEZIONI CONDUTTORI

Scala: = +

Foglio 04 | Segue 05

SIMBOLO	DESCRIZIONE	SIMBOLO	DESCRIZIONE	SIMBOLO	DESCRIZIONE
	INTERRUTTORE DI POTENZA		CONTATTO DI POSIZIONE DI CHIUSURA (FINE CORSA)		SCARICATORE DI SOVRATENSIONE
	SEZIONATORE		CONTATTO DI POSIZIONE DI APERTURA (FINE CORSA)		RESISTENZA
	INTERRUTTORE DI MANOVRA – SEZIONATORE		SUONERIA		RESISTENZA VARIABILE
	INTERRUTTORE DI MANOVRA – SEZIONATORE CON FUSIBILE		SIRENA		ELEMENTO RISCALDANTE (SCALDIGLIA)
	SEZIONATORE CON FUSIBILE INCORPORATO		RONZATORE		VARISTORE
	INTERRUTTORE DI POTENZA AD APERTURA AUTOMATICA	*	STRUMENTO INDICATORE (*INSERIRE SIGLA GRANDEZZA ELETTRICA)		FUSIBILE
	INTERRUTTORE DI POTENZA AD APERTURA AUTOMATICA, FUNZIONANTE PER CORRENTE DIFFERENZIALE	*	STRUMENTO REGISTRATORE (*INSERIRE SIGLA GRANDEZZA ELETTRICA)		RELE' TERMICO
	INTERRUTTORE DI POTENZA AD APERTURA AUTOMATICA, FUNZIONANTE PER EFFETTO MAGNETICO	*	STRUMENTO INTEGRATORE (CONTATORE) (*INSERIRE SIGLA GRANDEZZA ELETTRICA)		RELE' A CARTELLINO
	INTERRUTTORE DI POTENZA AD APERTURA AUTOMATICA, FUNZIONANTE PER EFFETTO MAGNETOTERMICO	A–V–f cos φ	STRUMENTO INDICATORE MULTIFUNZIONE DIGITALE		BOBINA DI COMANDO DI CONTATTORE / RELE'
	INTERRUTTORE DI POTENZA AD APERTURA AUTOMATICA, MAGNETOTERMICO E DIFFERENZIALE		CONVERTITORE ALTERNATA / CONTINUA		BOBINA DI COMANDO DI RELE' AD AGGANCIO MECCANICO (PASSO–PASSO)
	CONTATTORE (CONTATTO DI CHIUSURA)		CONVERTITORE SEGNALE OTTICO / CONTINUA		BOBINA DI COMANDO DI RELE' CON RITARDO ALL'ECCITAZIONE
	CONTATTORE (CONTATTO DI APERTURA)		DIODO		BOBINA DI COMANDO DI RELE' CON RITARDO ALLA DISECCITAZIONE
	CONTATTO DI CHIUSURA (APERTO A RIPOSO)		LAMPADA DI SEGNALAZIONE A LED (RO=ROSSA,BI=BIANCA, VE=VERDE,GI=GIALLA,BL=BLU)		INTERRUTTORE ORARIO
	CONTATTO DI APERTURA (CHIUSO A RIPOSO)		SEGNALATORE LUMINOSO A CROCE		ELEMENTO FOTOSENSIBILE
E	CONTATTO DI CHIUSURA CON COMANDO A PULSANTE		LAMPADA DI SEGNALAZIONE (RO=ROSSA,BI=BIANCA, VE=VERDE,GI=GIALLA,BL=BLU)		VALVOLA SOULE'
E	CONTATTO DI APERTURA CON COMANDO A PULSANTE		TRASFORMATORE A TRE AVVOLGIMENTI		BLOCCO MECCANICO TRA DUE APPARECCHI
	CONTATTO DI CHIUSURA CHIUSURA RITARDATA ALLA ECCITAZIONE DEL RELE'		TRASFORMATORE A DUE AVVOLGIMENTI (TRASFORMATORE DI TENSIONE TV)		COMANDO A CHIAVE
	CONTATTO DI APERTURA APERTURA RITARDATA ALLA ECCITAZIONE DEL RELE'		TRASFORMATORE DI CORRENTE TA		SPINA / PRESA
	CONTATTO DI CHIUSURA APERTURA RITARDATA ALLA DISECCITAZIONE DEL RELE'		TRASFORMATORE TOROIDALE		SPINA / PRESA E/O INDICAZIONE DI APPARECCHIATURA SEZIONABILE
	CONTATTO DI APERTURA CHIUSURA RITARDATA ALLA DISECCITAZIONE DEL RELE'		SHUNT (DERIVATORE RESISTIVO)		TERRA
	CONTATTO DI CHIUSURA DI RELE' TERMICO		TRASFORMATORE A DUE AVVOLGIMENTI CON SCHERMO		MASSA
	CONTATTO DI APERTURA DI RELE' TERMICO		INDUTTANZA / AVVOLGIMENTO		TERMINALE DI APPARECCHIATURE O MORSETTO
	SELETTORE A DUE POSIZIONI		BATTERIA (ACCUMULATORI)		MORSETTO
1 0 2 1 0 2	SELETTORE A TRE POSIZIONI		RADDRIZZATORE		MORSETTO PORTAFUSIBILE
	CONTATTO DI SCAMBIO		CONDENSATORE		MORSETTO CON SPINA PER CONNETTORE

All rights are reserved for this document, even in case of issuance of a patent and registration of another industrial rigth. Misapplication, in particular reproduction or handing over to third parties is prohibited and actionable under civil and criminal law.

A termini di legge ci riserviamo la proprieta' di questo documento con divieto di riprodurlo, di consegnarlo o di renderlo comunque noto a ditte concorrenti o a terzi senza nostra autorizzazione.

Mod.			Mod.			Data	Firma
					Dis.		
					Contr.		
					Approv.		

N.ro Documento RFI:

Commessa	Lotto	Fase	Ente	Tipo Doc.	Opera/Disciplina	Progr.	Rev.
IF28	01	E	ZZ	DX	SE0200	030	B

Quadro servizi ausiliari c.c. – QSAcc

Titolo: LEGENDA SIMBOLI

Scala: =

+

Foglio 05

Segue 07

FRONTE A PORTE CHIUSE

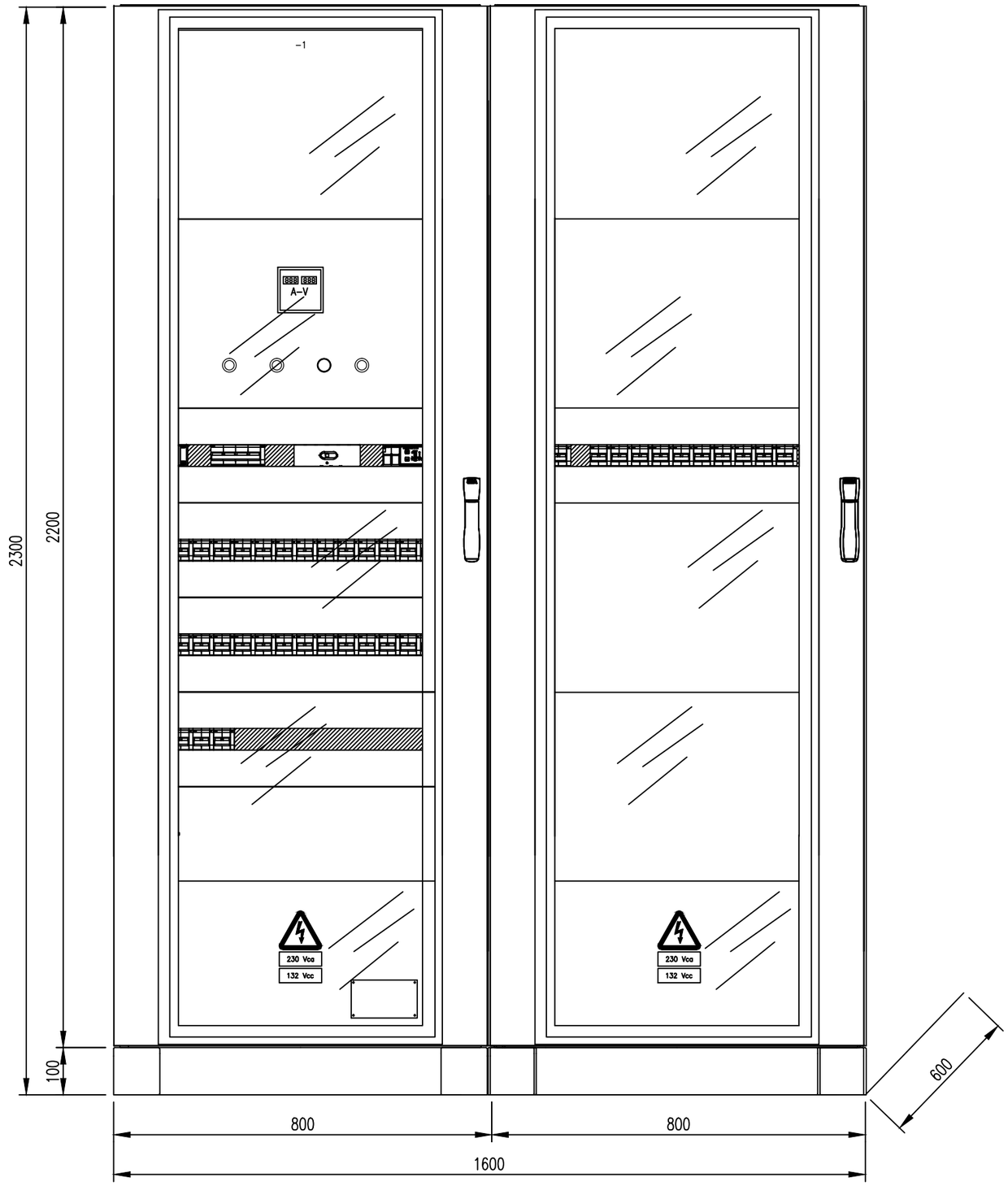

FRONTE A PORTE APERTE

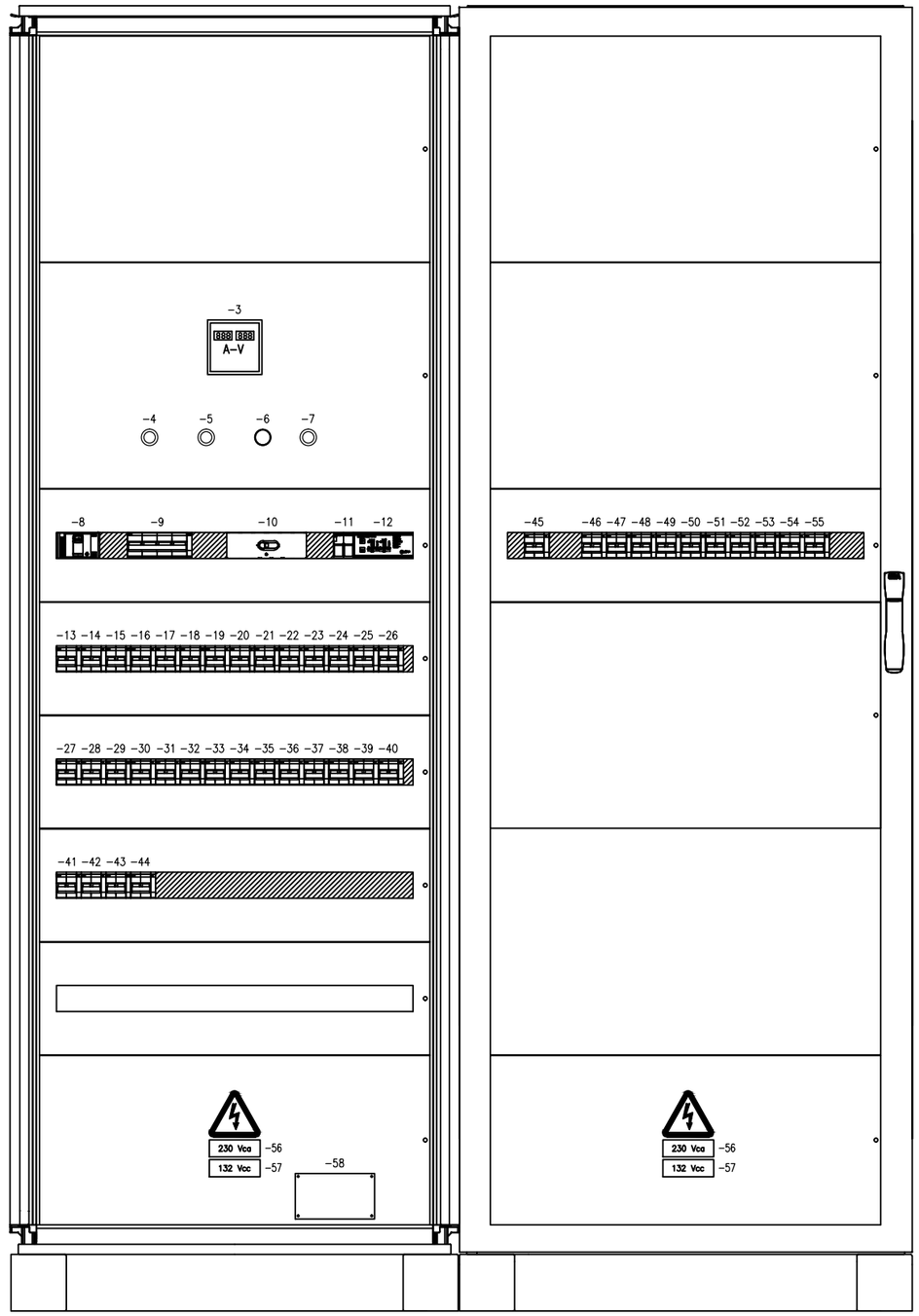

All rigths are reserved for this document, even in case of issuance of a patent and registration of another industrial rigth. Misapplication, in particular reproduction or handing over to third parties is prohibited and actionable under civil and criminal law.

A termini di legge ci riserviamo la proprietà di questo documento con divieto di riprodurlo, di consegnarlo o di renderlo comunque noto a ditte concorrenti o a terzi senza nostra autorizzazione.

Mod.		Mod.			Data	Firma
				Dis.		
				Contr.		
				Approv.		

N.ro Documento RFI:

Commessa	Lotto	Fase	Ente	Tipo Doc.	Opera/Disciplina	Progr.	Rev.
IF28	01	E	ZZ	DX	SE0200	030	B

Quadro servizi ausiliari c.c. – QSAcc

Titolo: VISTE ESTERNO QUADRO

Scala: = +

Foglio 07 | Segue 08

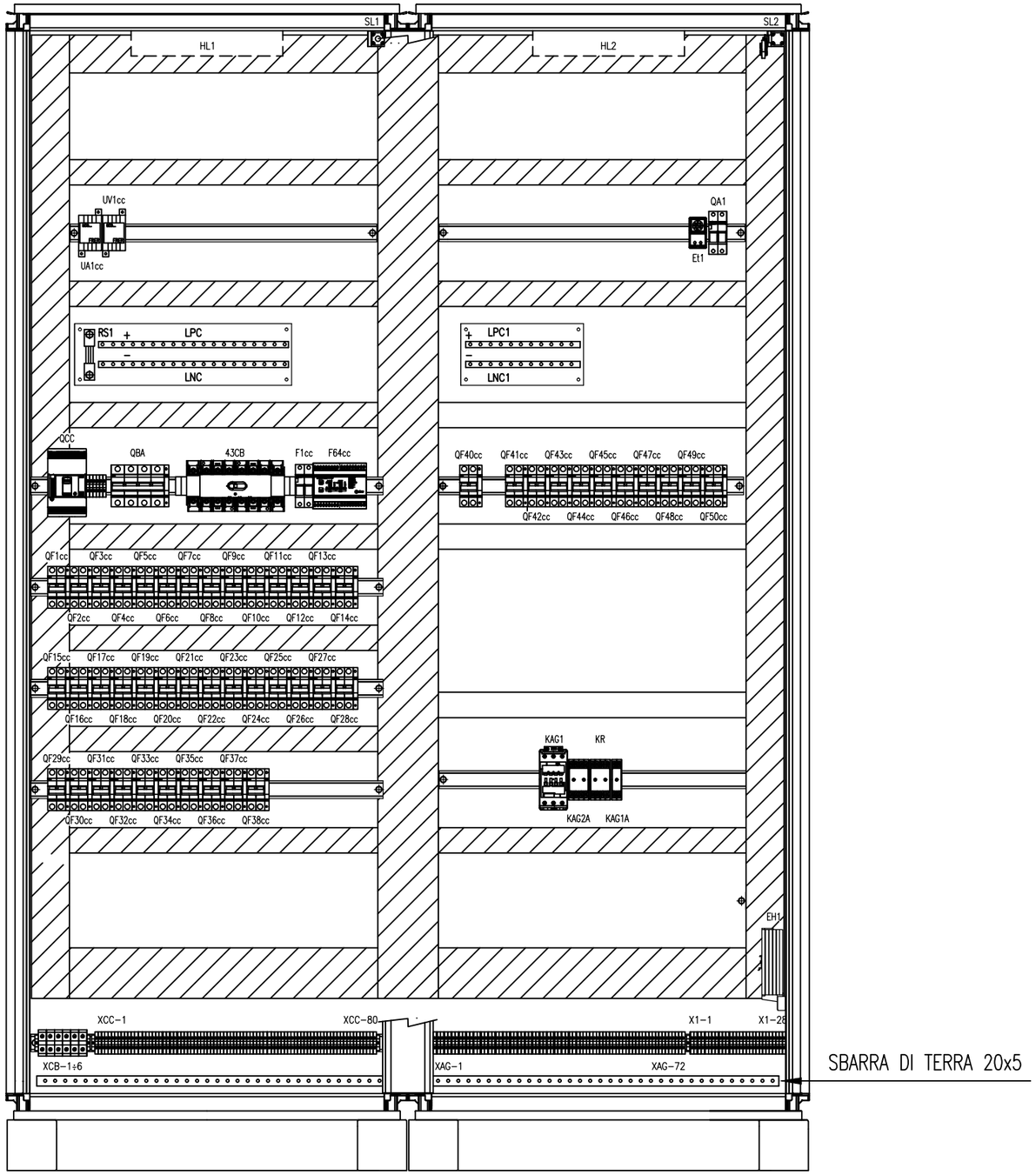

All rigths are reserved for this document, even in case of issuance of a patent and registration of another industrial rigth. Misapplication, in particular reproduction or handing over to third parties is prohibited and actionable under civil and criminal law.

A termini di legge ci riserviamo la proprieta' di questo documento con divieto di riprodurlo, di consegnarlo o di renderlo comunque noto a ditte concorrenti o a terzi senza nostra autorizzazione.

Mod.		Mod.			Data	Firma
				Dis.		
				Contr.		
				Approv.		

N.ro Documento RFI:

Commessa	Lotto	Fase	Ente	Tipo Doc.	Opera/Disciplina	Progr.	Rev.
IF28	01	E	ZZ	DX	SE0200	030	B

Quadro servizi ausiliari c.c. – QSAcc

Titolo:

VISTA INTERNO QUADRO

Scala: = +

Foglio 08 | Segue 09

ELENCO TARGHETTE

-1 : QUADRO SERVIZI AUSILIARI c.c. - QSAcc
-2 : UNITA' PERIFERICA DI CONTROLLO (UPC)
-3 : STRUMENTO DI MISURA c.c.
-4 : BATTERIE COMM. SU ALIMENTATORE
-5 : BATTERIE COMM. SU IMPIANTO
-6 : RIPRISTINO APERTURA GENERALE
-7 : INTERVENTO APERTURA GENERALE
-8 : GENERALE DISTRIBUZIONE 132Vcc DA QCB
-9 : BATTERIE
-10 : COMMUT. BATTERIA DIRETTA/INDIRETTA
-11 : PROTEZIONE VOLTMETRICA
-12 : CONTROLLO ISOLAMENTO
-13 : STRUMENTI MISURA QSAcc
-14 : CONTROLLO ISOLAMENTO
-15 : ALIMENTAZIONE UPC
-16 : ALIMENTAZIONE SWITCH
-17 : LOGICHE AG E EMERGENZA
-18 : QUADRO LFM
-19 : RISERVA
-20 : RISERVA
-21 : QUADRO QPA
-22 : QUADRO QPB
-23 : PARALLELISMO GRUPPI
-24 : BIPOLARE E FILTRO BIFA
-25 : BIPOLARE E FILTRO BIFB
-26 : NEGATIVO E MISURE NM
-27 : ALIMENTATORE ALJ3
-28 : ALIMENTATORE ALJ9
-29 : ALIMENTATORE ALJ4
-30 : ALIMENTATORE ALJ10
-31 : QUADRO PROTEZIONE LINEE AT QPL
-32 : QUADRO MT PTS/A
-33 : QUADRO MT PTS/B
-34 : QUADRO QCS
-35 : QUADRO QUPC-SC
-36 : QUADRO QSDG ALIM. 1
-37 : QUADRO QSDG ALIM. 2
-38 : QUADRO INVERTER
-39 : QUADRO QSAca
-40 : RISERVA
-41 : RISERVA
-42 : QUADRO TC
-43 : ARMADIO TELEFONICO
-44 : RISERVA
-45 : GENERALE LOGICHE CONDIZIONATE
-46 : QUADRO QPA
-47 : QUADRO QPB
-48 : BIPOLARE E FILTRO BIFA
-49 : BIPOLARE E FILTRO BIFB
-50 : ALIMENTATORE ALJ3
-51 : ALIMENTATORE ALJ9
-52 : ALIMENTATORE ALJ4
-53 : ALIMENTATORE ALJ10
-54 : RISERVA
-55 : RISERVA
-56 : 230Vca
-57 : 132Vcc
-58 : TARGA MATRICOLA QUADRO

All rights are reserved for this document, even in case of issuance of a patent and registration of another industrial rigth. Misapplication, in particular reproduction or handing over to third parties is prohibited and actionable under civil and criminal law.

A termini di legge ci riserviamo la proprieta' di questo documento con divieto di riprodurlo, di consegnarlo o di renderlo comunque noto a ditte concorrenti o a terzi senza nostra autorizzazione.

Mod.			Mod.			Data	Firma
					Dis.		
					Contr.		
					Approv.		

N.ro Documento RFI:

Commessa	Lotto	Fase	Ente	Tipo Doc.	Opera/Disciplina	Progr.	Rev.
IF28	01	E	ZZ	DX	SE0200	030	B

Quadro servizi ausiliari c.c. - QSAcc

Titolo: ELENCO TARGHETTE

Scala: =
+

Foglio 09 | Segue 10

UPC

17	16	15	14	13	12	11	10	9	8	7	6	5	4	3	2	1	0
	Q	P	O	N	M	L	K	J	I	H	G	F	E	D	C	B	A
	DIU200	DIU200	DIU200	DIU200									DOU200	AIU211		CPU270+COMMUNICATION	BIU241

Scheda N°: 0 1 2 3 1 0

All rigths are reserved for this document, even in case of issuance of a patent and registration of another industrial rigth. Misapplication, in particular reproduction or handing over to third parties is prohibited and actionable under civil and criminal law.

A termini di legge ci riserviamo la proprieta' di questo documento con divieto di riprodurlo, di consegnarlo o di renderlo comunque noto a ditte concorrenti o a terzi senza nostra autorizzazione.

Mod.			Mod.			Data	Firma
					Dis.		
					Contr.		
					Approv.		

N.ro Documento RFI:

Commessa	Lotto	Fase	Ente	Tipo Doc.	Opera/Disciplina	Progr.	Rev.
IF28	01	E	ZZ	DX	SE0200	030	B

Quadro servizi ausiliari c.c. – QSAcc

Titolo: COMPOSIZIONE UPC

Scala: = +

Foglio 10 | Segue 12

ARRIVO ALIMENTAZIONE DA CARICA BATTERIE / BATTERIE ±132Vcc	INTERRUTTORE GENERALE	COMMUTATORE INSERIMENTO BATTERIA DIRETTA/INDIRETTA ALLA DISTRIBUZIONE +/-132Vcc	SEGNALAZIONE BATTERIE COMMUTATE SU ALIMENTATORE	SEGNALAZIONE BATTERIE COMMUTATE SU IMPIANTO

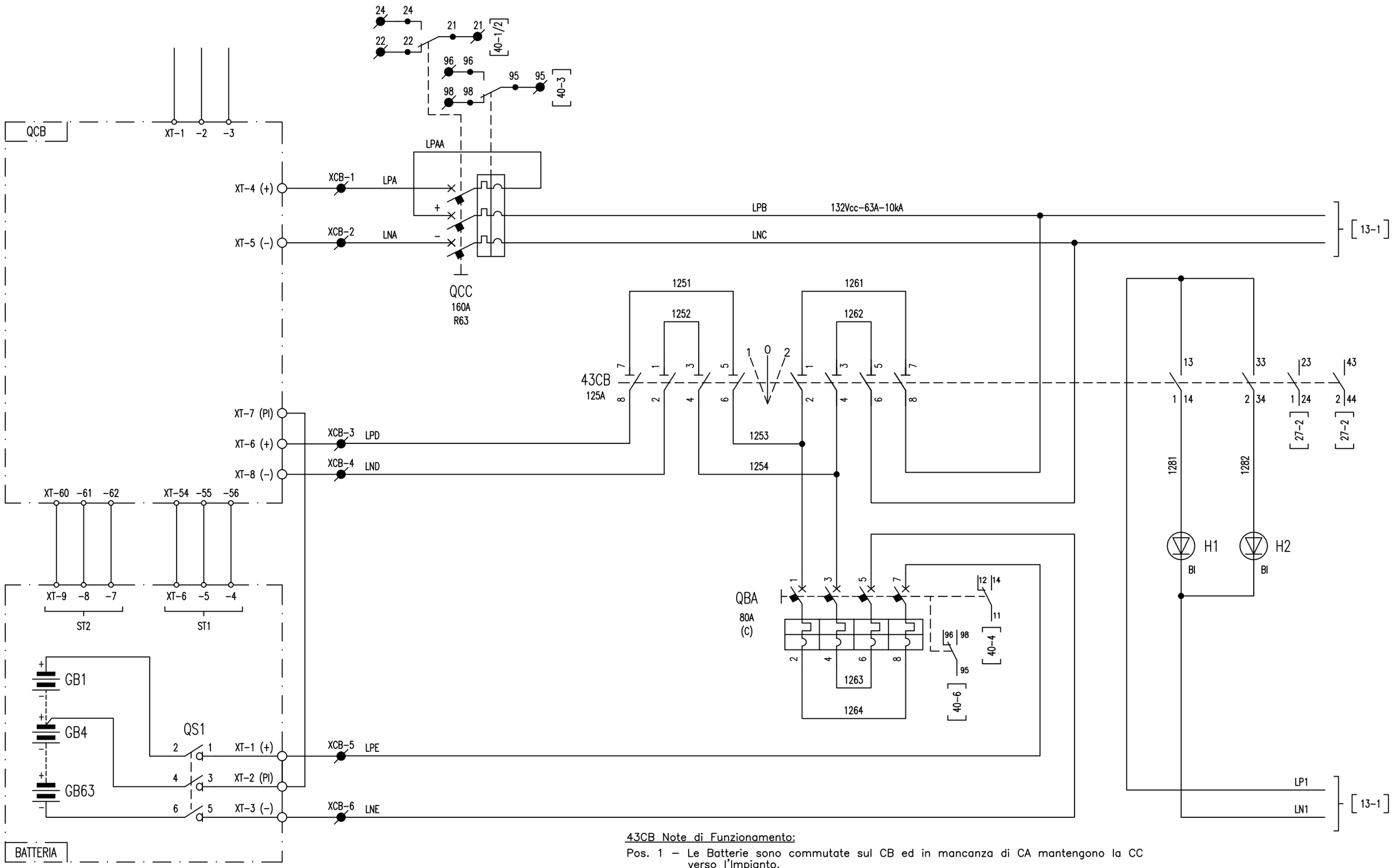

43CB Note di Funzionamento:

Pos. 1 – Le Batterie sono commutate sul CB ed in mancanza di CA mantengono la CC verso l'Impianto.
Pos. 0 – Le batterie sono isolate sia rispetto al CB che rispetto all'Impianto.
Pos. 2 – Le batterie sono commutate direttamente sull'Impianto e scollegate dal CB

All rights are reserved for this document, even in case of issuance of a patent and registration of another industrial righ. Misapplication, in particular reproduction or handing over to third parties is prohibited and actionable under civil and criminal law.

A termini di legge ci riserviamo la proprieta' di questo documento con divieto di riproduirlo, di consegnarlo o di renderlo comunque noto a ditte concorrenti o a terzi senza nostra autorizzazione.

Mod.		Data	Firma
	Dis.		
	Contr.		
	Approv.		

N.ro Documento RFI: Commessa IF28 Lotto 01 Fase E Ente ZZ Tipo Doc. DX Opera/Disciplina SE0200 Progr. 030 Rev. B

Quadro servizi ausiliari c.c. – QSAcc

Titolo: ALIMENTAZIONE 132Vcc DA CARICABATTERIE E COMMUTATORE INSERZIONE BATTERIE

Scala: = +

Foglio 12 Segue 13

CONVERTITORE MISURA DI CORRENTE	MISURA DI CORRENTE	MISURA DI TENSIONE	CONVERTITORE MISURA DI TENSIONE	ALIMENTAZIONE STRUMENTI DI MISURA E AUSILIARI QUADRO QSAcc	RELE' CONTROLLO ISOLAMENTO

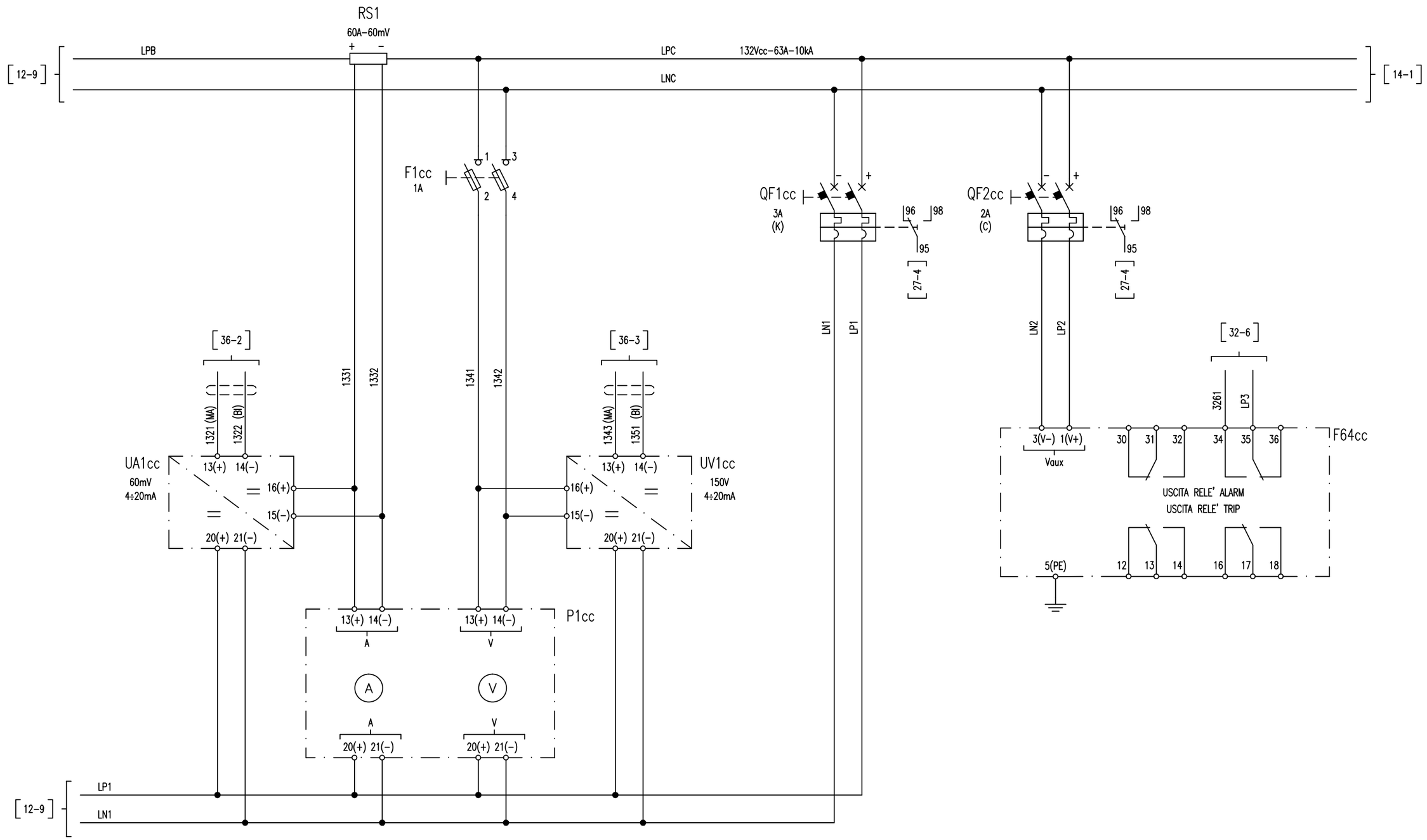

All rights are reserved for this document, even in case of issuance of a patent and registration of another industrial righ. Misapplication, in particular reproduction or handing over to third parties is prohibited and actionable under civil and criminal law.

A termini di legge ci riserviamo la proprieta' di questo documento con divieto di riprodurlo, di consegnarlo o di renderlo comunque noto a ditte concorrenti o a terzi senza nostra autorizzazione.

Mod.			Mod.			Data	Firma
					Dis.		
					Contr.		
					Approv.		

N.ro Documento RFI:

Commessa	Lotto	Fase	Ente	Tipo Doc.	Opera/Disciplina	Progr.	Rev.
IF28	01	E	ZZ	DX	SE0200	030	B

Quadro servizi ausiliari c.c. – QSAcc

Titolo:

STRUMENTI DI MISURA E RELE' CONTROLLO ISOLAMENTO

Scala: =

+

Foglio 13

Segue 14

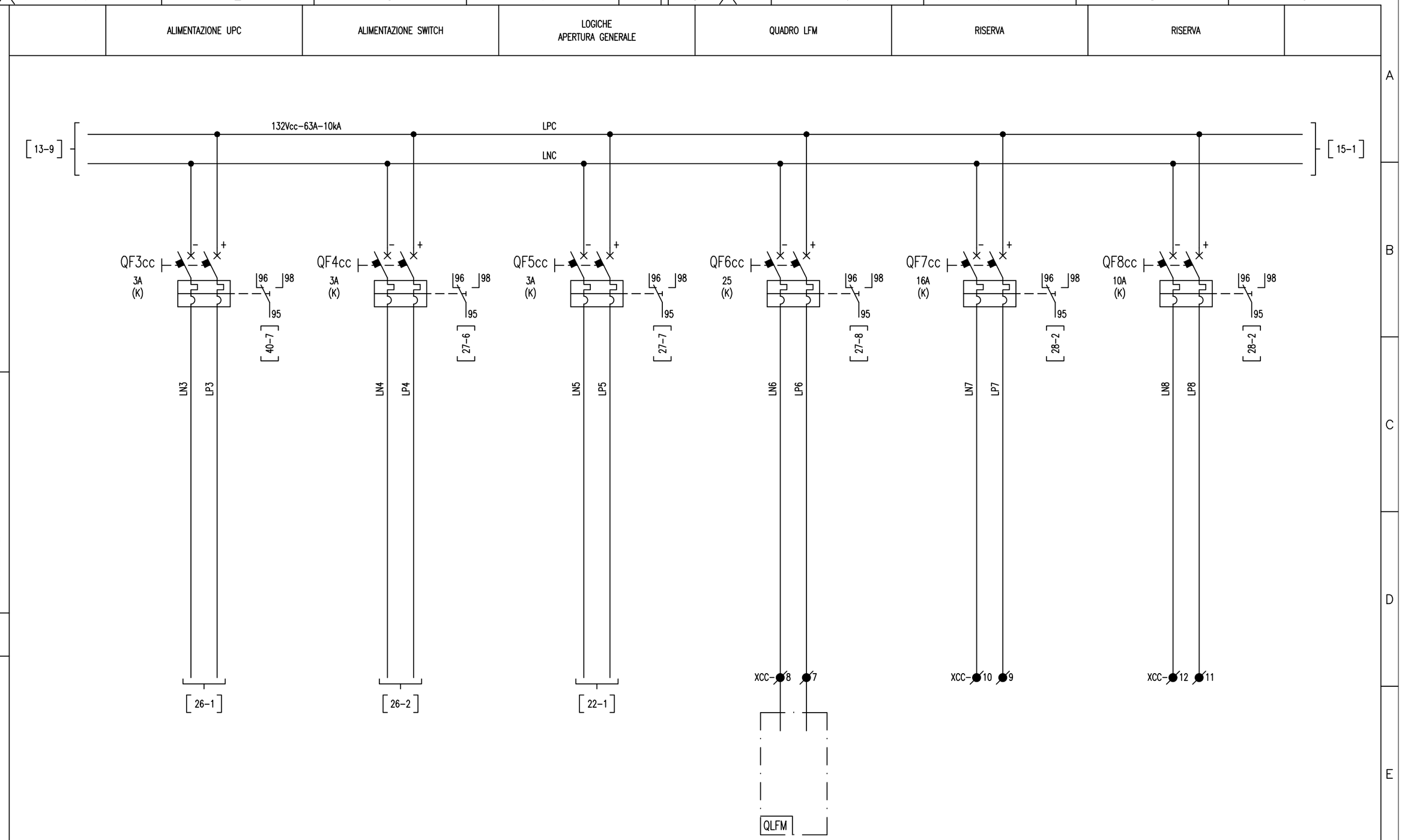

All rigths are reserved for this document, even in case of issuance of a patent and registration of another industrial rigth. Misapplication, in particular reproduction or handing over to third parties is prohibited and actionable under civil and criminal law.

A termini di legge ci riserviamo la proprieta' di questo documento con divieto di riprodurlo, di consegnarlo o di renderlo comunque noto a ditte concorrenti o a terzi senza nostra autorizzazione.

Mod.			Mod.			Data	Firma
					Dis.		
					Contr.		
					Approv.		

N.ro Documento RFI:

Commessa	Lotto	Fase	Ente	Tipo Doc.	Opera/Disciplina	Progr.	Rev.
IF28	01	E	ZZ	DX	SE0200	030	B

Quadro servizi ausiliari c.c. – QSAcc

Titolo:

DISTRIBUZIONE 132Vcc

Scala: = +

Foglio 14 | Segue 15

QUADRO PROTEZIONE GRUPPO A – "QPA"	QUADRO PROTEZIONE GRUPPO B – "QPB"	PARALLELISMO GRUPPI E VISUALIZZATORE GRADINI GRUPPO A E GRUPPO B	UNITA' FUNZIONALE SEZIONAMENTO BIPOLARE E FILTRO 3kVcc "BIFA"	UNITA' FUNZIONALE SEZIONAMENTO BIPOLARE E FILTRO 3kVcc "BIFB"	UNITA' FUNZIONALE MISURE E NEGATIVI "NM"

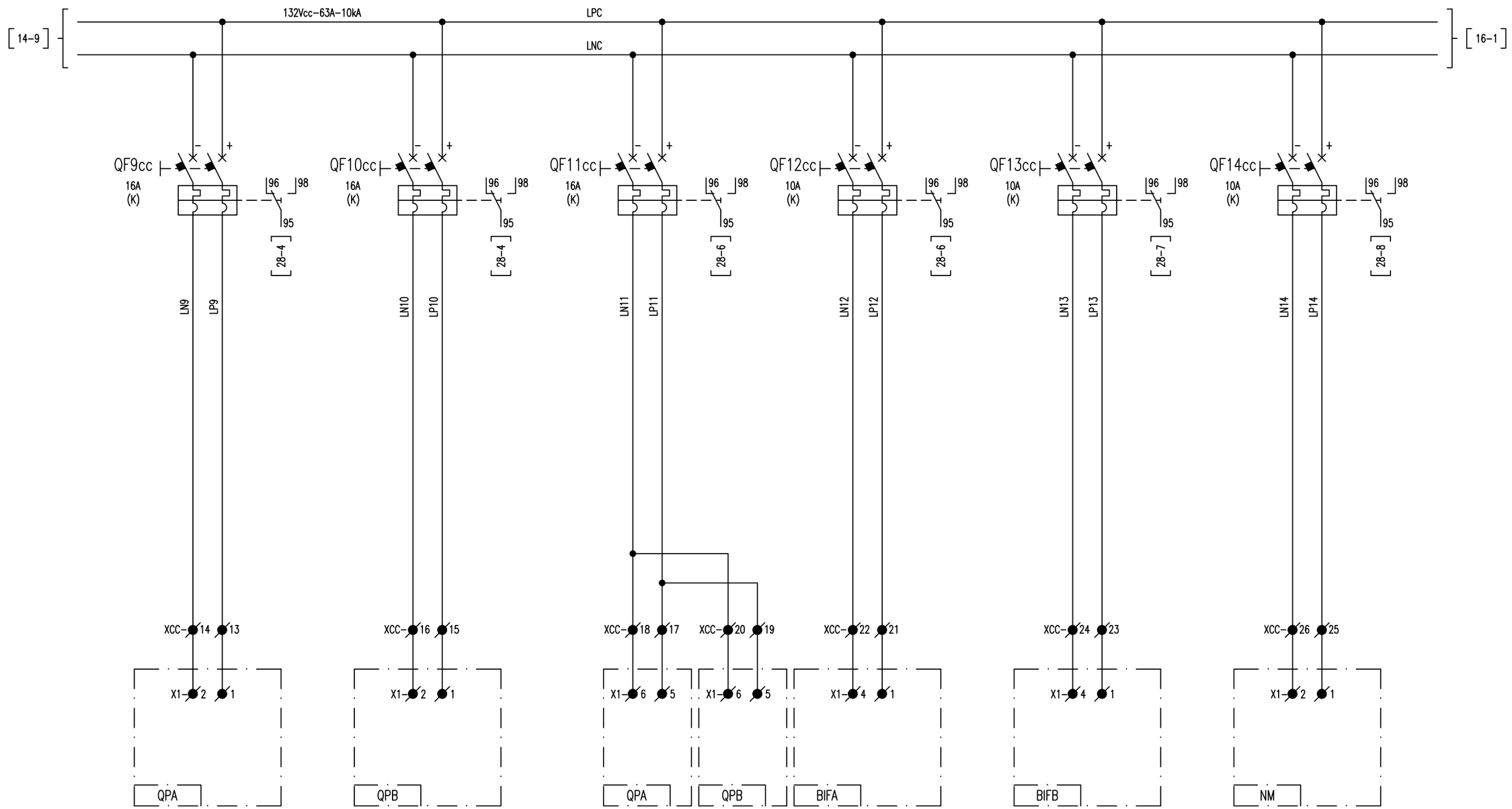

All rigths are reserved for this document, even in case of issuance of a patent and registration of another industrial rigth. Misapplication, in particular reproduction or handing over to third parties is prohibited and actionable under civil and criminal law.

A termini di legge ci riserviamo la proprieta' di questo documento con divieto di riprodurlo, di consegnarlo o di renderlo comunque noto a ditte concorrenti o a terzi senza nostra autorizzazione.

Mod.			Mod.			Data	Firma
					Dis.		
					Contr.		
					Approv.		

N.ro Documento RFI:

Commessa	Lotto	Fase	Ente	Tipo Doc.	Opera/Disciplina	Progr.	Rev.
IF28	01	E	ZZ	DX	SE0200	030	B

Quadro servizi ausiliari c.c. – QSAcc

Titolo: DISTRIBUZIONE 132Vcc

Scala: = +

Foglio 15 | Segue 16

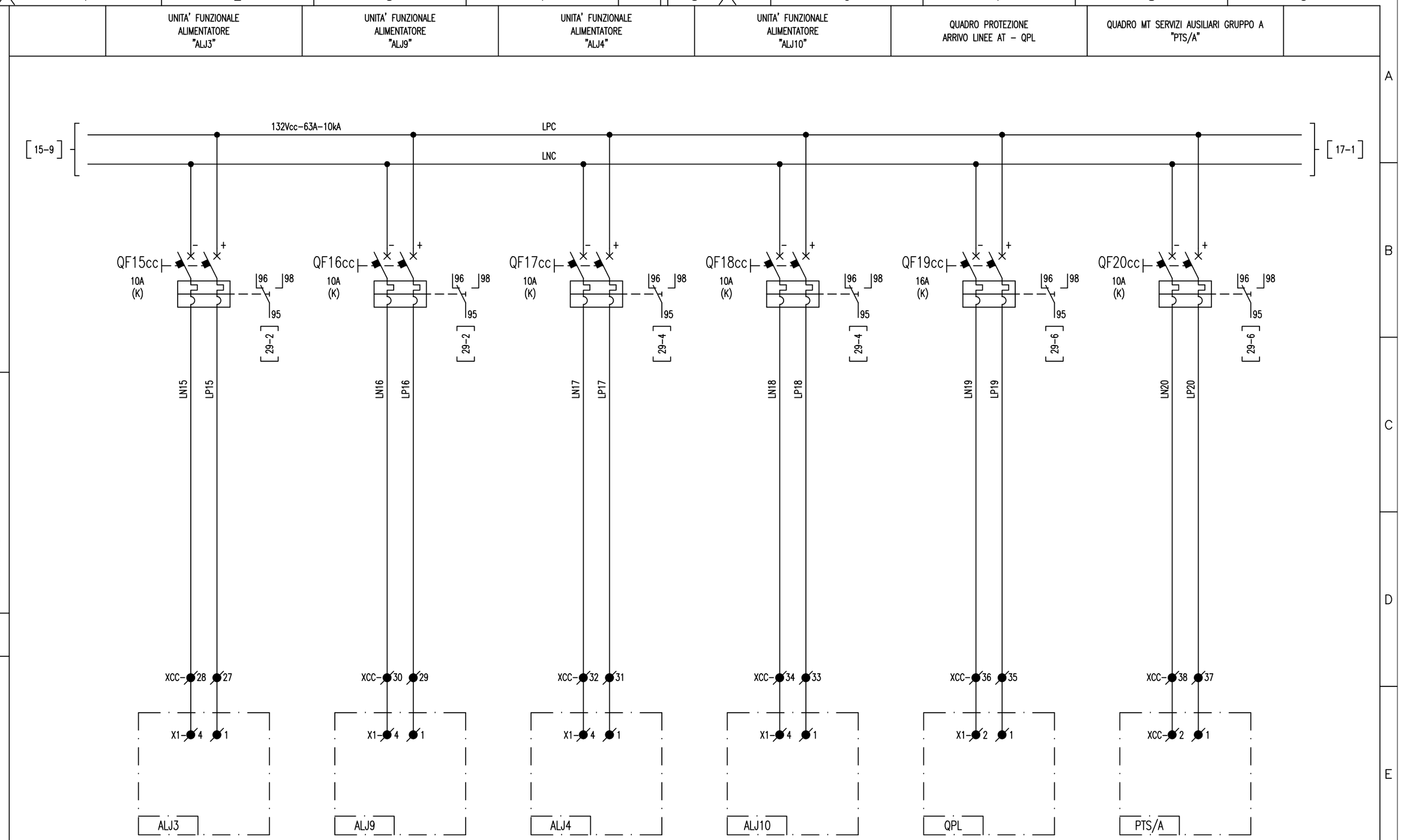

All rigths are reserved for this document, even in case of issuance of a patent and registration of another industrial rigth. Misapplication, in particular reproduction or handing over to third parties is prohibited and actionable under civil and criminal law.

A termini di legge ci riserviamo la proprieta' di questo documento con divieto di riprodurlo, di consegnarlo o di renderlo comunque noto a ditte concorrenti o a terzi senza nostra autorizzazione.

Mod.		Mod.			Data	Firma
				Dis.		
				Contr.		
				Approv.		

N.ro Documento RFI:

Commessa	Lotto	Fase	Ente	Tipo Doc.	Opera/Disciplina	Progr.	Rev.
IF28	01	E	ZZ	DX	SE0200	030	B

Quadro servizi ausiliari c.c. – QSAcc

Titolo: DISTRIBUZIONE 132Vcc

Scala: = +

Foglio 16 | Segue 17

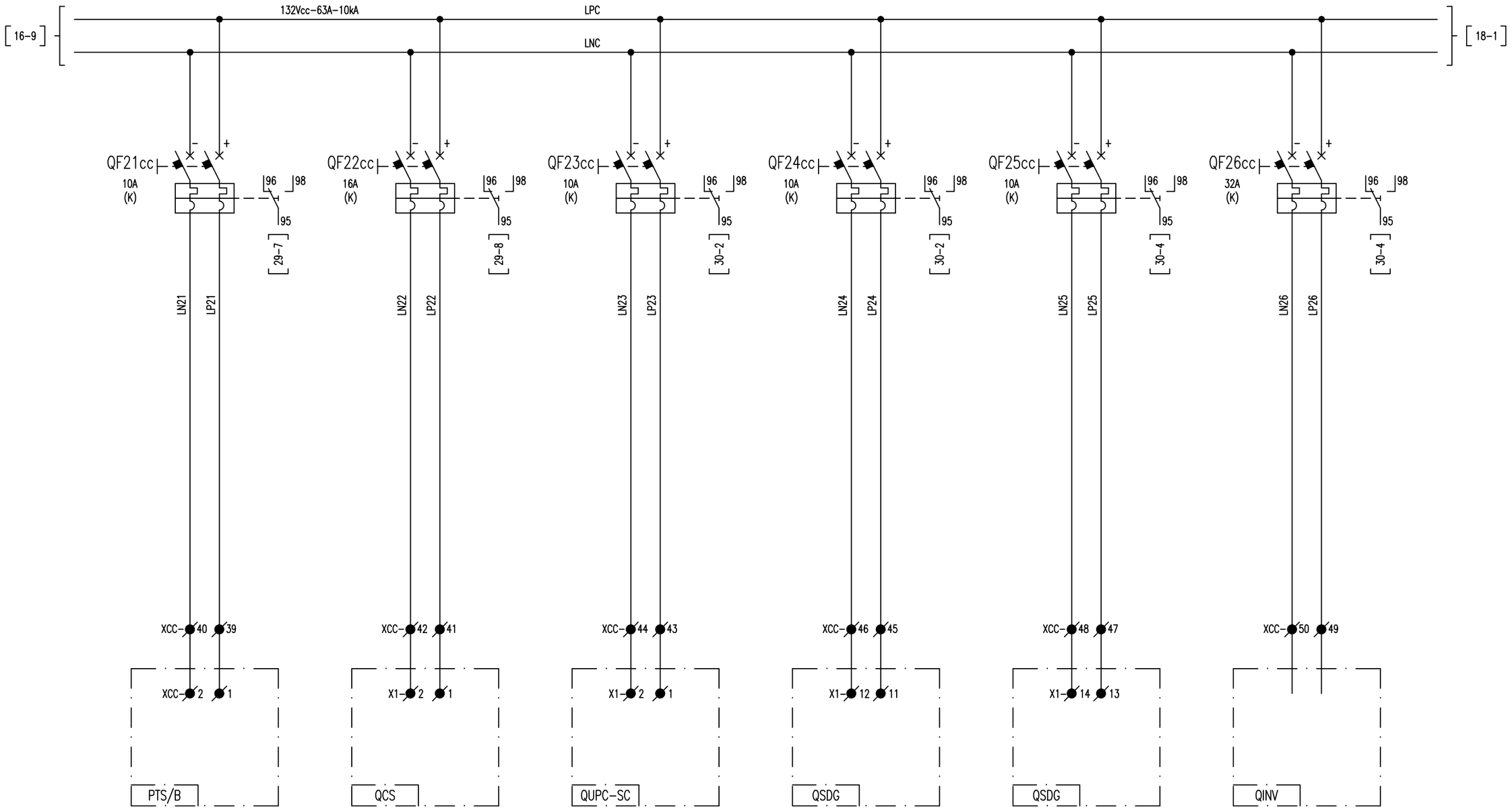

All rigths are reserved for this document, even in case of issuance of a patent and registration of another industrial rigth. Misapplication, in particular reproduction or handing over to third parties is prohibited and actionable under civil and criminal law.

A termini di legge ci riserviamo la proprieta' di questo documento con divieto di riprodurlo, di consegnarlo o di renderlo comunque noto a ditte concorrenti o a terzi senza nostra autorizzazione.

Mod.		Mod.			Data	Firma
				Dis.		
				Contr.		
				Approv.		

N.ro Documento RFI:

Commessa	Lotto	Fase	Ente	Tipo Doc.	Opera/Disciplina	Progr.	Rev.
IF28	01	E	ZZ	DX	SE0200	030	B

Quadro servizi ausiliari c.c. – QSAcc

Titolo: DISTRIBUZIONE 132Vcc

Scala: = +

Foglio 17 | Segue 18

QUADRO SERVIZI AUSILIARI c.a. "QSAca"	RISERVA	RISERVA	QUADRO "TC"	QUADRO "TEL"	RISERVA

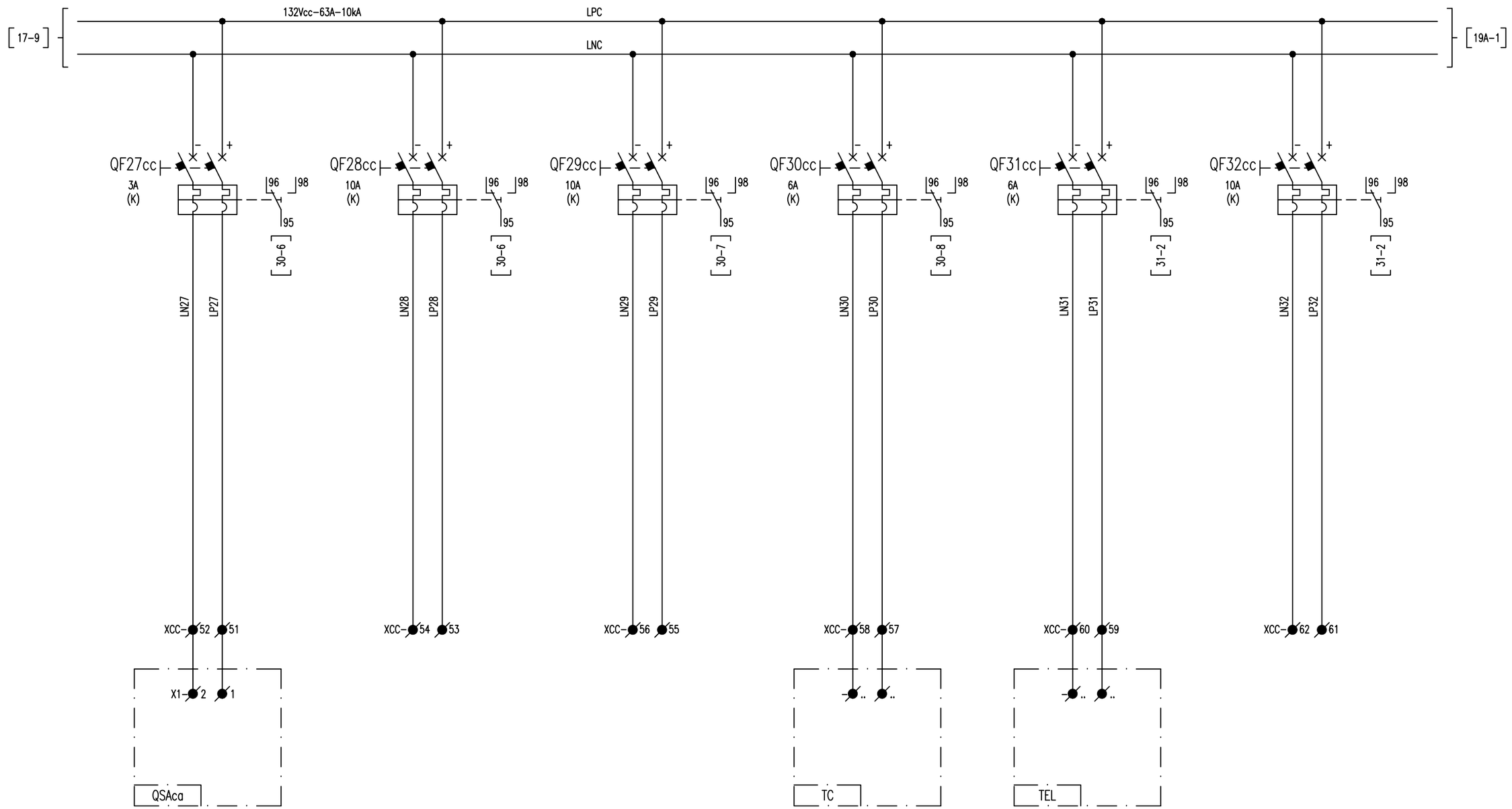

All rights are reserved for this document, even in case of issuance of a patent and registration of another industrial rigth. Misapplication, in particular reproduction or handing over to third parties is prohibited and actionable under civil and criminal law.

A termini di legge ci riserviamo la proprieta' di questo documento con divieto di riprodurlo, di consegnarlo o di renderlo comunque noto a ditte concorrenti o a terzi senza nostra autorizzazione.

Mod.			Mod.			Data	Firma
					Dis.		
					Contr.		
					Approv.		

N.ro Documento RFI:

Commessa	Lotto	Fase	Ente	Tipo Doc.	Opera/Disciplina	Progr.	Rev.
IF28	01	E	ZZ	DX	SE0200	030	B

Quadro servizi ausiliari c.c. – QSAcc

Titolo: DISTRIBUZIONE 132Vcc

Scala: = +

Foglio 18 | Segue 18A

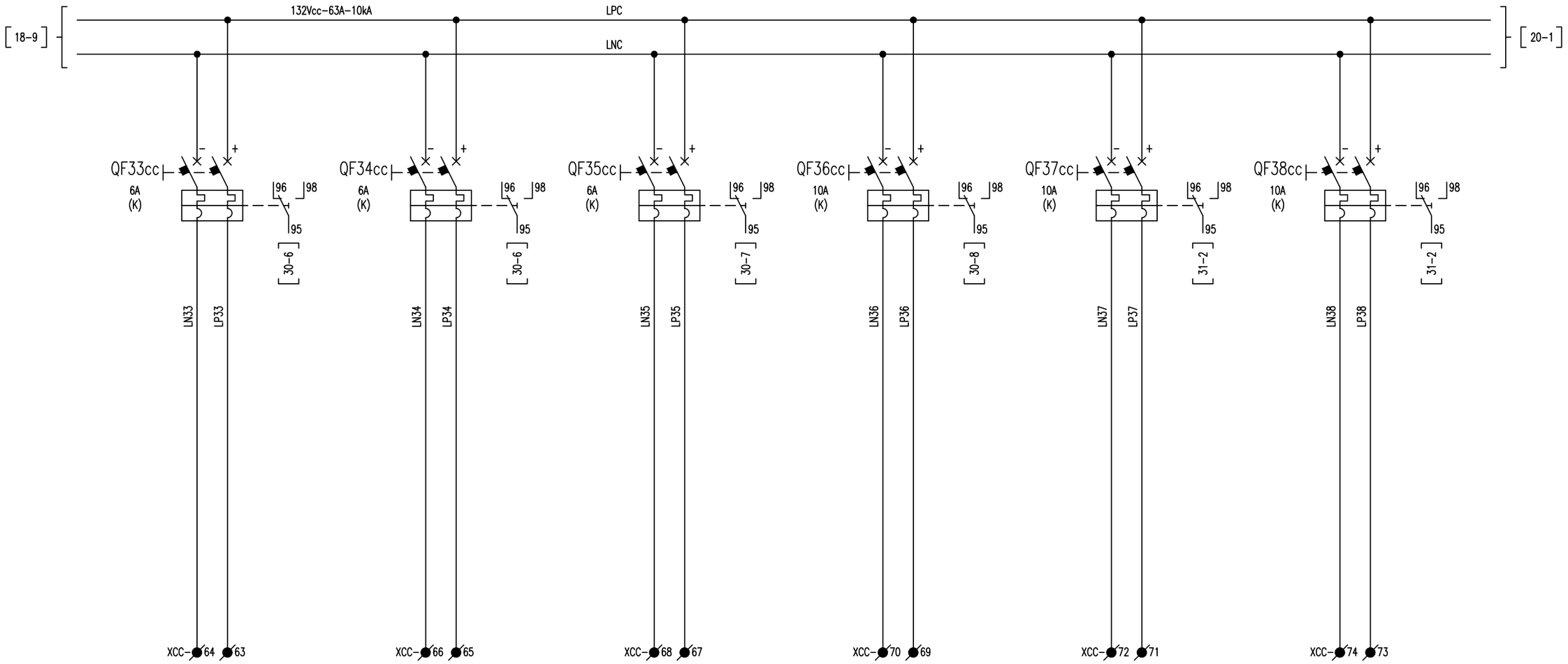

All rigths are reserved for this document, even in case of issuance of a patent and registration of another industrial rigth. Misapplication, in particular reproduction or handing over to third parties is prohibited and actionable under civil and criminal law.

A termini di legge ci riserviamo la proprieta' di questo documento con divieto di riprodurlo, di consegnarlo o di renderlo comunque noto a ditte concorrenti o a terzi senza nostra autorizzazione.

Mod.		Mod.			Data	Firma
				Dis.		
				Contr.		
				Approv.		

N.ro Documento RFI:

Commessa	Lotto	Fase	Ente	Tipo Doc.	Opera/Disciplina	Progr.	Rev.
IF28	01	E	ZZ	DX	SE0200	030	B

Quadro servizi ausiliari c.c. - QSAcc

Titolo:

DISTRIBUZIONE 132Vcc

Scala: = +

Foglio 18A

Segue 19

GENERALE CONDIZIONATA		QUADRO PROTEZIONE GRUPPO A – "QPA"	QUADRO PROTEZIONE GRUPPO B – "QPB"	UNITA' FUNZIONALE SEZIONAMENTO BIPOLARE E FILTRO 3kVcc "BIFA"	UNITA' FUNZIONALE SEZIONAMENTO BIPOLARE E FILTRO 3kVcc "BIFB"

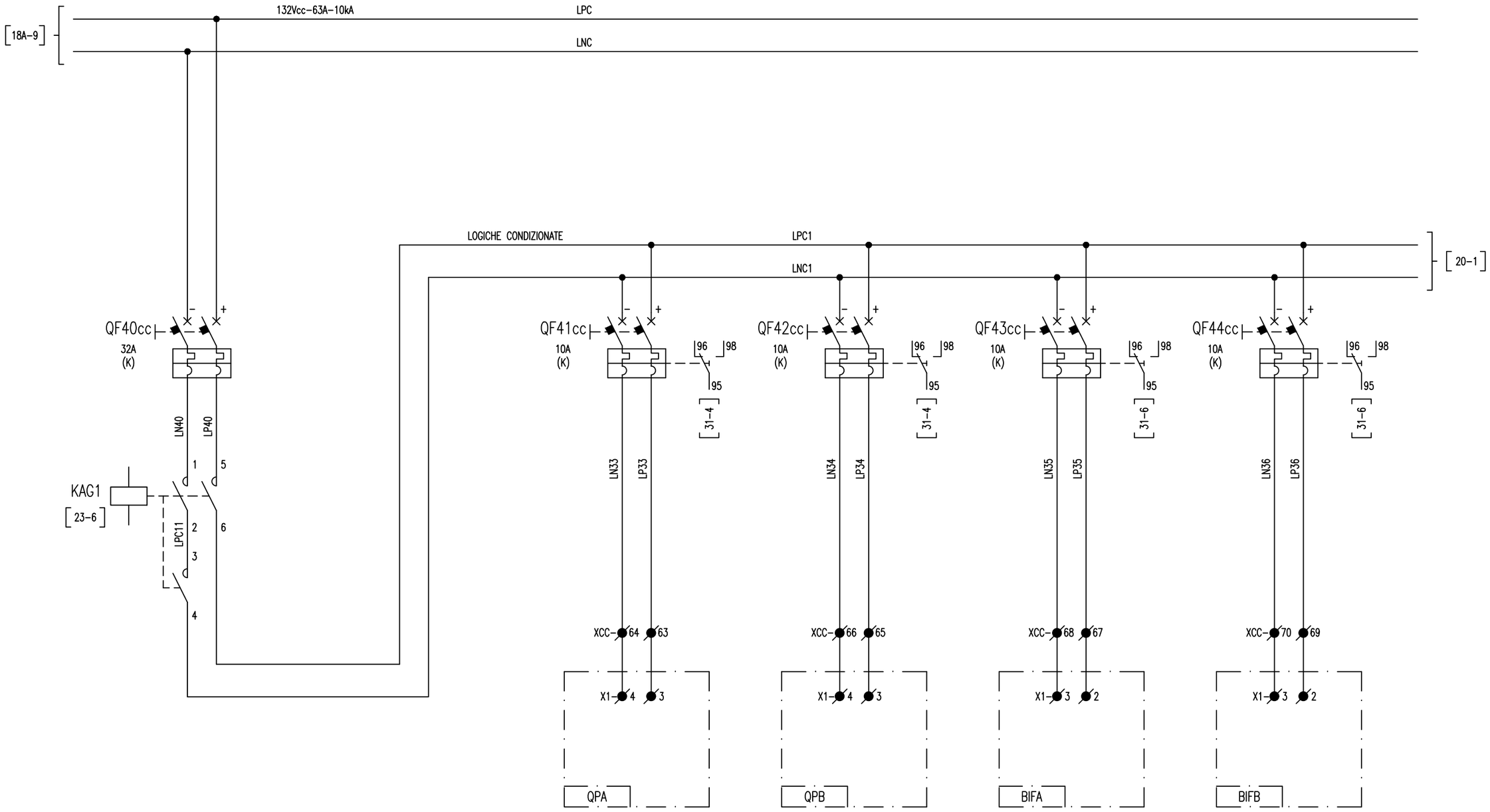

All rights are reserved for this document, even in case of issuance of a patent and registration of another industrial righ. Misapplication, in particular reproduction or handing over to third parties is prohibited and actionable under civil and criminal law.

A termini di legge ci riserviamo la proprieta' di questo documento con divieto di riproduirlo, di consegnarlo o di renderlo comunque noto a ditte concorrenti o a terzi senza nostra autorizzazione.

Mod.		Data	Firma
	Dis.		
	Contr.		
	Approv.		

N.ro Documento RFI:

Commessa	Lotto	Fase	Ente	Tipo Doc.	Opera/Disciplina	Progr.	Rev.
IF28	01	E	ZZ	DX	SE0200	030	B

Quadro servizi ausiliari c.c. – QSAcc

Titolo:

DISTRIBUZIONE 132Vcc
LOGICHE CONDIZIONATE

Scala: =
+

Foglio 19 | Segue 20

UNITA' FUNZIONALE ALIMENTATORE "ALJ3"	UNITA' FUNZIONALE ALIMENTATORE "ALJ9"	UNITA' FUNZIONALE ALIMENTATORE "ALJ4"	UNITA' FUNZIONALE ALIMENTATORE "ALJ10"	RISERVA	RISERVA

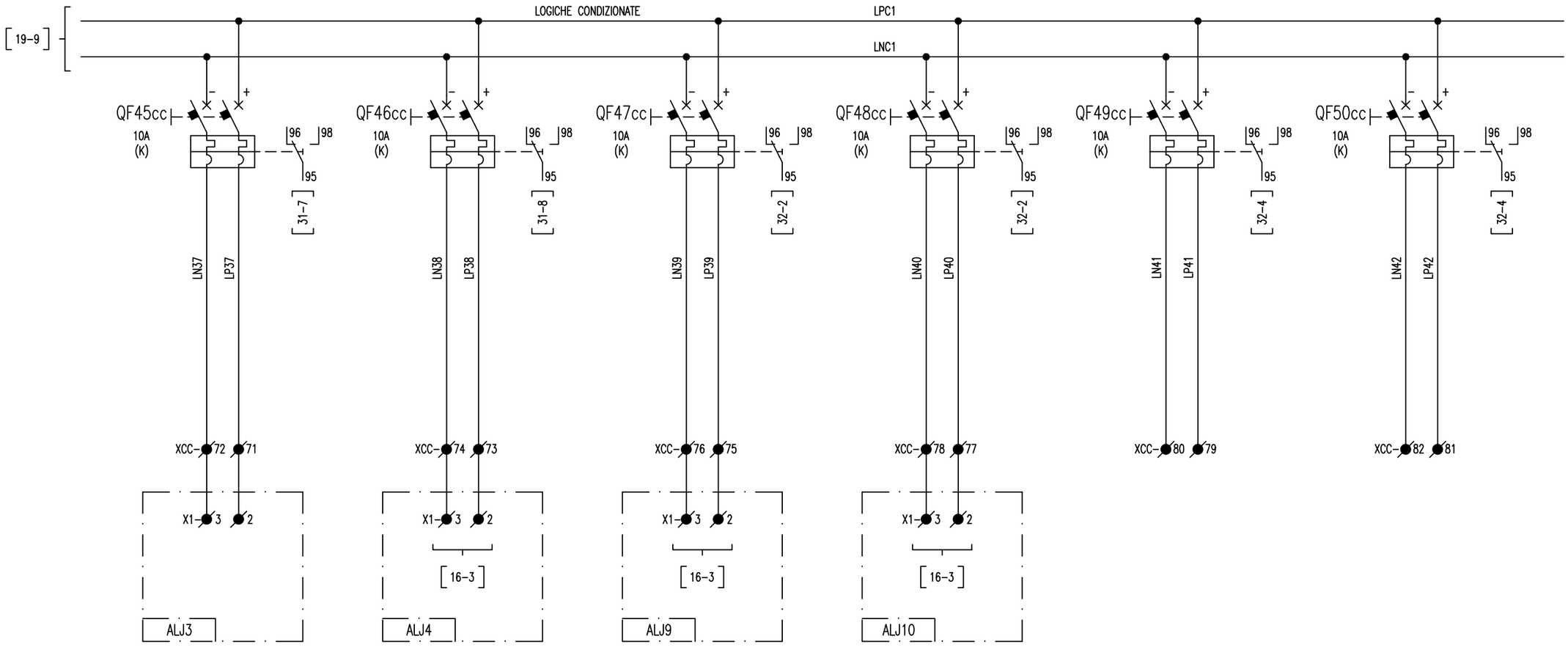

All rigths are reserved for this document, even in case of issuance of a patent and registration of another industrial rigth. Misapplication, in particular reproduction or handing over to third parties is prohibited and actionable under civil and criminal law.

A termini di legge ci riserviamo la proprieta' di questo documento con divieto di riprodurlo, di consegnarlo o di renderlo comunque noto a ditte concorrenti o a terzi senza nostra autorizzazione.

Mod.		Mod.			Data	Firma
				Dis.		
				Contr.		
				Approv.		

N.ro Documento RFI:

Commessa	Lotto	Fase	Ente	Tipo Doc.	Opera/Disciplina	Progr.	Rev.
IF28	01	E	ZZ	DX	SE0200	030	B

Quadro servizi ausiliari c.c. – QSAcc

Titolo:

DISTRIBUZIONE 132Vcc
LOGICHE CONDIZIONATE

Scala: =
+

Foglio 20 | Segue 22

APERTURA GENERALE SSE
DI EMERGENZA DA TELECOMANDO

APERTURA GENERALE SSE DI EMERGENZA DA PULSANTI

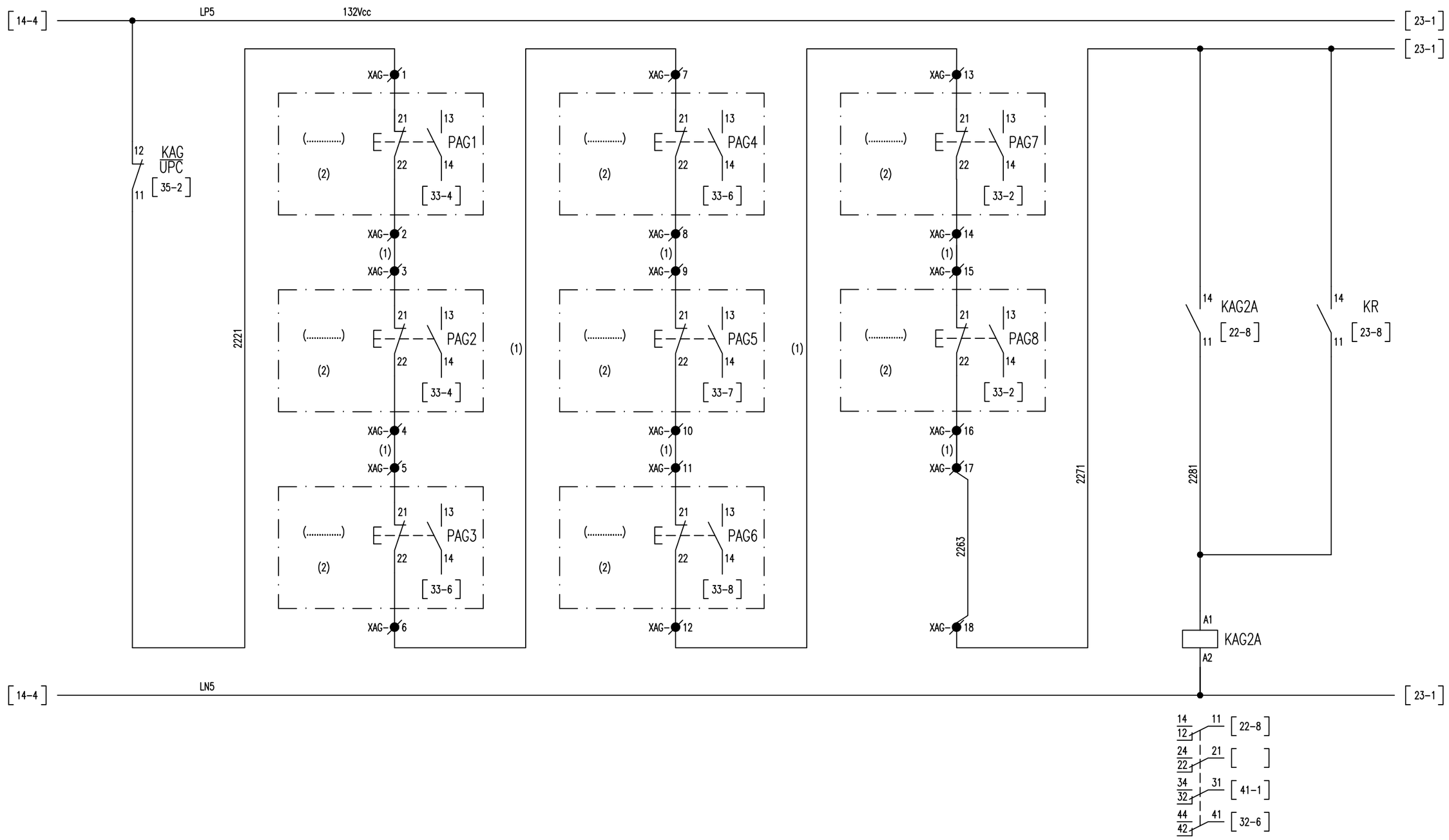

NOTE: (1) PONTICELLO METALLICO
(2) PULSANTI RAPPRESENTATI IN CONDIZIONE DI NORMALE ESERCIZIO (PREMUTI DAL VETRINO)

All rigths are reserved for this document, even in case of issuance of a patent and registration of another industrial rigth. Misapplication, in particular reproduction or handing over to third parties is prohibited and actionable under civil and criminal law.

A termini di legge ci riserviamo la proprietà di questo documento con divieto di riproduirlo, di consegnarlo o di renderlo comunque noto a ditte concorrenti o a terzi senza nostra autorizzazione.

Mod.			Mod.			Data	Firma
					Dis.		
					Contr.		
					Approv.		

N.ro Documento RFI:

Commessa	Lotto	Fase	Ente	Tipo Doc.	Opera/Disciplina	Progr.	Rev.
IF28	01	E	ZZ	DX	SE0200	030	B

Quadro servizi ausiliari c.c. – QSAcc

Titolo:
CIRCUITO APERTURA GENERALE

Scala: = +

Foglio 22 | Segue 23

EMERGENZA SEZIONE 3,6kVcc

RIPRISTINO APERTURA GENERALE

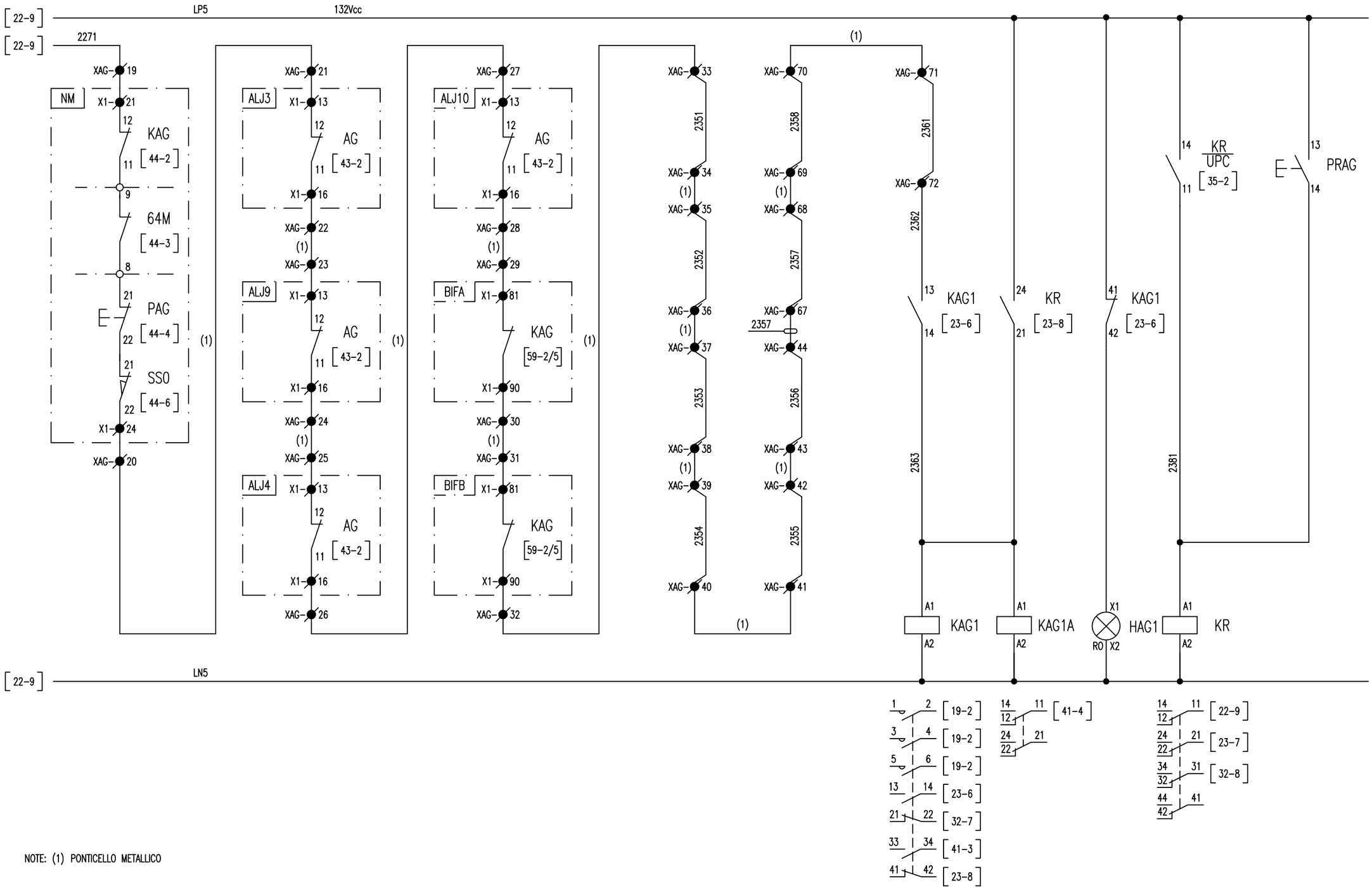

NOTE: (1) PONTICELLO METALLICO

All rigths are reserved for this document, even in case of issuance of a patent and registration of another industrial righ. Misapplication, in particular reproduction or handing over to third parties is prohibited and actionable under civil and criminal law.

A termini di legge ci riserviamo la proprieta' di questo documento con diveto di riprodurlo, di consegnarlo o di renderlo comunque noto a ditte concorrenti o a terzi senza nostra autorizzazione.

Mod.		Data	Firma
	Dis.		
	Contr.		
	Approv.		

N.ro Documento RFI: Commessa IF28 Lotto 01 Fase E Ente ZZ Tipo Doc. DX Opera/Disciplina SE0200 Progr. 030 Rev. B

Quadro servizi ausiliari c.c. – QSAcc

Titolo: CIRCUITO APERTURA GENERALE

Scala: =

+

Foglio 23 Segue 26

UNITA' PERIFERICA DI CONTROLLO E AUTOMAZIONE - UPC

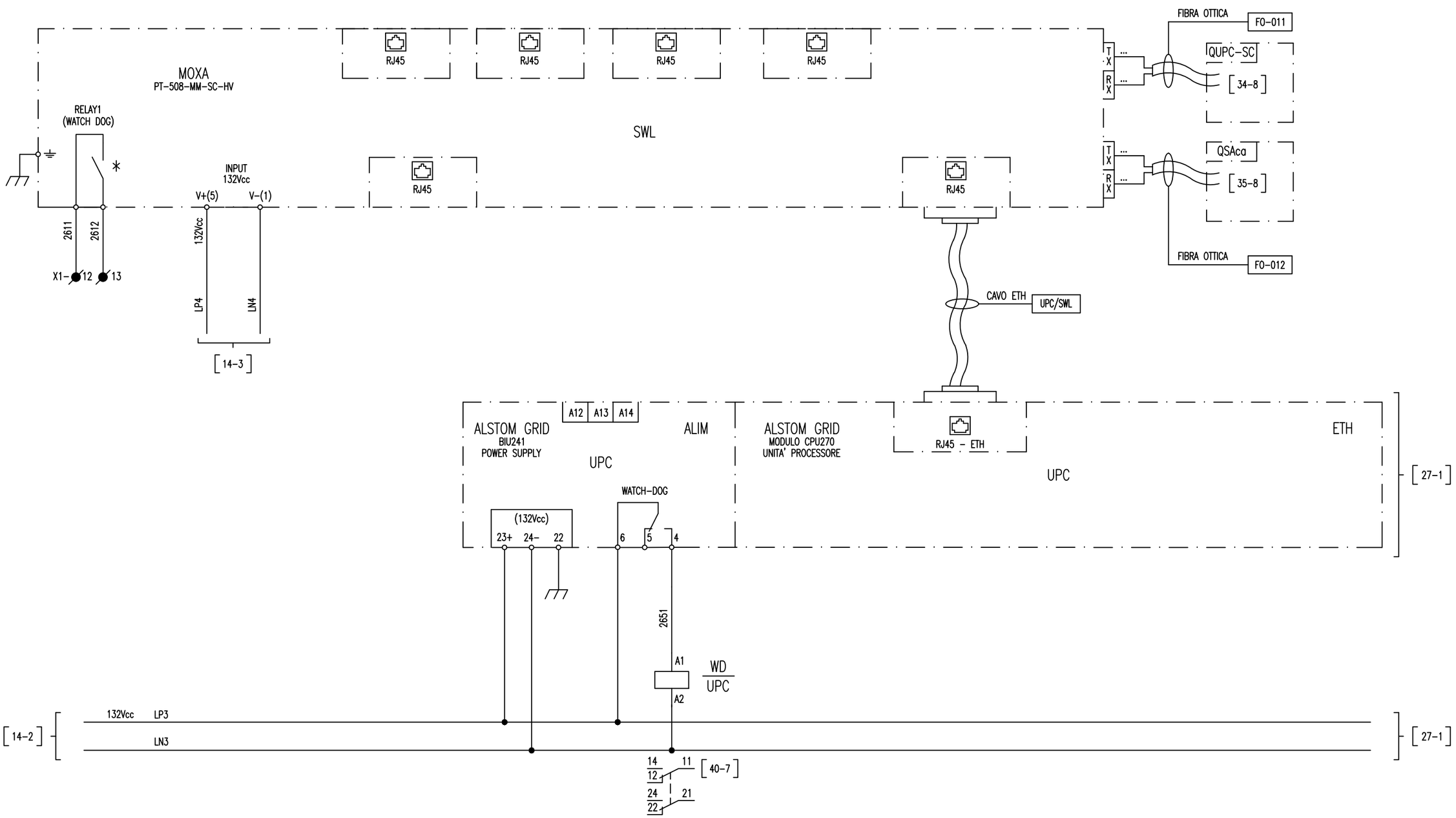

* ALIMENTAZIONE CONTATTO MASSIMO 30Vcc

All rights are reserved for this document, even in case of issuance of a patent and registration of another industrial rigth. Misapplication, in particular reproduction or handing over to third parties is prohibited and actionable under civil and criminal law.

A termini di legge ci riserviamo la proprieta' di questo documento con divieto di riprodurlo, di consegnarlo o di renderlo comunque noto a ditte concorrenti o a terzi senza nostra autorizzazione.

Mod.		Data	Firma
	Dis.		
	Contr.		
	Approv.		

N.ro Documento RFI:

Commessa	Lotto	Fase	Ente	Tipo Doc.	Opera/Disciplina	Progr.	Rev.
IF28	01	E	ZZ	DX	SE0200	030	B

Quadro servizi ausiliari c.c. - QSAcc

Titolo:

UNITA' PERIFERICA DI CONTROLLO E AUTOMAZIONE (UPC)

Scala: = +

Foglio 26 | Segue 27

UNITA' PERIFERICA DI CONTROLLO E AUTOMAZIONE – UPC

	POSIZIONE COMMUTATORE 43CB		COMUNE	SCATTO INTERRUTTORE QF1cc	SCATTO INTERRUTTORE QF2cc	COMUNE	INGRESSO DISPONIBILE	SCATTO INTERRUTTORE QF4cc	COMUNE	SCATTO INTERRUTTORE QF5cc	SCATTO INTERRUTTORE QF6cc	COMUNE
	POSIZIONE I	POSIZIONE II										

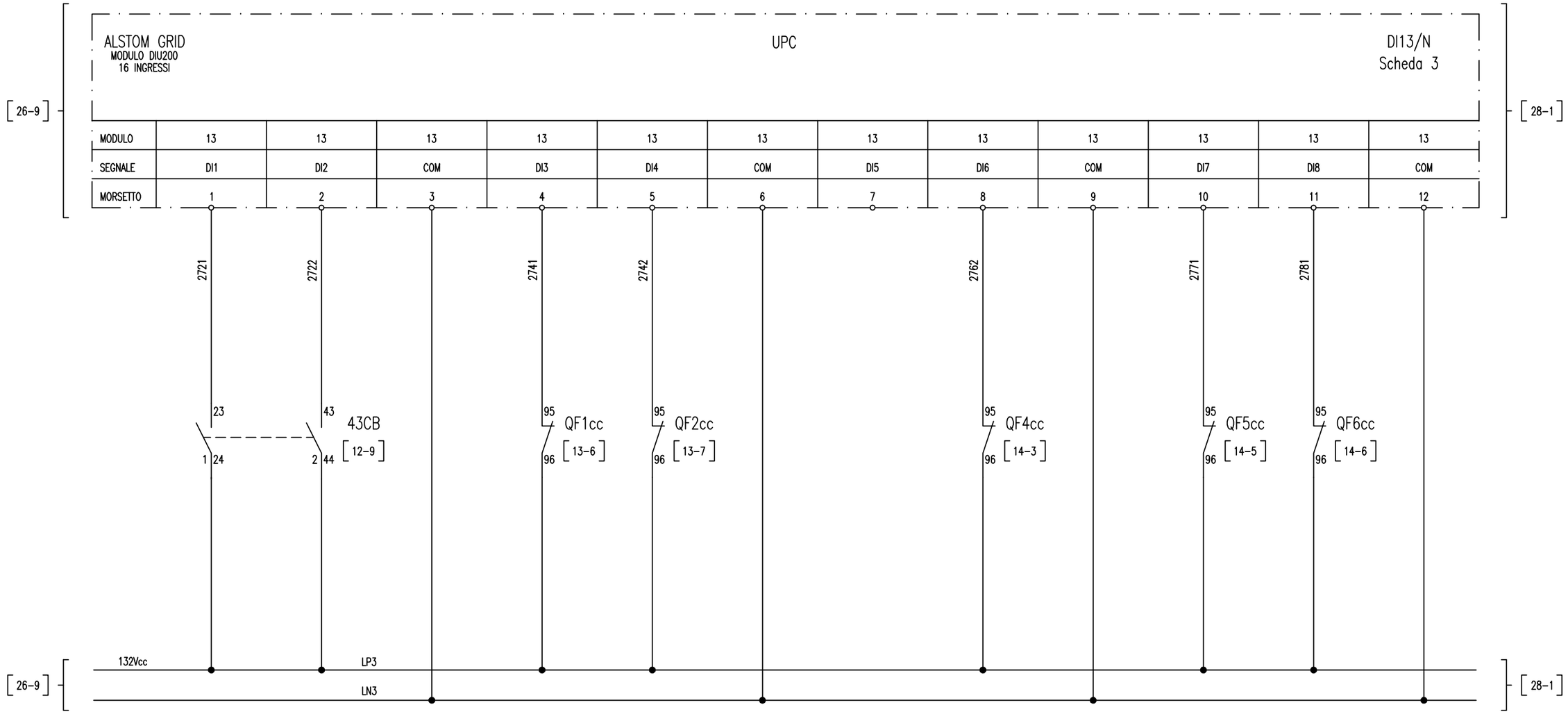

All rights are reserved for this document, even in case of issuance of a patent and registration of another industrial rigth. Misapplication, in particular reproduction or handing over to third parties is prohibited and actionable under civil and criminal law.

A termini di legge ci riserviamo la proprieta' di questo documento con divieto di riprodurlo, di consegnarlo o di renderlo comunque noto a ditte concorrenti o a terzi senza nostra autorizzazione.

Mod.		Data	Firma
	Dis.		
	Contr.		
	Approv.		

N.ro Documento RFI:

Commessa	Lotto	Fase	Ente	Tipo Doc.	Opera/Disciplina	Progr.	Rev.
IF28	01	E	ZZ	DX	SE0200	030	B

Quadro servizi ausiliari c.c. – QSAcc

Titolo:
UNITA' PERIFERICA DI CONTROLLO E AUTOMAZIONE (UPC) INGRESSI DIGITALI (DI)

Scala: = +

Foglio 27 | Segue 28

UNITA' PERIFERICA DI CONTROLLO E AUTOMAZIONE – UPC

	SCATTO INTERRUTTORE QF7cc	SCATTO INTERRUTTORE QF8cc	COMUNE	SCATTO INTERRUTTORE QF9cc	SCATTO INTERRUTTORE QF10cc	COMUNE	SCATTO INTERRUTTORE QF11cc	SCATTO INTERRUTTORE QF12cc	COMUNE	SCATTO INTERRUTTORE QF13cc	SCATTO INTERRUTTORE QF14cc	COMUNE

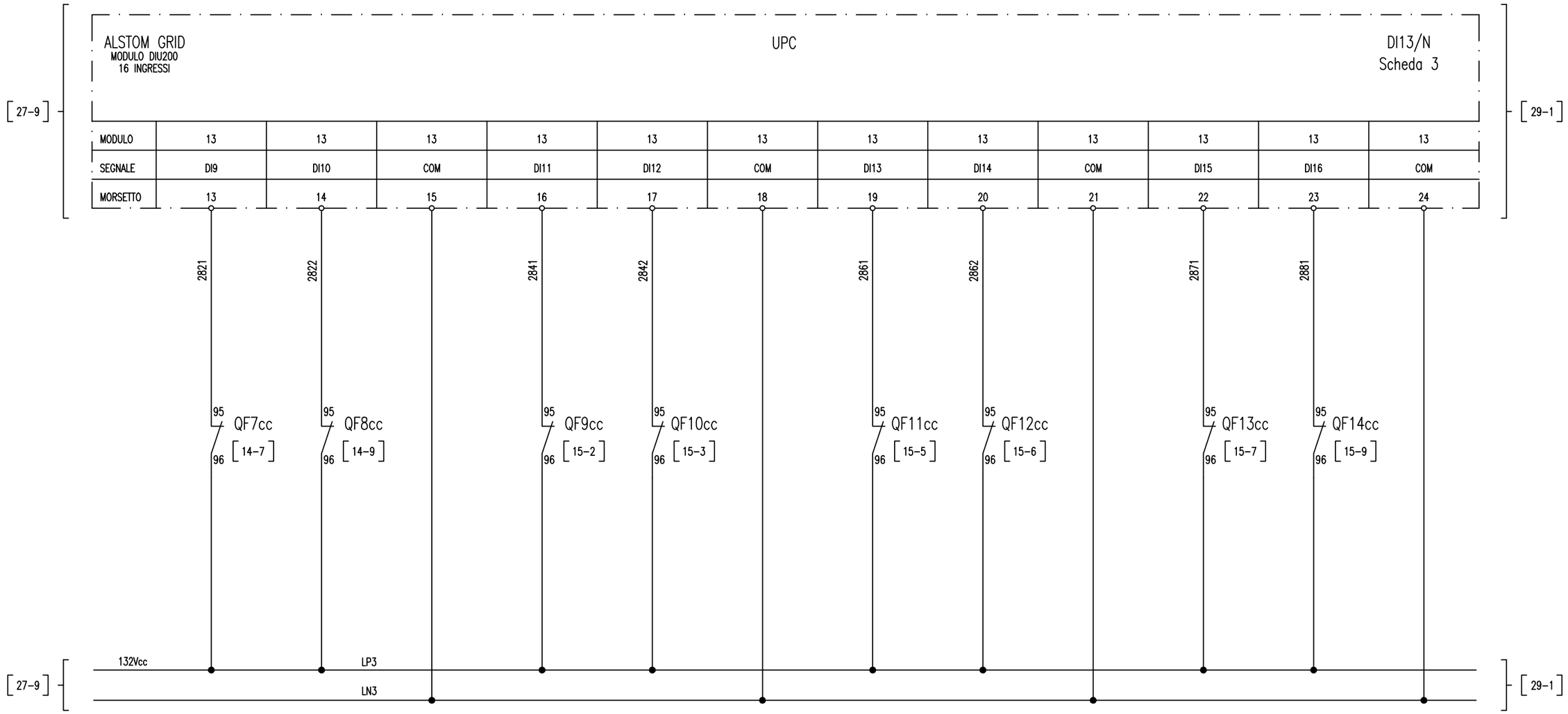

All rigths are reserved for this document, even in case of issuance of a patent and registration of another industrial rigth. Misapplication, in particular reproduction or handing over to third parties is prohibited and actionable under civil and criminal law.

A termini di legge ci riserviamo la proprietà di questo documento con divieto di riprodurlo, di consegnarlo o di renderlo comunque noto a ditte concorrenti o a terzi senza nostra autorizzazione.

Mod.			Mod.			Data	Firma
					Dis.		
					Contr.		
					Approv.		

N.ro Documento RFI:

Commessa	Lotto	Fase	Ente	Tipo Doc.	Opera/Disciplina	Progr.	Rev.
IF28	01	E	ZZ	DX	SE0200	030	B

Quadro servizi ausiliari c.c. – QSAcc

Titolo:
UNITA' PERIFERICA DI CONTROLLO E AUTOMAZIONE (UPC) INGRESSI DIGITALI (DI)

Scala: =
+

Foglio 28 | Segue 29

UNITA' PERIFERICA DI CONTROLLO E AUTOMAZIONE – UPC

	SCATTO INTERRUTTORE QF15cc	SCATTO INTERRUTTORE QF16cc	COMUNE	SCATTO INTERRUTTORE QF17cc	SCATTO INTERRUTTORE QF18cc	COMUNE	SCATTO INTERRUTTORE QF19cc	SCATTO INTERRUTTORE QF20cc	COMUNE	SCATTO INTERRUTTORE QF21cc	SCATTO INTERRUTTORE QF22cc	COMUNE

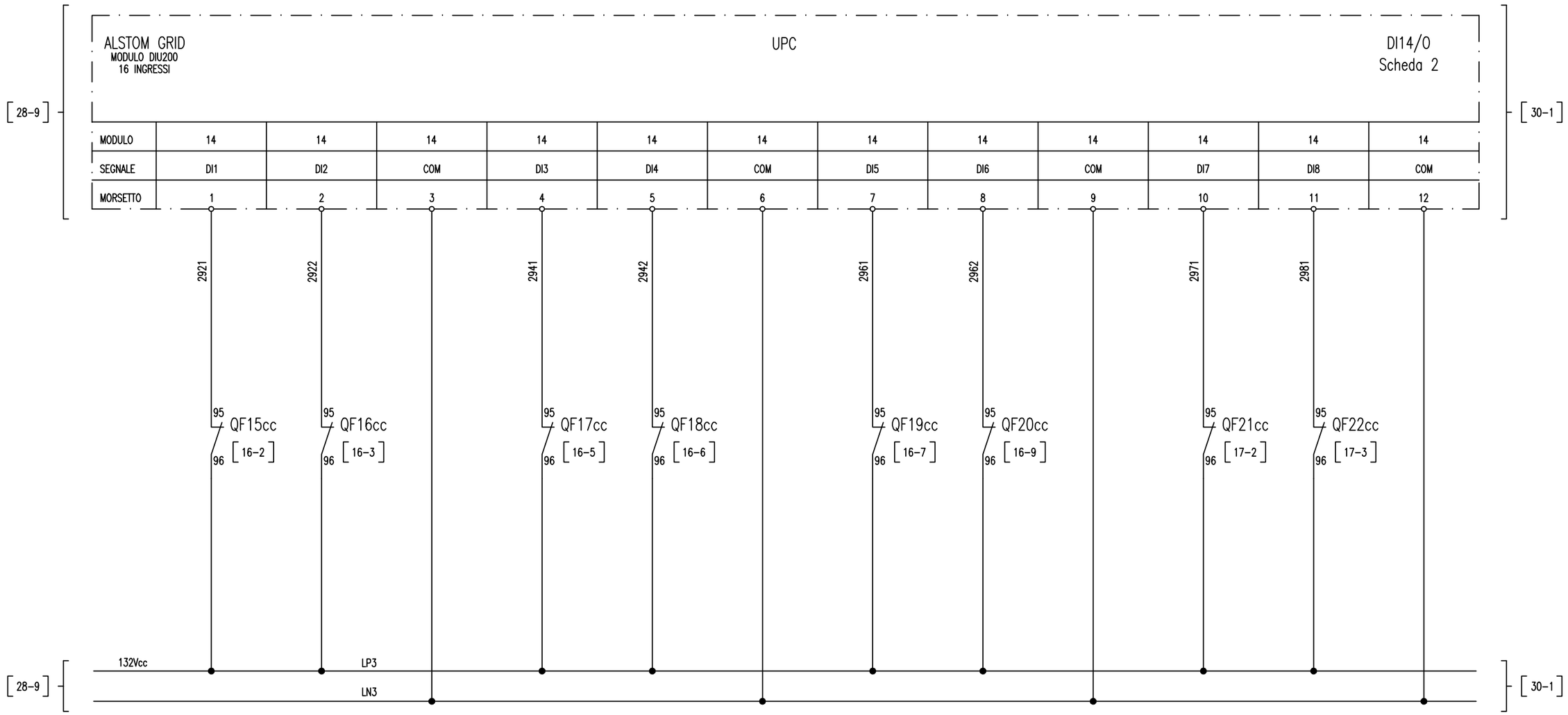

All rigths are reserved for this document, even in case of issuance of a patent and registration of another industrial rigth. Misapplication, in particular reproduction or handing over to third parties is prohibited and actionable under civil and criminal law.

A termini di legge ci riserviamo la proprietà di questo documento con divieto di riprodurlo, di consegnarlo o di renderlo comunque noto a ditte concorrenti o a terzi senza nostra autorizzazione.

Mod.			Mod.			Data	Firma
					Dis.		
					Contr.		
					Approv.		

N.ro Documento RFI:

Commessa	Lotto	Fase	Ente	Tipo Doc.	Opera/Disciplina	Progr.	Rev.
IF28	01	E	ZZ	DX	SE0200	030	B

Quadro servizi ausiliari c.c. – QSAcc

Titolo: UNITA' PERIFERICA DI CONTROLLO E AUTOMAZIONE (UPC) INGRESSI DIGITALI (DI)

Scala: = +

Foglio 29 | Segue 30

UNITA' PERIFERICA DI CONTROLLO E AUTOMAZIONE – UPC

	SCATTO INTERRUTTORE QF23cc	SCATTO INTERRUTTORE QF24cc	COMUNE	SCATTO INTERRUTTORE QF25cc	SCATTO INTERRUTTORE QF26cc	COMUNE	SCATTO INTERRUTTORE QF27cc	SCATTO INTERRUTTORE QF28cc	COMUNE	SCATTO INTERRUTTORE QF29cc	SCATTO INTERRUTTORE QF30cc	COMUNE

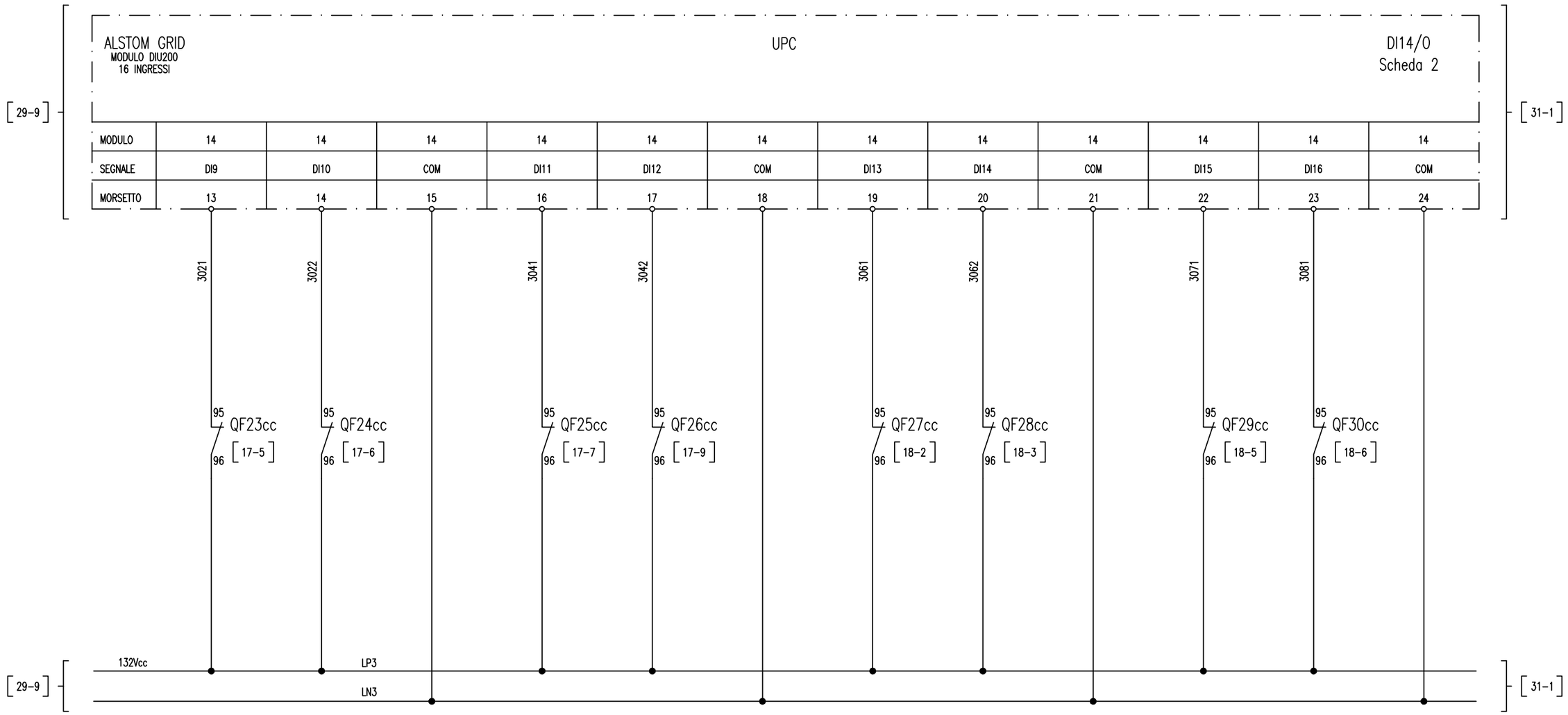

All rights are reserved for this document, even in case of issuance of a patent and registration of another industrial rigth. Misapplication, in particular reproduction or handing over to third parties is prohibited and actionable under civil and criminal law.

A termini di legge ci riserviamo la proprietà di questo documento con divieto di riprodurlo, di consegnarlo o di renderlo comunque noto a ditte concorrenti o a terzi senza nostra autorizzazione.

Mod.			Mod.			Data	Firma
					Dis.		
					Contr.		
					Approv.		

N.ro Documento RFI:

Commessa	Lotto	Fase	Ente	Tipo Doc.	Opera/Disciplina	Progr.	Rev.
IF28	01	E	ZZ	DX	SE0200	030	B

Quadro servizi ausiliari c.c. – QSAcc

Titolo: UNITA' PERIFERICA DI CONTROLLO E AUTOMAZIONE (UPC) INGRESSI DIGITALI (DI)

Scala: = +

Foglio 30 | Segue 31

UNITA' PERIFERICA DI CONTROLLO E AUTOMAZIONE – UPC

	SCATTO INTERRUTTORE QF31cc	SCATTO INTERRUTTORE QF32cc	COMUNE	SCATTO INTERRUTTORE QF33cc	SCATTO INTERRUTTORE QF34cc	COMUNE	SCATTO INTERRUTTORE QF35cc	SCATTO INTERRUTTORE QF36cc	COMUNE	SCATTO INTERRUTTORE QF37cc	SCATTO INTERRUTTORE QF38cc	COMUNE

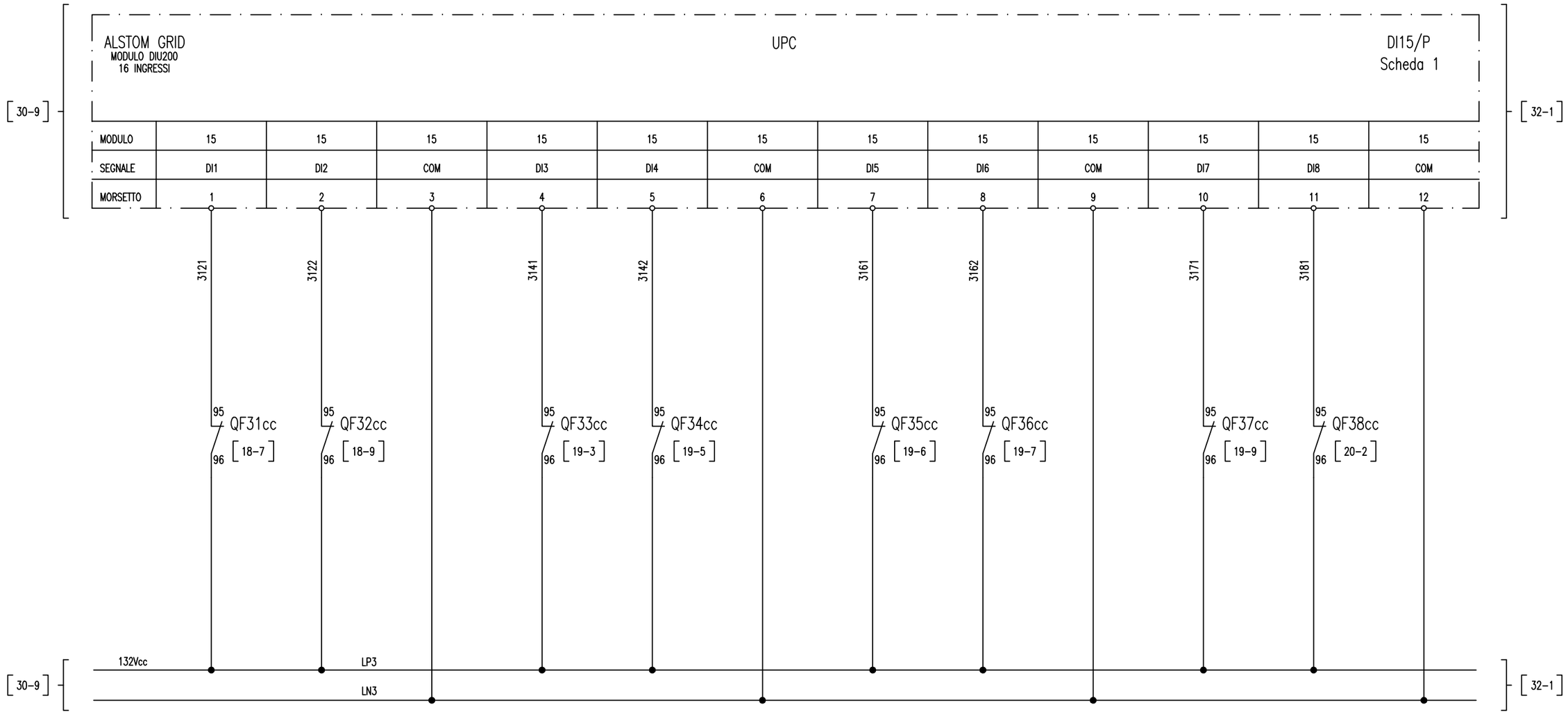

All rights are reserved for this document, even in case of issuance of a patent and registration of another industrial rigth. Misapplication, in particular reproduction or handing over to third parties is prohibited and actionable under civil and criminal law.

A termini di legge ci riserviamo la proprietà di questo documento con divieto di riprodurlo, di consegnarlo o di renderlo comunque noto a ditte concorrenti o a terzi senza nostra autorizzazione.

Mod.			Mod.			Data	Firma
					Dis.		
					Contr.		
					Approv.		

N.ro Documento RFI:

Commessa	Lotto	Fase	Ente	Tipo Doc.	Opera/Disciplina	Progr.	Rev.
IF28	01	E	ZZ	DX	SE0200	030	B

Quadro servizi ausiliari c.c. – QSAcc

Titolo:
UNITA' PERIFERICA DI CONTROLLO E AUTOMAZIONE (UPC) INGRESSI DIGITALI (DI)

Scala: = +

Foglio 31 | Segue 32

UNITA' PERIFERICA DI CONTROLLO E AUTOMAZIONE – UPC

	SCATTO INTERRUTTORE QF39cc	SCATTO INTERRUTTORE QF40cc	COMUNE	SCATTO INTERRUTTORE QF41cc	SCATTO INTERRUTTORE QF42cc	COMUNE	POLO +/– A TERRA	APERTURA GENERALE SSE DI EMERGENZA DA PAG	COMUNE	APERTURA GENERALE EMERGENZA SEZIONE 3,6kVcc	RIPRISTINO APERTURA GENERALE DA PULSANTE / UPC	COMUNE
MODULO	15	15	15	15	15	15	15	15	15	15	15	15
SEGNALE	DI9	DI10	COM	DI11	DI12	COM	DI13	DI14	COM	DI15	DI16	COM
MORSETTO	13	14	15	16	17	18	19	20	21	22	23	24

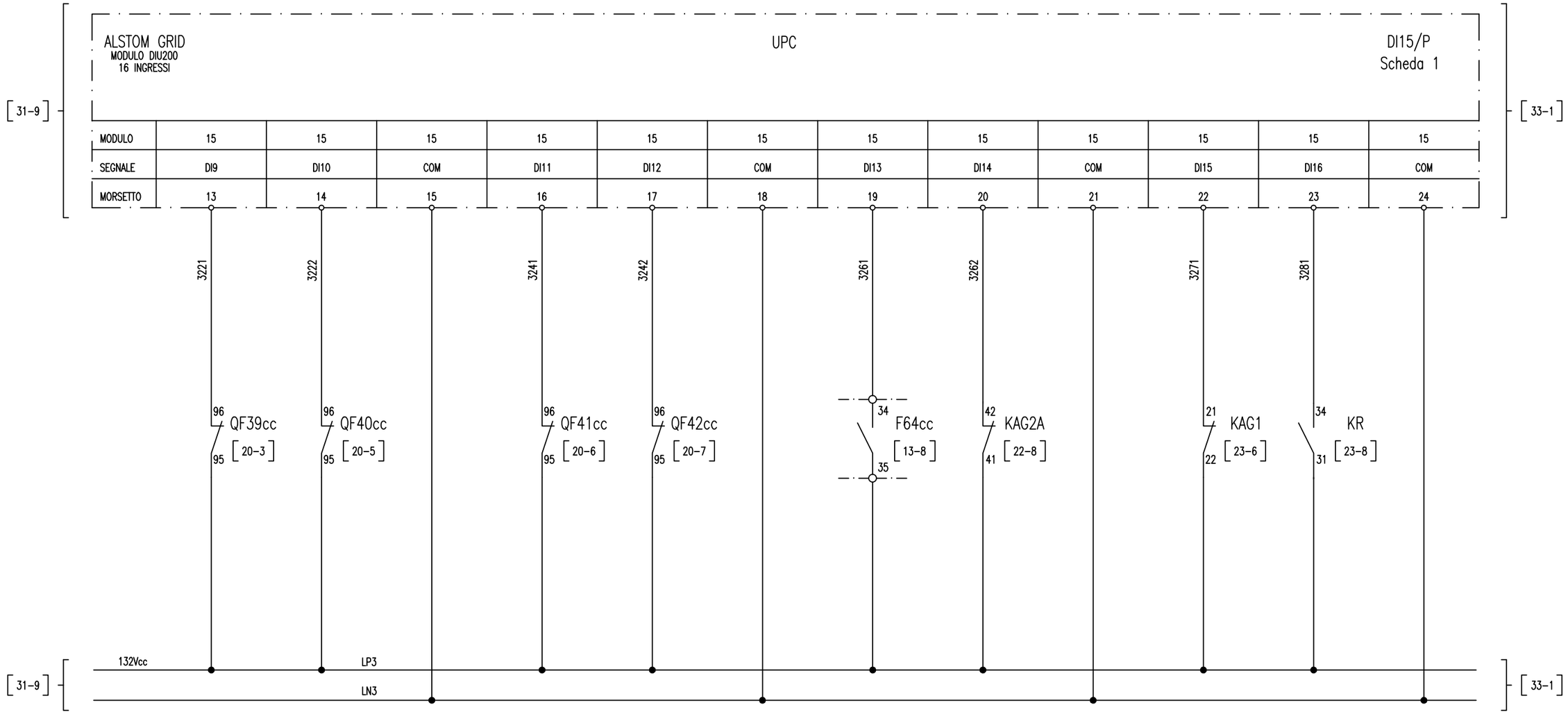

All rights are reserved for this document, even in case of issuance of a patent and registration of another industrial rigth. Misapplication, in particular reproduction or handing over to third parties is prohibited and actionable under civil and criminal law.

A termini di legge ci riserviamo la proprietà di questo documento con divieto di riprodurlo, di consegnarlo o di renderlo comunque noto a ditte concorrenti o a terzi senza nostra autorizzazione.

Mod.		Mod.			Data	Firma
				Dis.		
				Contr.		
				Approv.		

N.ro Documento RFI:

Commessa	Lotto	Fase	Ente	Tipo Doc.	Opera/Disciplina	Progr.	Rev.
IF28	01	E	ZZ	DX	SE0200	030	B

Quadro servizi ausiliari c.c. – QSAcc

Titolo: UNITA' PERIFERICA DI CONTROLLO E AUTOMAZIONE (UPC) INGRESSI DIGITALI (DI)

Scala: = +

Foglio 32 | Segue 33

UNITA' PERIFERICA DI CONTROLLO E AUTOMAZIONE – UPC

	INGRESSO DISPONIBILE	DIAGNOSTICA PULSANTI DI EMERGENZA PAG7 INTERVENUTO	COMUNE	DIAGNOSTICA PULSANTI DI EMERGENZA PAG1 INTERVENUTO	DIAGNOSTICA PULSANTI DI EMERGENZA PAG2 INTERVENUTO	COMUNE	DIAGNOSTICA PULSANTI DI EMERGENZA PAG3 INTERVENUTO	DIAGNOSTICA PULSANTI DI EMERGENZA PAG4 INTERVENUTO	COMUNE	DIAGNOSTICA PULSANTI DI EMERGENZA PAG5 INTERVENUTO	DIAGNOSTICA PULSANTI DI EMERGENZA PAG6 INTERVENUTO	COMUNE
MODULO	16	16	16	16	16	16	16	16	16	16	16	16
SEGNALE	DI1	DI2	COM	DI3	DI4	COM	DI5	DI6	COM	DI7	DI8	COM
MORSETTO	1	2	3	4	5	6	7	8	9	10	11	12

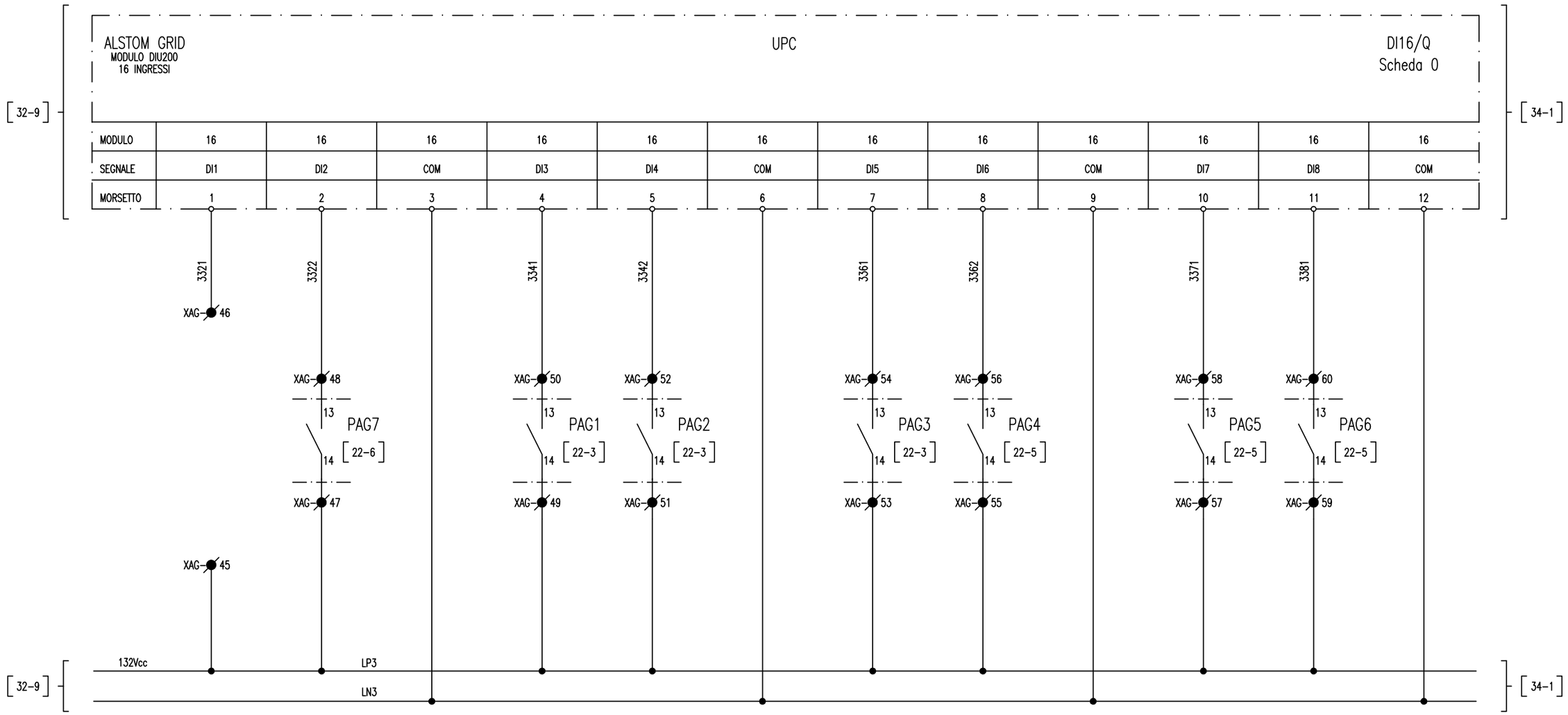

All rights are reserved for this document, even in case of issuance of a patent and registration of another industrial rigth. Misapplication, in particular reproduction or handing over to third parties is prohibited and actionable under civil and criminal law.

A termini di legge ci riserviamo la proprieta' di questo documento con divieto di riprodurlo, di consegnarlo o di renderlo comunque noto a ditte concorrenti o a terzi senza nostra autorizzazione.

Mod.		Data	Firma
	Dis.		
	Contr.		
	Approv.		

N.ro Documento RFI:

Commessa	Lotto	Fase	Ente	Tipo Doc.	Opera/Disciplina	Progr.	Rev.
IF28	01	E	ZZ	DX	SE0200	030	B

Quadro servizi ausiliari c.c. – QSAcc

Titolo: UNITA' PERIFERICA DI CONTROLLO E AUTOMAZIONE (UPC) INGRESSI DIGITALI (DI)

Scala: = +

Foglio 33 | Segue 34

UNITA' PERIFERICA DI CONTROLLO E AUTOMAZIONE – UPC

	DIAGNOSTICA PULSANTI DI EMERGENZA PAG6 INTERVENUTO	DIAGNOSTICA PULSANTI DI EMERGENZA PAG6 INTERVENUTO	COMUNE	SEZIONATORE QC APERTO (QUPC-SC)	INGRESSO DISPONIBILE	COMUNE	INGRESSO DISPONIBILE	INGRESSO DISPONIBILE	COMUNE	INGRESSO DISPONIBILE	INGRESSO DISPONIBILE	COMUNE
MODULO	16	16	16	16	16	16	16	16	16	16	16	16
SEGNALE	DI9	DI10	COM	DI11	DI12	COM	DI13	DI14	COM	DI15	DI16	COM
MORSETTO	13	14	15	16	17	18	19	20	21	22	23	24

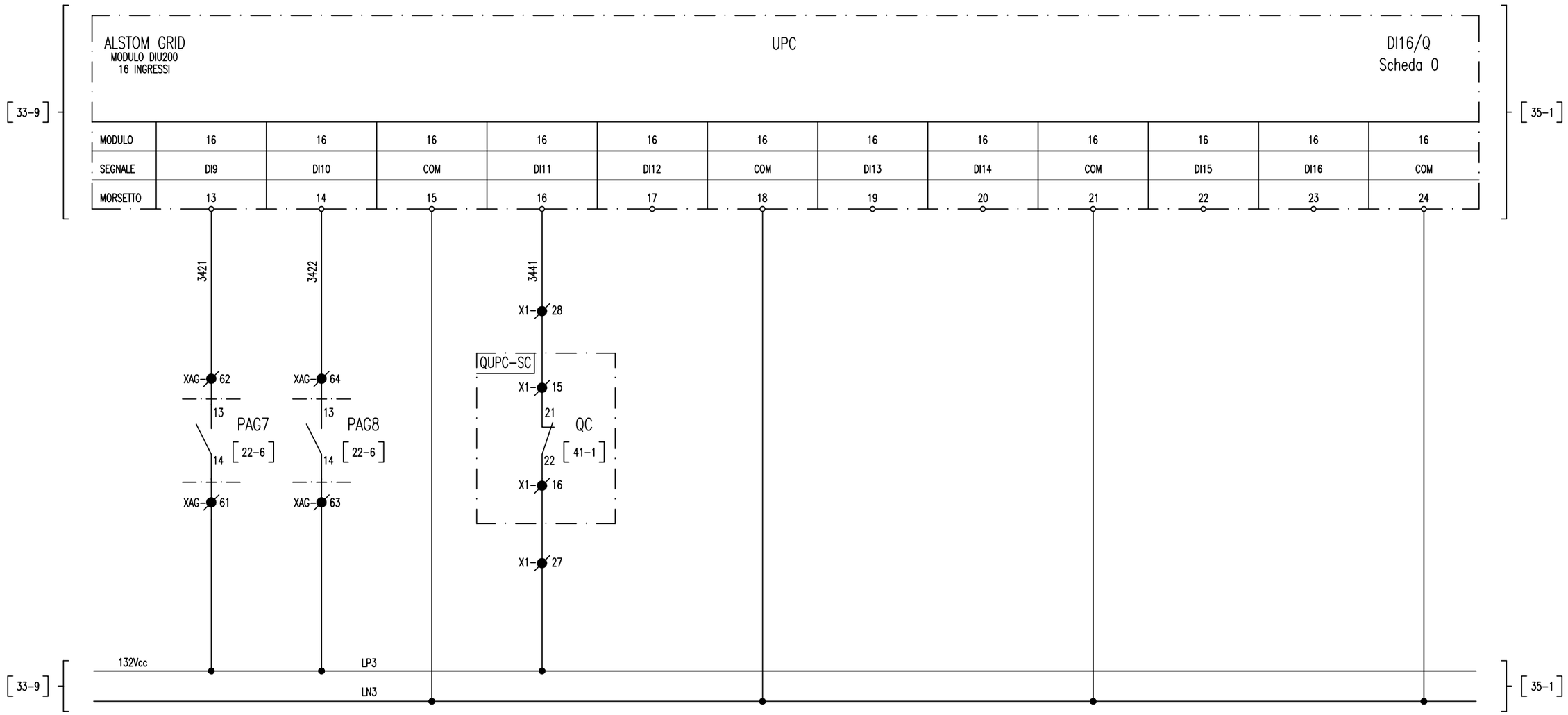

All rights are reserved for this document, even in case of issuance of a patent and registration of another industrial rigth. Misapplication, in particular reproduction or handing over to third parties is prohibited and actionable under civil and criminal law.

A termini di legge ci riserviamo la proprieta' di questo documento con divieto di riprodurlo, di consegnarlo o di renderlo comunque noto a ditte concorrenti o a terzi senza nostra autorizzazione.

Mod.			Mod.			Data	Firma
					Dis.		
					Contr.		
					Approv.		

N.ro Documento RFI:

Commessa	Lotto	Fase	Ente	Tipo Doc.	Opera/Disciplina	Progr.	Rev.
IF28	01	E	ZZ	DX	SE0200	030	B

Quadro servizi ausiliari c.c. – QSAcc

Titolo:
UNITA' PERIFERICA DI CONTROLLO E AUTOMAZIONE (UPC) INGRESSI DIGITALI (DI)

Scala: = +

Foglio 34 | Segue 35

UNITA' PERIFERICA DI CONTROLLO E AUTOMAZIONE – UPC

	COMANDO APERTURA GENERALE	COMANDO RIPRISTINO APERTURA GENERALE	USCITA DISPONIBILE	USCITA DISPONIBILE	USCITA DISPONIBILE	USCITA DISPONIBILE	USCITA DISPONIBILE	USCITA DISPONIBILE	NON CABLATO	USCITA DISPONIBILE	USCITA DISPONIBILE

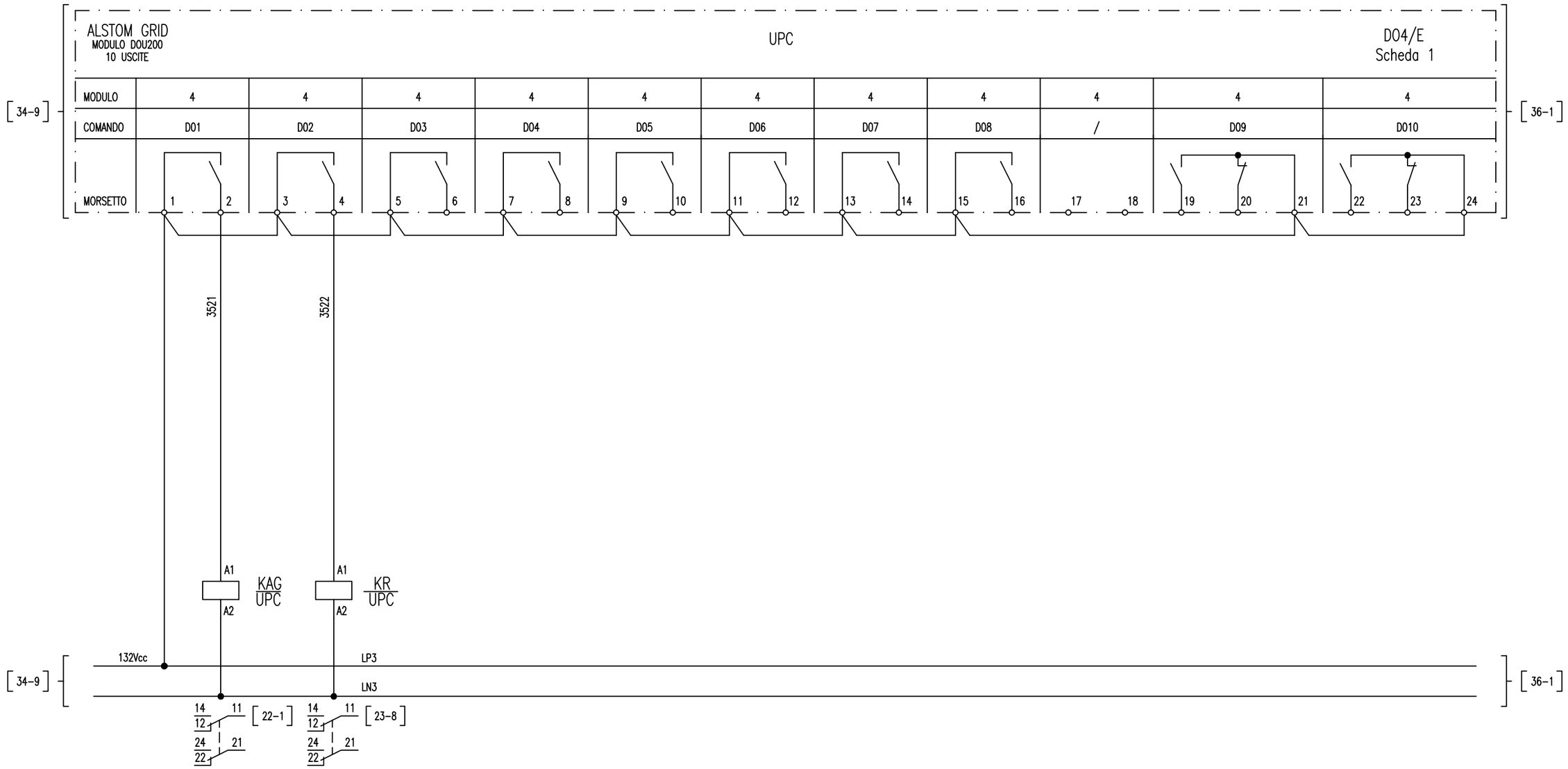

All rights are reserved for this document, even in case of issuance of a patent and registration of another industrial rigth. Misapplication, in particular reproduction or handing over to third parties is prohibited and actionable under civil and criminal law.

A termini di legge ci riserviamo la proprietà di questo documento con divieto di riprodurlo, di consegnarlo o di renderlo comunque noto a ditte concorrenti o a terzi senza nostra autorizzazione.

Mod.		Mod.			Data	Firma
				Dis.		
				Contr.		
				Approv.		

N.ro Documento RFI:

Commessa	Lotto	Fase	Ente	Tipo Doc.	Opera/Disciplina	Progr.	Rev.
IF28	01	E	ZZ	DX	SE0200	030	B

Quadro servizi ausiliari c.c. – QSAcc

Titolo:
UNITA' PERIFERICA DI CONTROLLO E AUTOMAZIONE (UPC) USCITE DIGITALI (DO)

Scala: = +

Foglio 35 | Segue 36

UNITA' PERIFERICA DI CONTROLLO E AUTOMAZIONE – UPC

	MISURA DI CORRENTE	MISURA DI TENSIONE	NON CABLATO	GROUND	QSDG MISURA DI TEMPERATURA ESTERNA	INGRESSO DISPONIBILE	NON CABLATO	GROUND

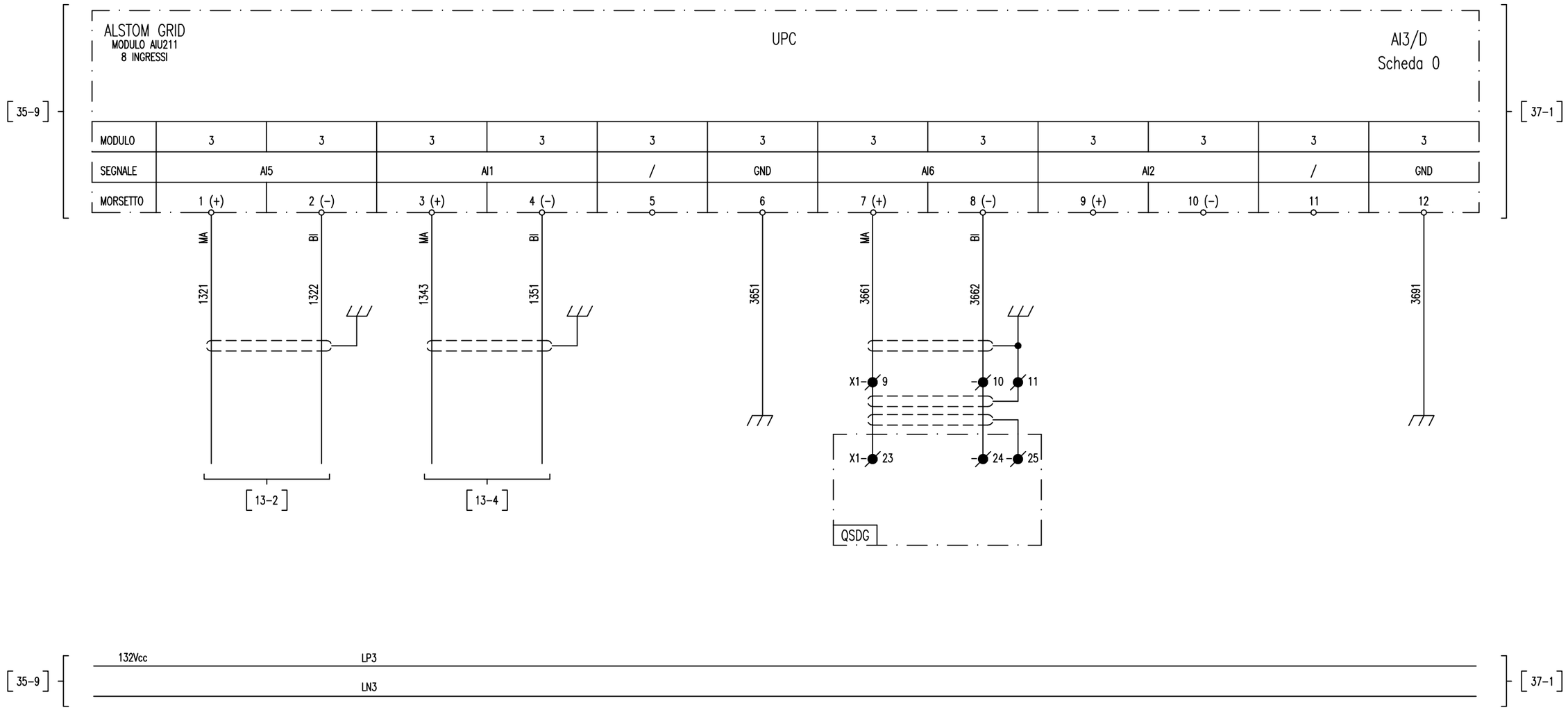

All rights are reserved for this document, even in case of issuance of a patent and registration of another industrial rigth. Misapplication, in particular reproduction or handing over to third parties is prohibited and actionable under civil and criminal law.

A termini di legge ci riserviamo la proprieta' di questo documento con divieto di riprodurlo, di consegnarlo o di renderlo comunque noto a ditte concorrenti o a terzi senza nostra autorizzazione.

Mod.		Mod.			Data	Firma
				Dis.		
				Contr.		
				Approv.		

N.ro Documento RFI:

Commessa	Lotto	Fase	Ente	Tipo Doc.	Opera/Disciplina	Progr.	Rev.
IF28	01	E	ZZ	DX	SE0200	030	B

Quadro servizi ausiliari c.c. – QSAcc

Titolo:
UNITA' PERIFERICA DI CONTROLLO E AUTOMAZIONE (UPC) INGRESSI ANALOGICI (AI)

Scala: = +

Foglio 36 Segue 37

UNITA' PERIFERICA DI CONTROLLO E AUTOMAZIONE – UPC

	INGRESSO DISPONIBILE	INGRESSO DISPONIBILE	NON CABLATO	GROUND	INGRESSO DISPONIBILE	INGRESSO DISPONIBILE	NON CABLATO	GROUND	

[36-9]

ALSTOM GRID
MODULO AIU211
8 INGRESSI

UPC

AI3/D
Scheda 0

MODULO	3	3	3	3	3	3	3	3	3	3	3	3
SEGNALE	AI7		AI3		/	GND	AI8		AI4		/	GND
MORSETTO	13 (+)	14 (-)	15 (+)	16 (-)	17	18	19 (+)	20 (-)	21 (+)	22 (-)	23	24

3751

3791

[36-9]

132Vcc LP3

LN3

All rights are reserved for this document, even in case of issuance of a patent and registration of another industrial rigth. Misapplication, in particular reproduction or handing over to third parties is prohibited and actionable under civil and criminal law.

A termini di legge ci riserviamo la proprieta' di questo documento con divieto di riprodurlo, di consegnarlo o di renderlo comunque noto a ditte concorrenti o a terzi senza nostra autorizzazione.

Mod.			Mod.				Data	Firma
						Dis.		
						Contr.		
						Approv.		

N.ro Documento RFI:

Commessa	Lotto	Fase	Ente	Tipo Doc.	Opera/Disciplina	Progr.	Rev.
IF28	01	E	ZZ	DX	SE0200	030	B

Quadro servizi ausiliari c.c. – QSAcc

Titolo:
UNITA' PERIFERICA DI CONTROLLO
E AUTOMAZIONE (UPC)
INGRESSI ANALOGICI (AI)

Scala: = +

Foglio 37 | Segue 40

CONTATTI IN USCITA

POSIZIONE INTERRUTTORE QCC		INTERRUTTORE QCC SCATTATO		POSIZIONE INTERRUTTORE QBA		INTERRUTTORE QBA SCATTATO		SCATTO INT. QF17cc	WATCH-DOG UPC
APERTO	CHIUSO			APERTO	CHIUSO				

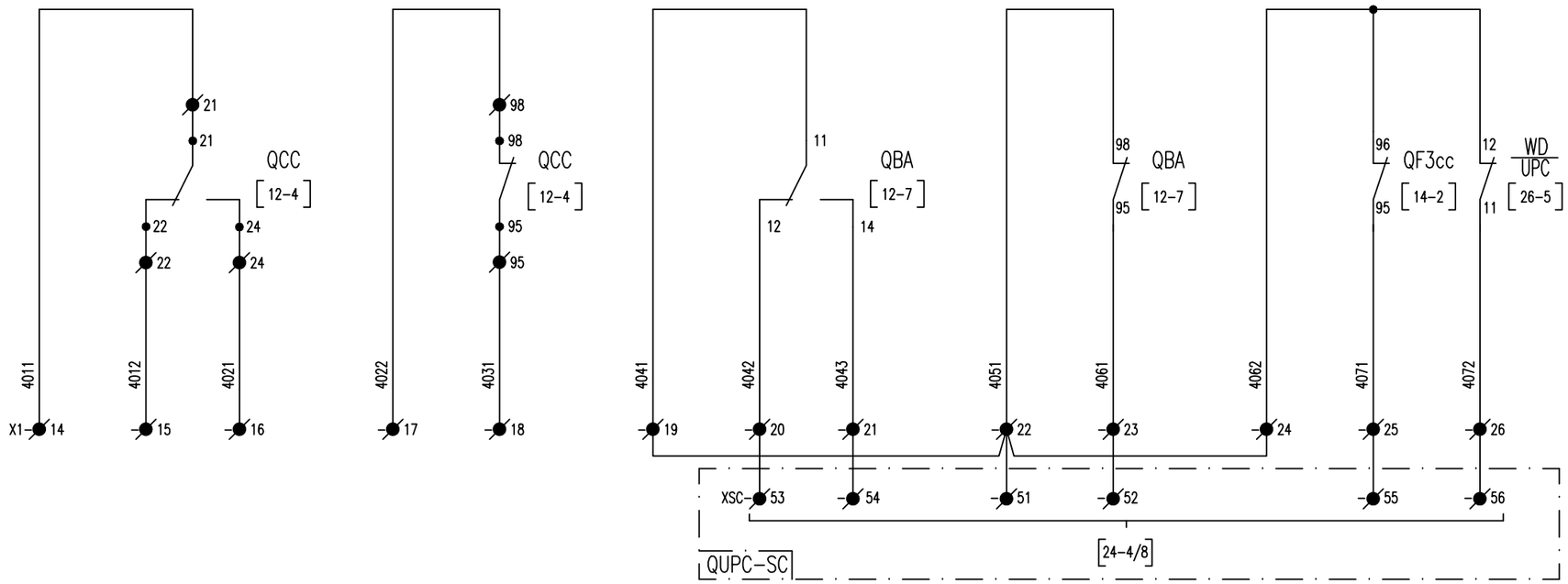

All rigths are reserved for this document, even in case of issuance of a patent and registration of another industrial rigth. Misapplication, in particular reproduction or handing over to third parties is prohibited and actionable under civil and criminal law.

A termini di legge ci riserviamo la proprieta' di questo documento con divieto di riprodurlo, di consegnarlo o di renderlo comunque noto a ditte concorrenti o a terzi senza nostra autorizzazione.

Mod.		Mod.			Data	Firma
				Dis.		
				Contr.		
				Approv.		

N.ro Documento RFI:

Commessa	Lotto	Fase	Ente	Tipo Doc.	Opera/Disciplina	Progr.	Rev.
IF28	01	E	ZZ	DX	SE0200	030	B

Quadro servizi ausiliari c.c. – QSAcc

Titolo: CONTATI IN USCITA

Scala: = +

Foglio 40 | Segue 41

CONTATTI IN USCITA APERTURA GENERALE SSE DI EMERGENZA

DISPONIBILE

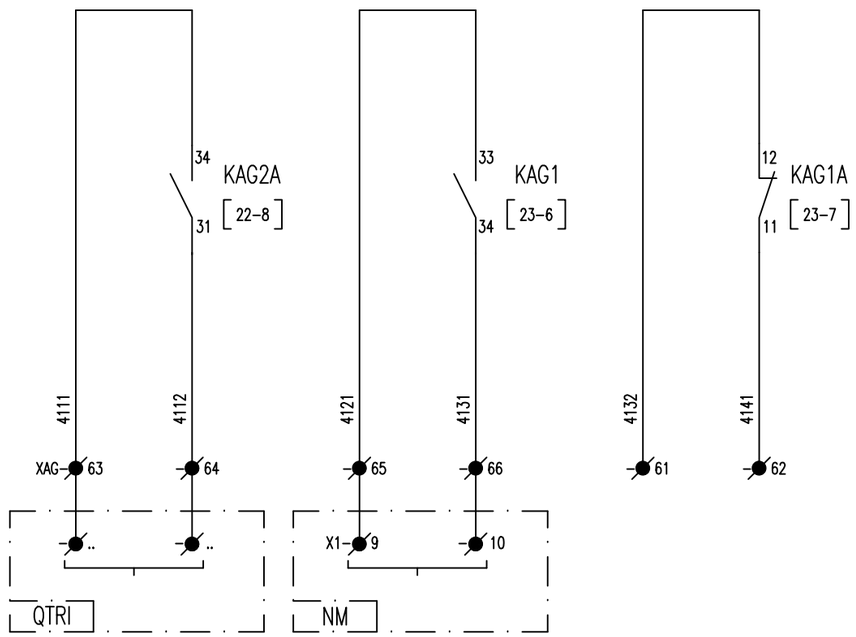

All rigths are reserved for this document, even in case of issuance of a patent and registration of another industrial rigth. Misapplication, in particular reproduction or handing over to third parties is prohibited and actionable under civil and criminal law.

A termini di legge ci riserviamo la proprieta' di questo documento con divieto di riprodurlo, di consegnarlo o di renderlo comunque noto a ditte concorrenti o a terzi senza nostra autorizzazione.

Mod.		Mod.			Data	Firma
				Dis.		
				Contr.		
				Approv.		

N.ro Documento RFI:

Commessa	Lotto	Fase	Ente	Tipo Doc.	Opera/Disciplina	Progr.	Rev.
IF28	01	E	ZZ	DX	SE0200	030	B

Quadro servizi ausiliari c.c. – QSAcc

Titolo: CONTATTI IN USCITA APERTURA GENERALE SSE DI EMERGENZA

Scala: = +

Foglio 41 | Segue 42

ALIMENTAZIONE 230V-50Hz	ILLUMINAZIONE INTERNA E SCALDIGLIA	ALIMENTAZIONE 230V-50Hz

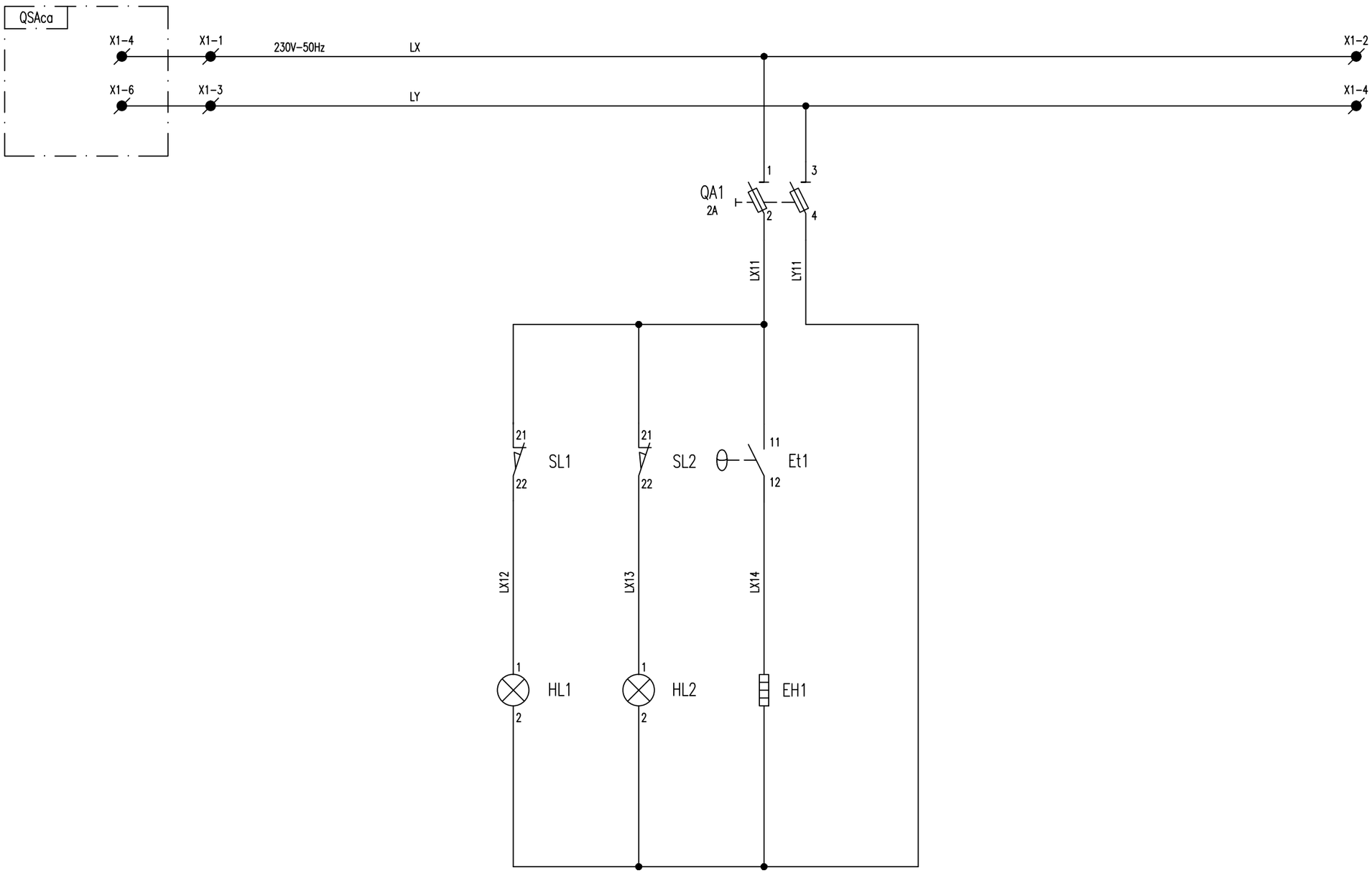

All rigths are reserved for this document, even in case of issuance of a patent and registration of another industrial rigth. Misapplication, in particular reproduction or handing over to third parties is prohibited and actionable under civil and criminal law.

A termini di legge ci riserviamo la proprieta' di questo documento con divieto di riprodurlo, di consegnarlo o di renderlo comunque noto a ditte concorrenti o a terzi senza nostra autorizzazione.

Mod.			Mod.			Data	Firma
					Dis.		
					Contr.		
					Approv.		

N.ro Documento RFI:

Commessa	Lotto	Fase	Ente	Tipo Doc.	Opera/Disciplina	Progr.	Rev.
IF28	01	E	ZZ	DX	SE0200	030	B

Quadro servizi ausiliari c.c. - QSAcc

Titolo: ILLUMINAZIONE INTERNA E SCALDIGLIE

Scala: =

+

Foglio 42

Segue /