Sezioni NV02 asse 5

SEZIONE N.: NV2A5-13
DIST. PROG.: 84.25

A	SCOTICO	mq	11.86
B	BONIFICA	mq	11.85
H	RIEMPIMENTO SCOTICO	mq	9.00
I	RIEMPIMENTO BONIFICA	mq	11.85
L	RILEVATO	mq	31.12
O	VEGETALE	mq	0.34
Q	FONDAZIONE	mq	2.18
T	ANTICAPILLARE	mq	11.58
ZH	FONDAZIONE MARCIAPIE	mq	0.27
a	USURA	m	14.12
b	BINDER	m	14.12
c	BASE	m	14.50
d	GEOTESSILE	m	31.04
e	INERBIMENTO	m	1.35
i	BASE MARCIAPIEDE	m	1.38

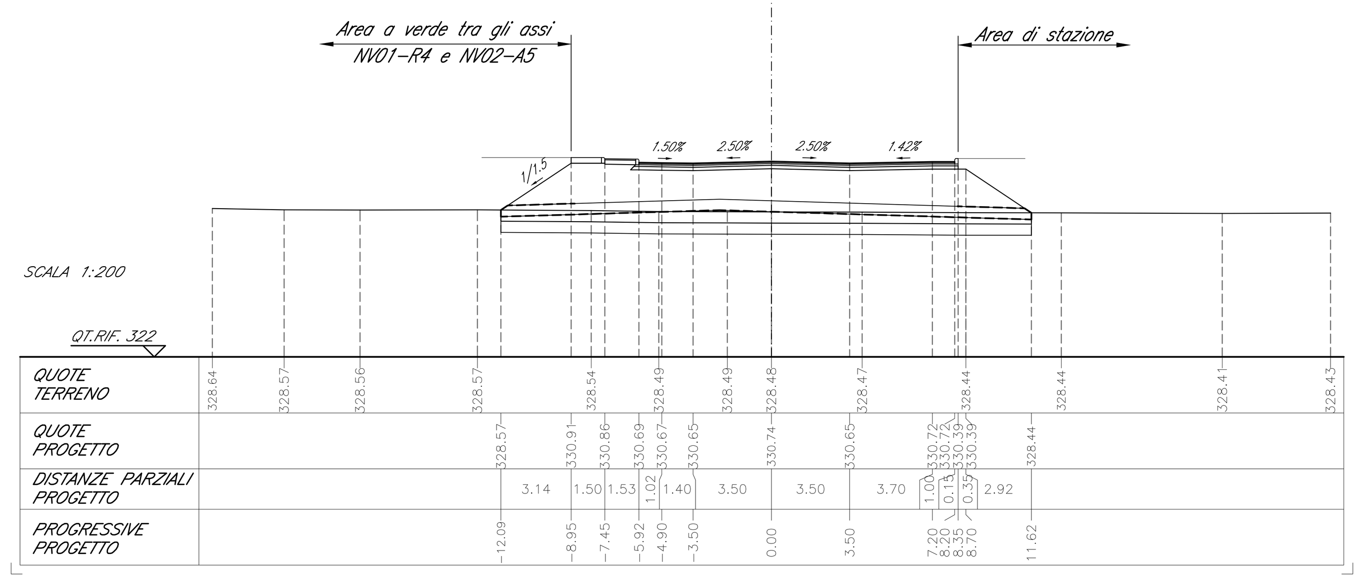

SEZIONE N.: NV2A5-14
DIST. PROG.: 87.68

A	SCOTICO	mq	13.16
B	BONIFICA	mq	13.17
H	RIEMPIMENTO SCOTICO	mq	9.96
I	RIEMPIMENTO BONIFICA	mq	13.17
L	RILEVATO	mq	33.96
O	VEGETALE	mq	0.34
Q	FONDAZIONE	mq	2.60
T	ANTICAPILLARE	mq	12.85
ZH	FONDAZIONE MARCIAPIE	mq	0.27
a	USURA	m	16.82
b	BINDER	m	16.82
c	BASE	m	17.20
d	GEOTESSILE	m	33.67
e	INERBIMENTO	m	1.35
i	BASE MARCIAPIEDE	m	1.38

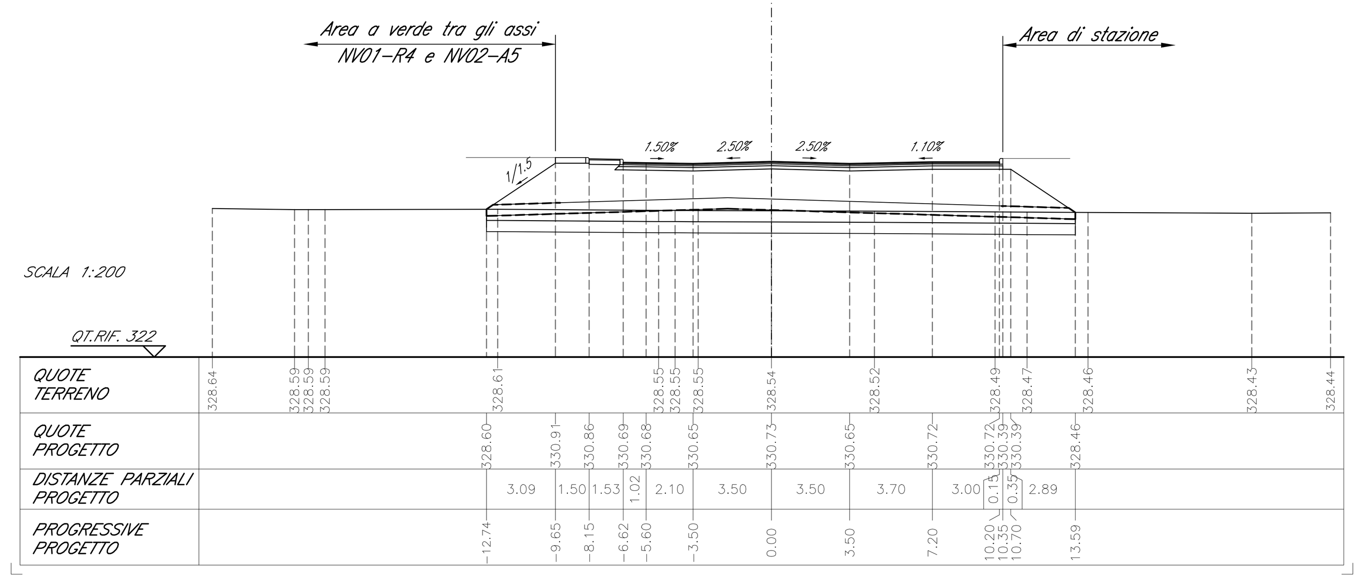

SEZIONE N.: NV2A5-15
DIST. PROG.: 95.48

A	SCOTICO	mq	13.84
B	BONIFICA	mq	13.84
H	RIEMPIMENTO SCOTICO	mq	10.26
I	RIEMPIMENTO BONIFICA	mq	13.84
L	RILEVATO	mq	33.43
O	VEGETALE	mq	0.34
Q	FONDAZIONE	mq	2.83
T	ANTICAPILLARE	mq	13.52
ZH	FONDAZIONE MARCIAPIE	mq	0.28
a	USURA	m	18.42
b	BINDER	m	18.42
c	BASE	m	18.80
d	GEOTESSILE	m	35.02
e	INERBIMENTO	m	1.35
i	BASE MARCIAPIEDE	m	1.38

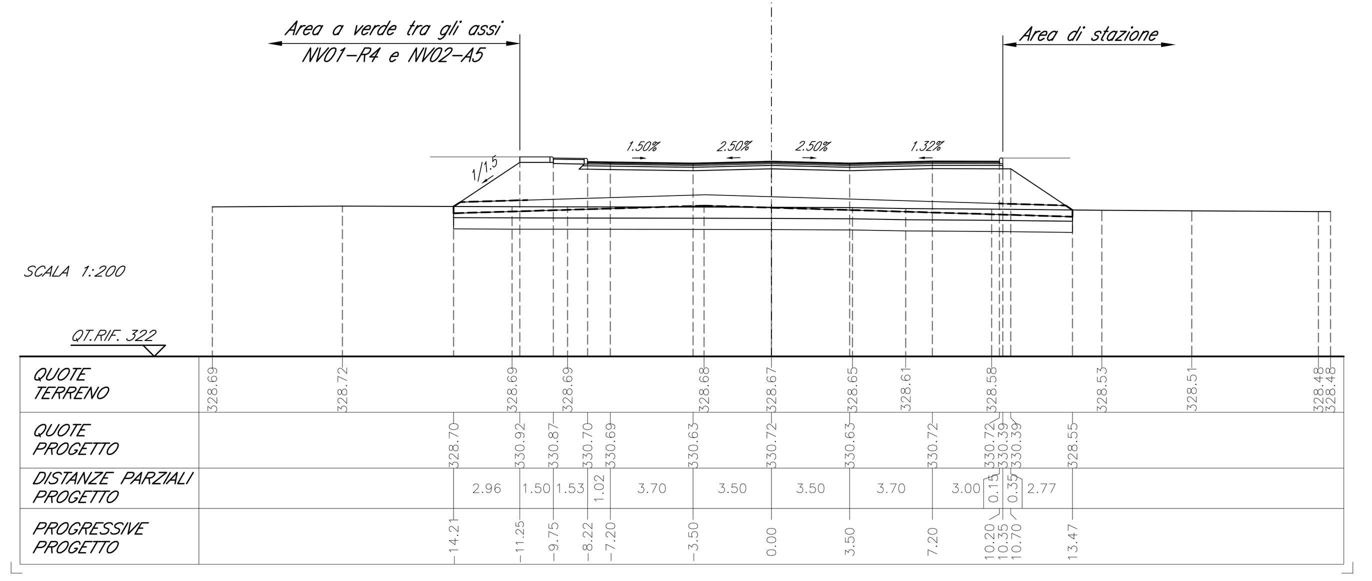

SEZIONE N.: NV2A5-16
DIST. PROG.: 105.16

A	SCOTICO	mq	14.65
B	BONIFICA	mq	14.64
H	RIEMPIMENTO SCOTICO	mq	11.05
I	RIEMPIMENTO BONIFICA	mq	14.64
L	RILEVATO	mq	32.47
O	VEGETALE	mq	0.34
Q	FONDAZIONE	mq	3.11
T	ANTICAPILLARE	mq	14.32
ZH	FONDAZIONE MARCIAPIE	mq	0.27
a	USURA	m	20.40
b	BINDER	m	20.40
c	BASE	m	20.78
d	GEOTESSILE	m	36.62
e	INERBIMENTO	m	1.35
i	BASE MARCIAPIEDE	m	1.35

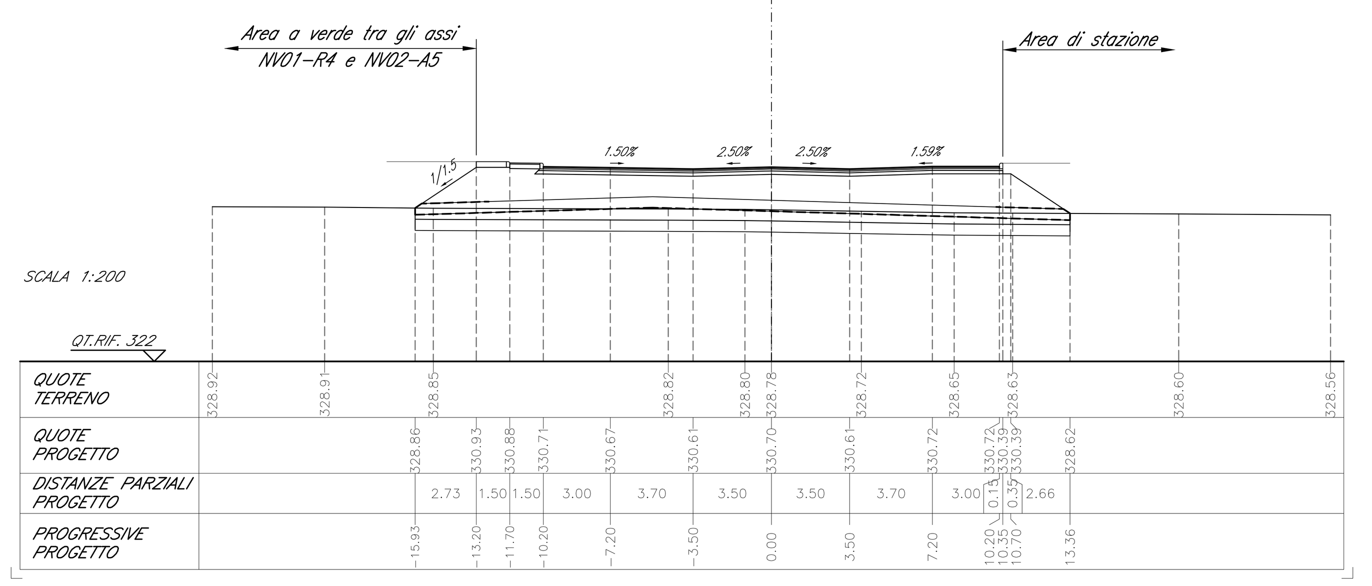

SEZIONE N.: NV2A5-17
DIST. PROG.: 115.61

A	SCOTICO	mq	14.41
B	BONIFICA	mq	14.43
H	RIEMPIMENTO SCOTICO	mq	11.28
I	RIEMPIMENTO BONIFICA	mq	14.43
L	RILEVATO	mq	28.43
O	VEGETALE	mq	0.34
Q	FONDAZIONE	mq	3.13
T	ANTICAPILLARE	mq	14.09
ZH	FONDAZIONE MARCIAPIE	mq	0.27
a	USURA	m	20.40
b	BINDER	m	20.40
c	BASE	m	20.78
d	GEOTESSILE	m	36.17
e	INERBIMENTO	m	1.35
i	BASE MARCIAPIEDE	m	1.35

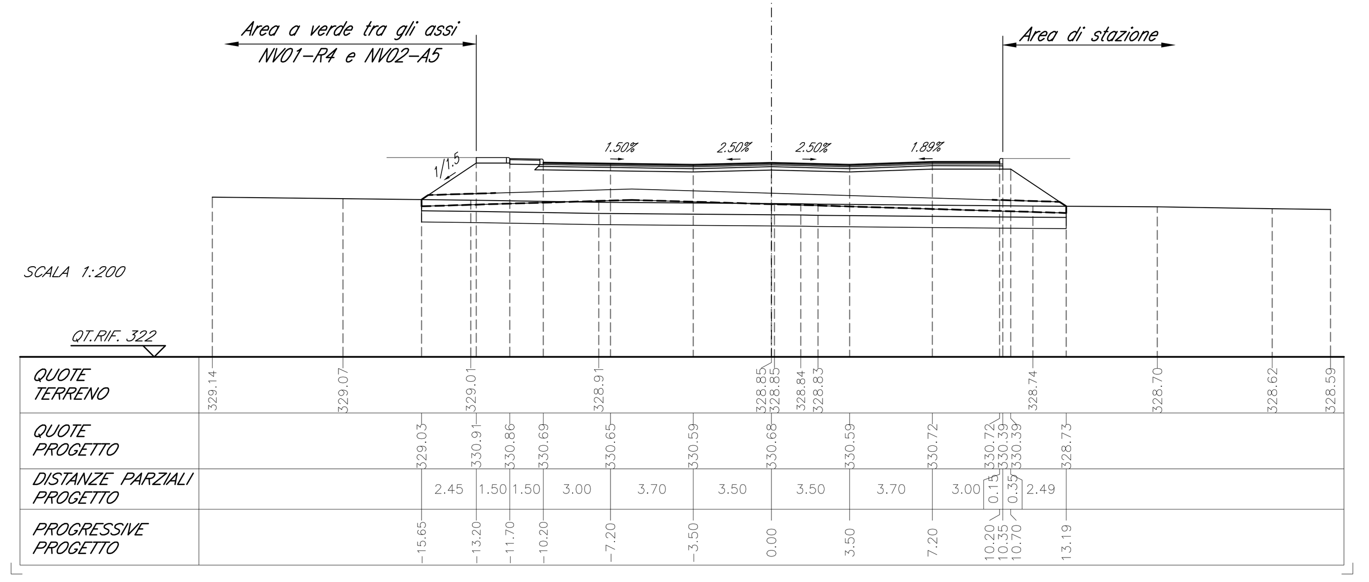

SEZIONE N.: NV2A5-18
DIST. PROG.: 126.61

A	SCOTICO	mq	14.21
B	BONIFICA	mq	14.18
H	RIEMPIMENTO SCOTICO	mq	9.80
I	RIEMPIMENTO BONIFICA	mq	14.18
L	RILEVATO	mq	24.78
O	VEGETALE	mq	0.34
Q	FONDAZIONE	mq	3.10
T	ANTICAPILLARE	mq	13.85
ZH	FONDAZIONE MARCIAPIE	mq	0.27
a	USURA	m	20.40
b	BINDER	m	20.40
c	BASE	m	20.78
d	GEOTESSILE	m	35.72
e	INERBIMENTO	m	1.35
i	BASE MARCIAPIEDE	m	1.35

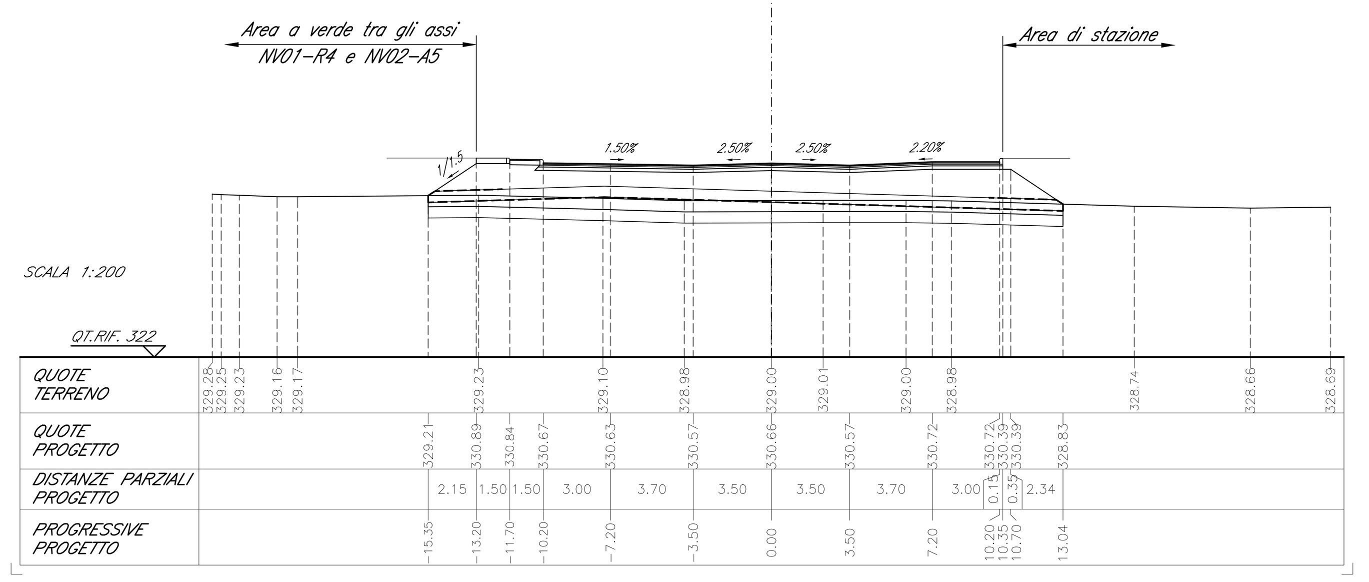

SEZIONE N.: NV2A5-19
DIST. PROG.: 137.24

A	SCOTICO	mq	13.93
B	BONIFICA	mq	13.98
H	RIEMPIMENTO SCOTICO	mq	10.46
I	RIEMPIMENTO BONIFICA	mq	13.98
L	RILEVATO	mq	21.47
O	VEGETALE	mq	0.33
Q	FONDAZIONE	mq	3.11
T	ANTICAPILLARE	mq	13.63
ZH	FONDAZIONE MARCIAPIE	mq	0.27
a	USURA	m	20.40
b	BINDER	m	20.40
c	BASE	m	20.78
d	GEOTESSILE	m	35.24
e	INERBIMENTO	m	1.35
i	BASE MARCIAPIEDE	m	1.35

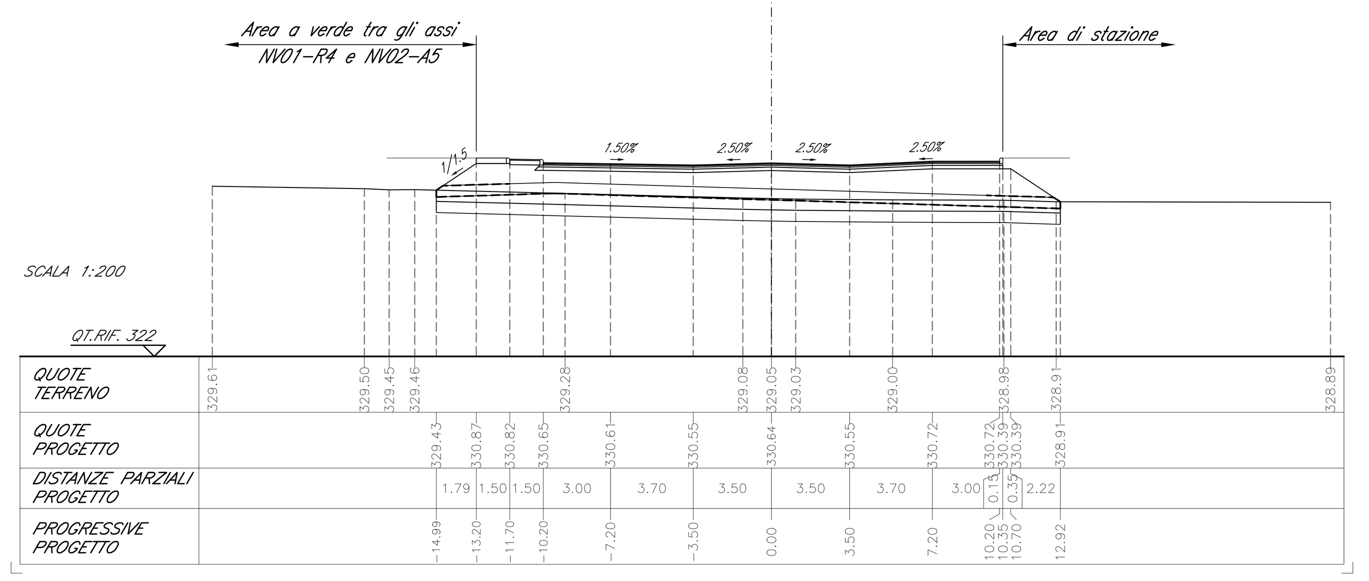

SEZIONE N.: NV2A5-20
DIST. PROG.: 147.61

A	SCOTICO	mq	13.72
B	BONIFICA	mq	13.73
H	RIEMPIMENTO SCOTICO	mq	10.08
I	RIEMPIMENTO BONIFICA	mq	13.73
L	RILEVATO	mq	18.02
O	VEGETALE	mq	0.34
Q	FONDAZIONE	mq	3.11
T	ANTICAPILLARE	mq	13.39
ZH	FONDAZIONE MARCIAPIE	mq	0.27
a	USURA	m	20.40
b	BINDER	m	20.40
c	BASE	m	20.78
d	GEOTESSILE	m	34.78
e	INERBIMENTO	m	1.35
i	BASE MARCIAPIEDE	m	1.35

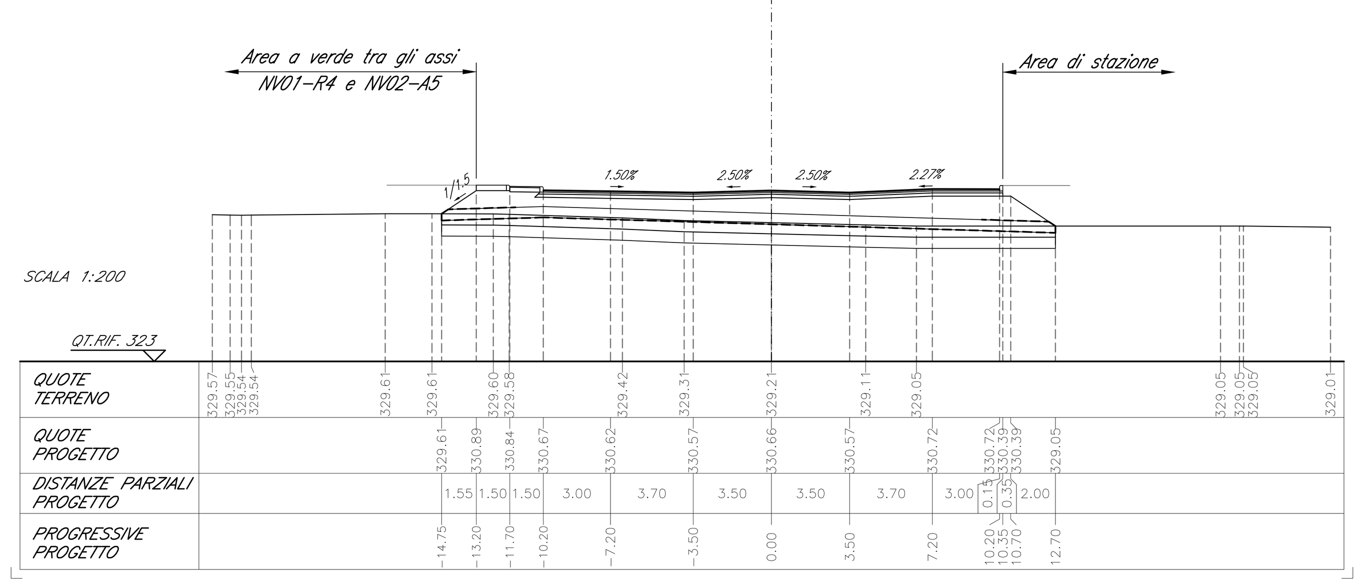

SEZIONE N.: NV2A5-21
DIST. PROG.: 158.61

A	SCOTICO	mq	13.66
B	BONIFICA	mq	13.69
H	RIEMPIMENTO SCOTICO	mq	6.82
I	RIEMPIMENTO BONIFICA	mq	13.69
L	RILEVATO	mq	15.30
O	VEGETALE	mq	0.33
Q	FONDAZIONE	mq	3.15
T	ANTICAPILLARE	mq	13.36
ZH	FONDAZIONE MARCIAPIE	mq	0.27
a	USURA	m	20.40
b	BINDER	m	20.40
c	BASE	m	20.78
d	GEOTESSILE	m	34.68
e	INERBIMENTO	m	1.35
i	BASE MARCIAPIEDE	m	1.35

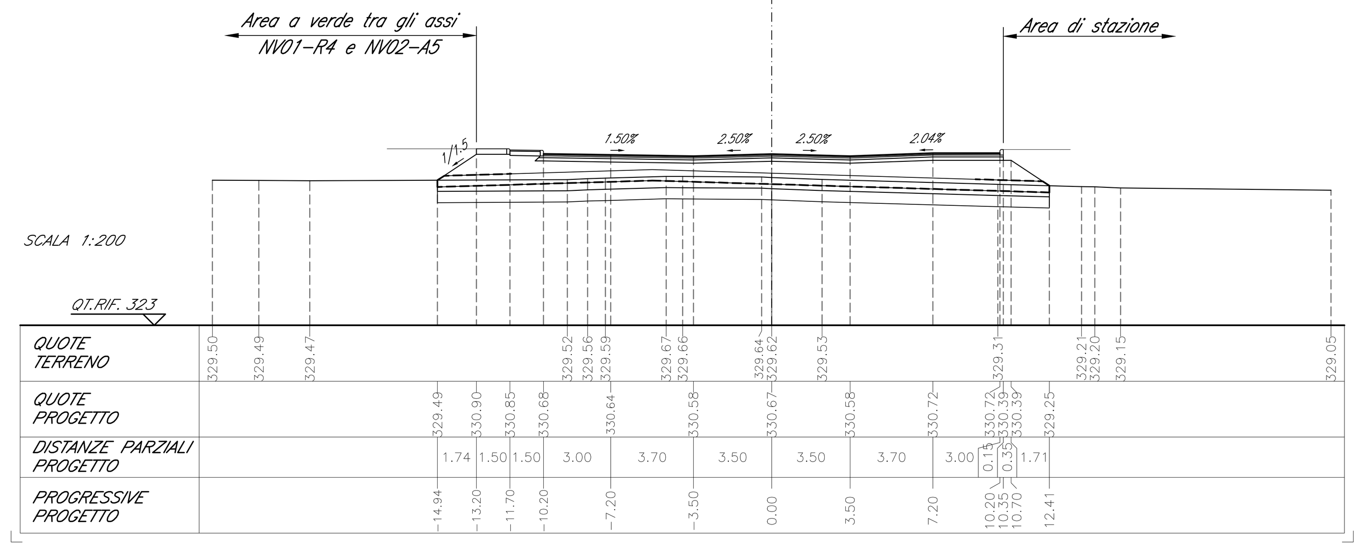

SEZIONE N.: NV2A5-22
DIST. PROG.: 168.61

A	SCOTICO	mq	13.28
B	BONIFICA	mq	13.27
H	RIEMPIMENTO SCOTICO	mq	10.97
I	RIEMPIMENTO BONIFICA	mq	13.27
L	RILEVATO	mq	8.07
O	VEGETALE	mq	0.34
Q	FONDAZIONE	mq	3.15
T	ANTICAPILLARE	mq	12.97
ZH	FONDAZIONE MARCIAPIE	mq	0.27
a	USURA	m	20.40
b	BINDER	m	20.40
c	BASE	m	20.78
d	GEOTESSILE	m	33.89
e	INERBIMENTO	m	1.35
i	BASE MARCIAPIEDE	m	1.35

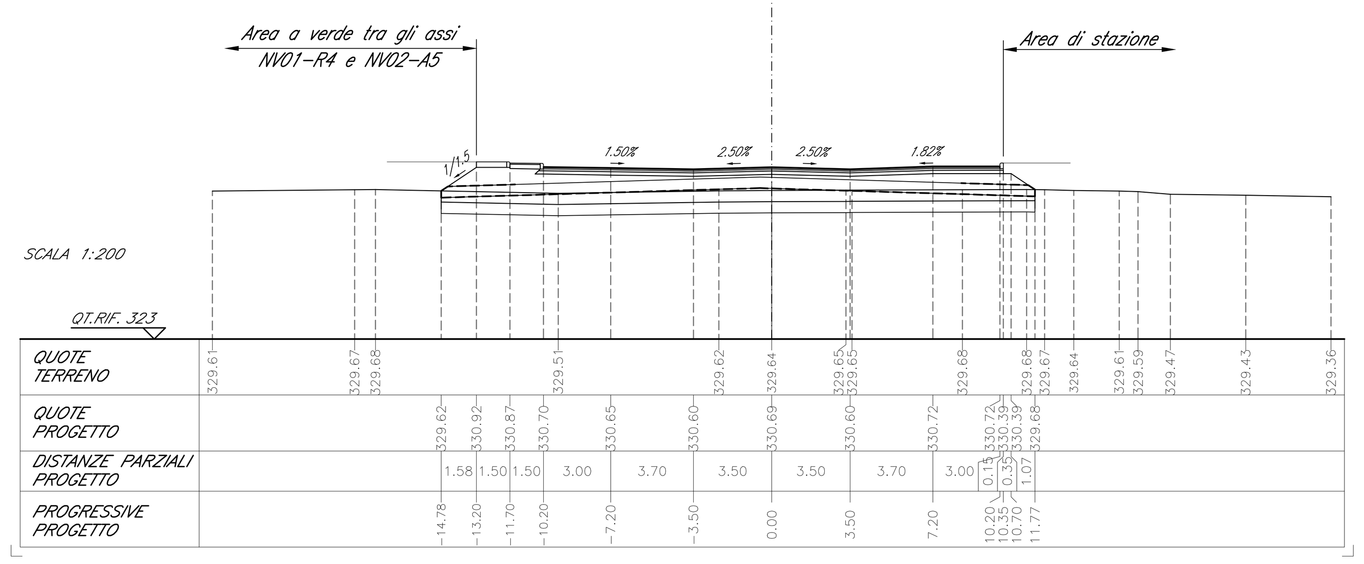

SEZIONE N.: NV2A5-23
DIST. PROG.: 177.61

A	SCOTICO	mq	13.25
B	BONIFICA	mq	13.25
H	RIEMPIMENTO SCOTICO	mq	10.60
I	RIEMPIMENTO BONIFICA	mq	13.25
L	RILEVATO	mq	9.26
O	VEGETALE	mq	0.34
Q	FONDAZIONE	mq	3.11
T	ANTICAPILLARE	mq	12.94
ZH	FONDAZIONE MARCIAPIE	mq	0.27
a	USURA	m	20.40
b	BINDER	m	20.40
c	BASE	m	20.77
d	GEOTESSILE	m	33.83
e	INERBIMENTO	m	1.35
i	BASE MARCIAPIEDE	m	1.35

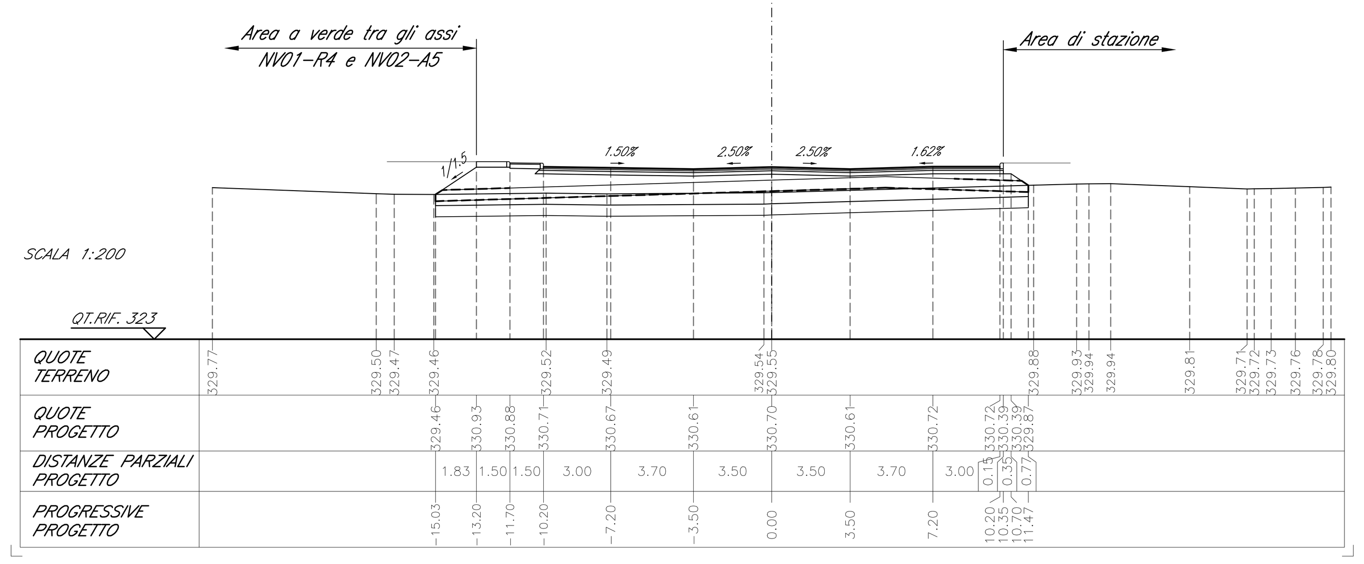

SEZIONE N.: NV2A5-24
DIST. PROG.: 187.28

A	SCOTICO	mq	13.20
B	BONIFICA	mq	13.20
H	RIEMPIMENTO SCOTICO	mq	10.37
I	RIEMPIMENTO BONIFICA	mq	13.20
L	RILEVATO	mq	7.18
O	VEGETALE	mq	0.34
Q	FONDAZIONE	mq	3.11
T	ANTICAPILLARE	mq	12.89
ZH	FONDAZIONE MARCIAPIE	mq	0.27
a	USURA	m	20.40
b	BINDER	m	20.40
c	BASE	m	20.77
d	GEOTESSILE	m	33.74
e	INERBIMENTO	m	1.35
i	BASE MARCIAPIEDE	m	1.35

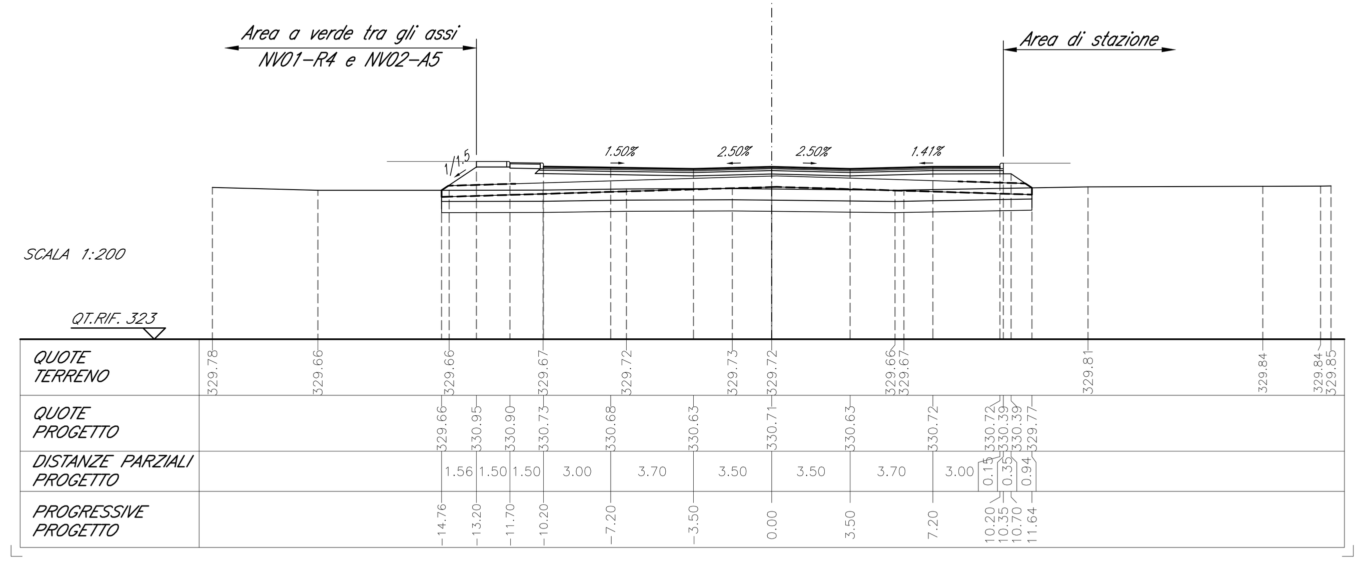

PIANTA CHIAVE

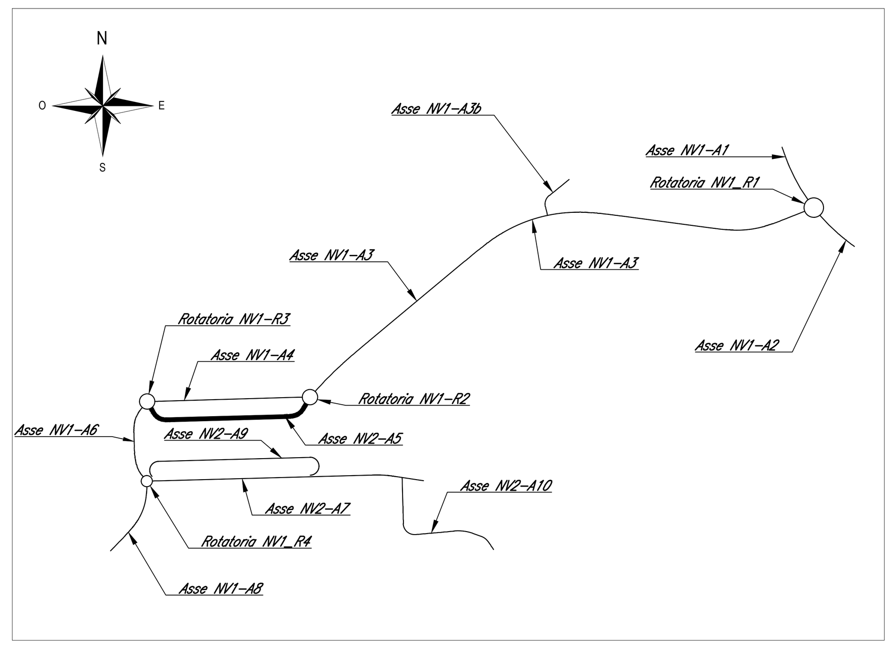

NOTE

1. Tutte le quote sono espresse in metri salvo dove diversamente indicato.
2. Tutte le quote angolari sono espresse in angoli decimali salvo dove diversamente indicato.
3. Tutte le quote altimetriche sono riferite al livello medio mare e sono espresse in metri.

0 4 8 12 16 20m
Scala @A0 1:200

COMMITTENTE: RFI RETE FERROVIARIA ITALIANA – GRUPPO FERROVIE DELLO STATO ITALIANE

DIREZIONE LAVORI: ITALFERR – GRUPPO FERROVIE DELLO STATO ITALIANE

APPALTATORE:
CONSORZIO: HirpiniaAV
SOCI: salini impregilo, ASTALDI

PROGETTAZIONE:
MANDATARIA: ROCKSOIL S.p.A.
MANDANTI: NET ENGINEERING, Alpina S.p.A.

PROGETTO ESECUTIVO

ITINERARIO NAPOLI - BARI
RADDOPPIO TRATTA APICE - ORSARA
I LOTTO FUNZIONALE APICE - HIRPINIA

VIABILITA'

NV02 - VIABILITÀ A SERVIZIO DELLA STAZIONE DI HIRPINIA

Sezioni trasversali - Asse 5 - Tav 2/5

APPALTATORE	DIRETTORE DELLA PROGETTAZIONE	PROGETTISTA
Consorzio HIRPINIA AV Il Direttore Tecnico Ing. Vincenzo Moriello 21/02/2020	Il Responsabile integrazione fra le varie prestazioni specialistiche Ing. G. Cassani	NET ENGINEERING Ing. Q. T. Thai Huynh

COMMESSA	LOTTO	FASE	ENTE	TIPO DOC.	OPERA/DISCIPLINA	PROGR.	REV.	SCALA:
IF28	01	E	ZZ	W9	NV0200	002	A	1:200

Rev.	Descrizione	Redatto	Data	Verificato	Data	Approvato	Data	Autorizzato Data
A	Emissione per consegna	A. Celsi	21/02/2020	Q. T. Thai Huynh	21/02/2020	T. Finocchietti	21/02/2020	Ing. T. Finocchietti 21/02/2020

File: IF2801EZZW9NV0200002A.dwg | n.Elab.: -