SEZIONE A-A
SCALA 1:100

PK 1+133.582

AREA SCAVO 221.16mq

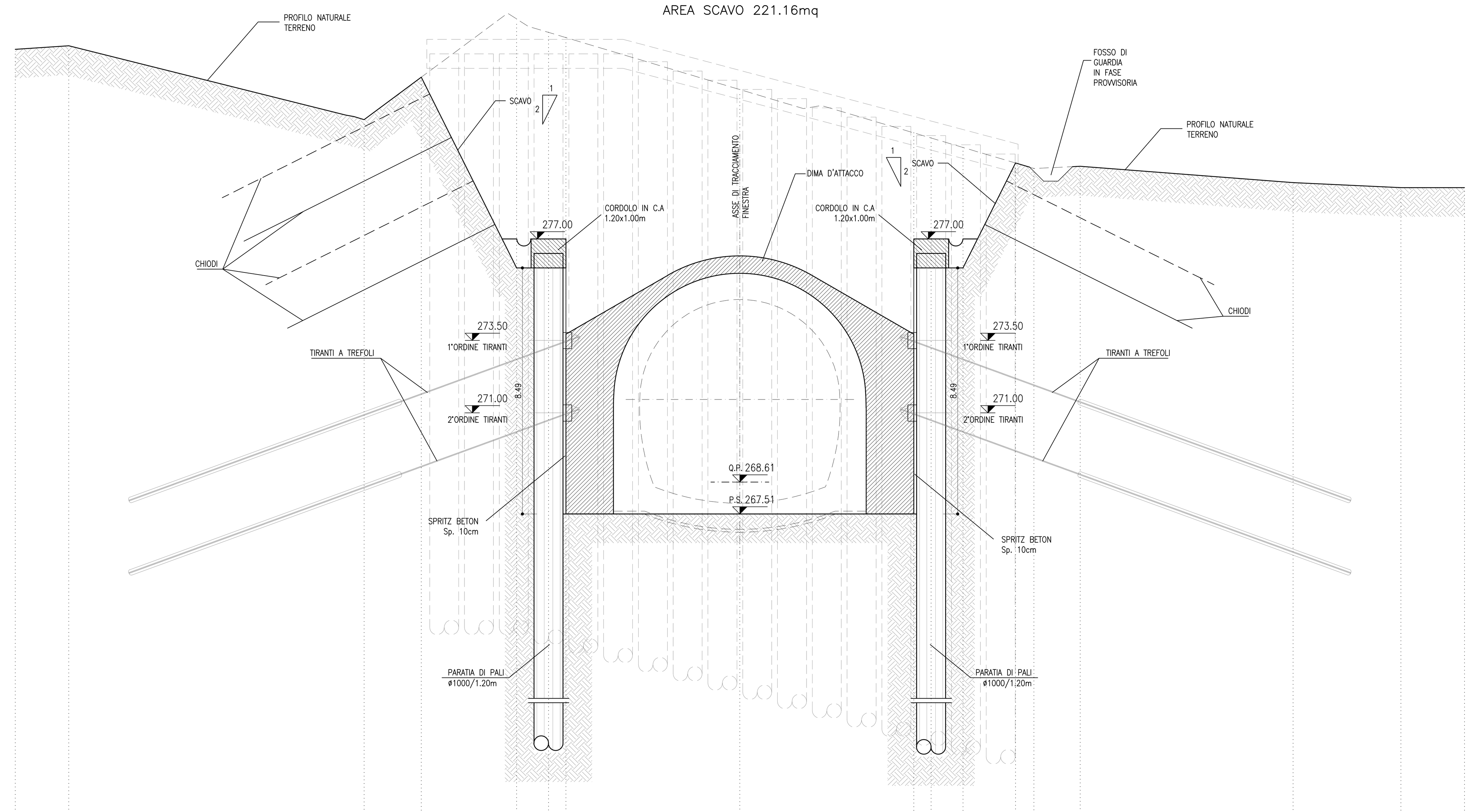

Q.rif.=255.00

PROGRESSIVE	-25.00	-23.15	-12.96	-10.99	-7.70	-6.60	-6.00	0.00	6.00	6.60	7.70	9.51	10.15	11.74	19.09	22.81	25.00
QUOTE TERRENO	283.54	283.66	281.11	282.58	284.58	284.12	283.94	282.15	280.66	280.48	280.15	279.62	279.43	279.50	278.94	278.77	278.77
QUOTE PROGETTO				282.58	276.00	277.00	267.51	267.51	267.51	277.00	276.00	279.62					

DISTANZE PARZIALI																
	1.85	10.19	1.97	3.29	1.10	0.60	6.00	6.00	0.60	1.10	1.81	0.64	1.59	7.35	3.72	2.19

SEZIONE B-B
SCALA 1:100

PK 1+145.682

AREA SCAVO 90.99mq

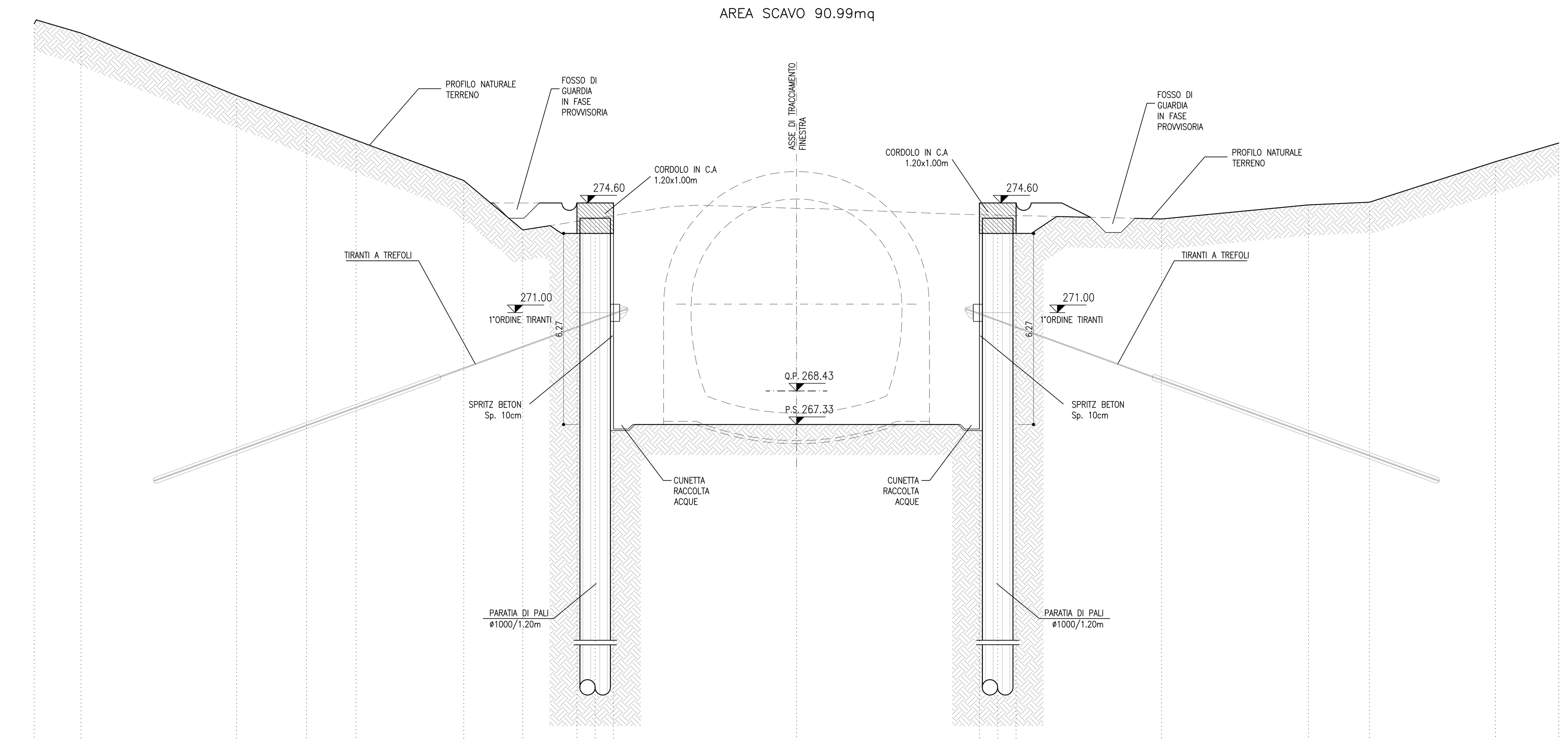

Q.rif.=255.00

PROGRESSIVE	-25.00	-23.46	-18.36	-16.07	-14.44	-10.91	-8.98	-7.20	-6.60	-6.00	0.00	6.00	6.60	7.20	11.97	16.79	18.79	22.92	25.00
QUOTE TERRENO	280.48	280.17	278.12	277.27	276.66	275.33	273.71	274.00	274.09	274.19	274.42	274.21	274.20	274.19	274.08	274.54	274.62	275.95	276.57
QUOTE PROGETTO								275.50	275.50	267.33	267.33	267.33	275.50	275.50					

DISTANZE PARZIALI																		
	1.54	5.10	2.29	1.63	3.53	1.93	1.78	0.60	0.60	6.00	6.00	0.60	0.60	4.77	4.82	2.00	4.13	2.08

SEZIONE C-C
SCALA 1:100

PK 1+163.682

AREA SCAVO 24.68mq

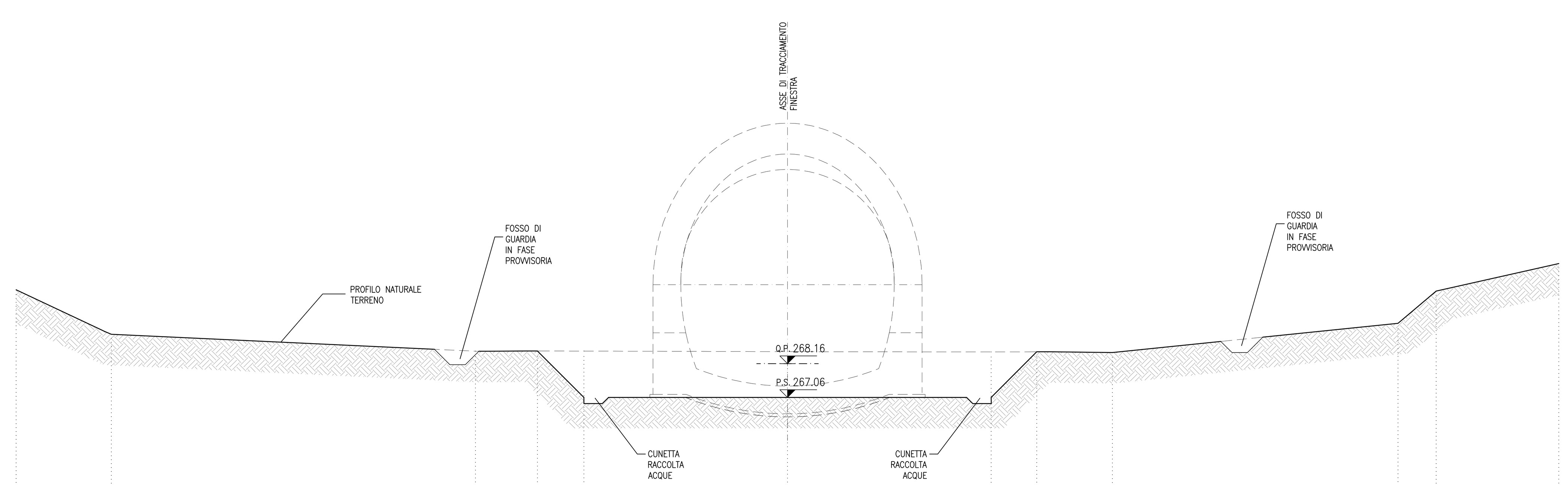

Q.rif.=255.00

PROGRESSIVE	-25.00	-21.92	-10.11	-8.11	-6.60	0.00	6.60	8.08	10.53	19.79	21.02	25.00
QUOTE TERRENO	270.56	269.11	268.56	268.57	268.57	268.55	268.54	268.54	268.52	269.47	270.51	271.41
QUOTE PROGETTO				268.57	267.06	267.06	267.06	268.54				

DISTANZE PARZIALI											
	3.08	11.80	2.00	1.51	6.60	6.60	1.48	2.45	9.26	1.23	3.98

KEY-PLAN - Scala 1:50000

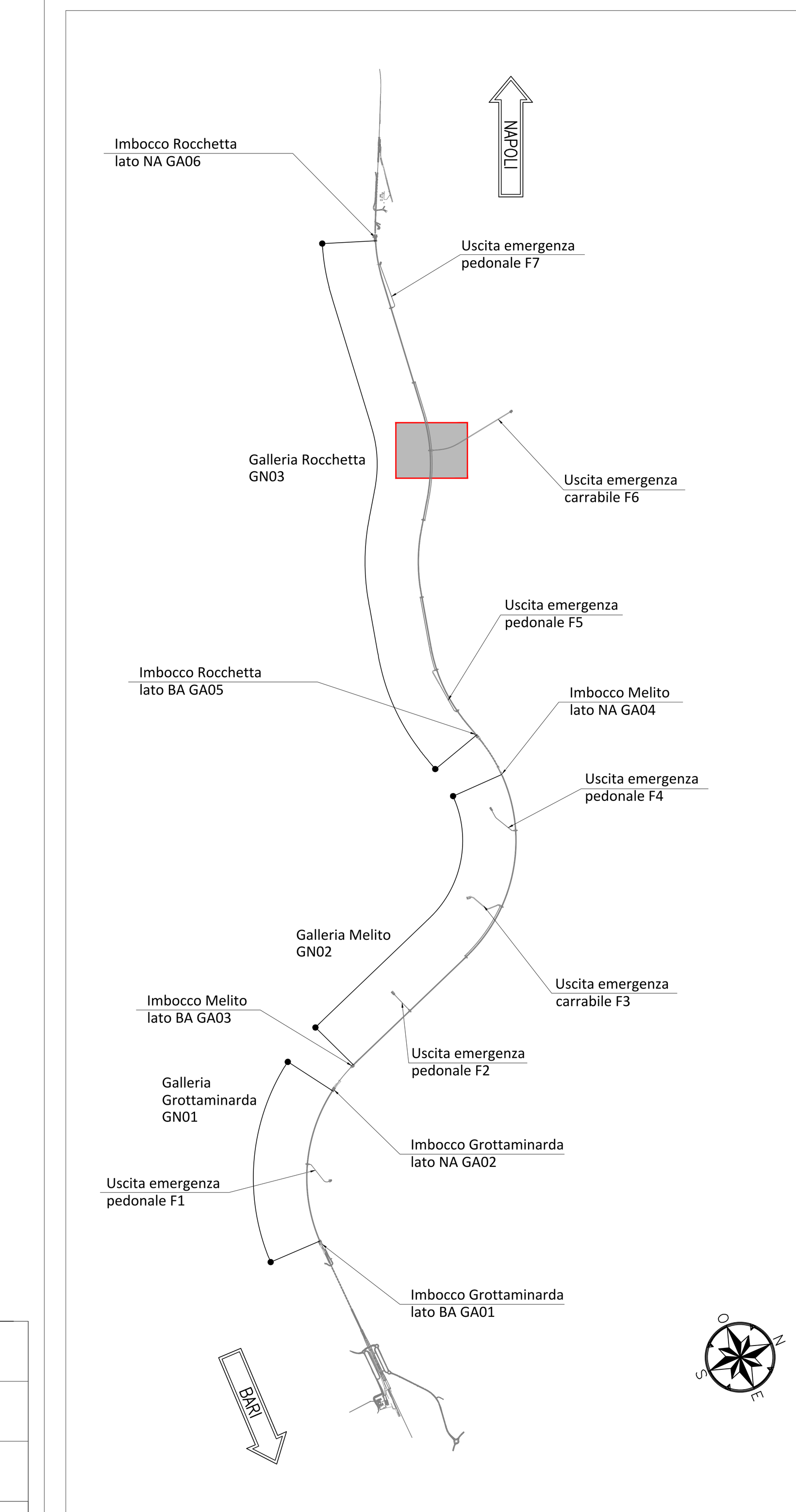

NOTE GENERALI

- EVENTUALI DIFFERENZE TRA LE MISURE TOTALI E LE SOMMATORIE DELLE MISURE PARZIALI SONO DOVUTE AGLI ARROTONDAMENTI AUTOMATICI DI AUTOCAD
- SI SEGNALA LA PRESENZA DI ELETTRODOTTI IN ESERCIZIO. L'IMPRESA DEVE UTILIZZARE ATTREZZATURE CHE CONSENTANO DI RISPETTARE I FRANCHI DI SICUREZZA STABILITI DALL' ALL. IX DEL D. Lgs. 81/08 O RICHIEDERE ALL'ENTE GESTORE LA DISATTIVAZIONE DELLA LINEA.
- PER I PARTICOLARI COSTRUTTIVI RELATIVI A CANALETTE E FOSSI DI GUARDIA SI RIMANDA ALL'ELABORATO "IF2801EZZWAGA1200002".

NOTA TABELLA MATERIALI

- PER LE CARATTERISTICHE DEI MATERIALI E NOTE DI CARATTERE GENERALE SI RIMANDA ALL'ELABORATO "IF2801EZZSPGA1200001"

0 1 5m

Scala 1:100

LEGENDA

P.C.= PIANO DEI CENTRI

P.S.= PIANO DI SCAVO

Q.P.= QUOTA DI PROGETTO

COMMITTENTE: RFI RETE FERROVIARIA ITALIANA GRUPPO FERROVIE DELLO STATO ITALIANE

DIREZIONE LAVORI: ITALFERR GRUPPO FERROVIE DELLO STATO ITALIANE

APPALTATORE:
CONSORZIO: HirpiniaAV
SOCI: salini impregilo, ASTALDI

PROGETTAZIONE:
MANDATARIA: ROCKSOIL S.p.A.
MANDANTI: NET ENGINEERING, Alpina S.p.A.

PROGETTO ESECUTIVO

ITINERARIO NAPOLI - BARI
RADDOPPIO TRATTA APICE - ORSARA
I LOTTO FUNZIONALE APICE - HIRPINIA

GN09 - GALLERIA ROCCHETTA - FINESTRA COSTRUTTIVA/USCITA DI EMERGENZA F6 pk 13+850 E CUNICOLI PEDONALI pk 12+975 (LATO BA) E 14+725 (LATO NA)

IMBOCCO
OPERE DI SOSTEGNO
Sezioni trasversali

APPALTATORE	DIRETTORE DELLA PROGETTAZIONE	PROGETTISTA
Consorzio HIRPINIA AV Il Direttore Tecnico Ing. Vincenzo Moriello 10/06/2020	Il Responsabile integrazione fra le varie prestazioni specialistiche Ing. G. Cassani	ROCKSOIL S.p.A. Ing. G. Cassani

COMMESSA	LOTTO	FASE	ENTE	TIPO DOC.	OPERA/DISCIPLINA	PROGR.	REV.	SCALA:
IF28	01	E	ZZ	WA	GA1200	001	B	1:200

Rev.	Descrizione	Redatto	Data	Verificato	Data	Approvato	Data	Autorizzato Data
A	Emissione per consegna	M. Auguanno	21/02/2020	B. Spigarelli	21/02/2020	M. Gatti	21/02/2020	Ing. G. Cassani
B	Revisione per istruttoria	M. Auguanno	10/06/2020	B. Spigarelli	10/06/2020	M. Gatti	10/06/2020	10/06/2020

File: IF2801EZZWAGA1200001B.dwg | n.Elab.: -

FATTORE DI PLOTTAGGIO : 1:1 FILE STAMPA : italfer.ctb