SEZIONE A-A
Scala 1:100

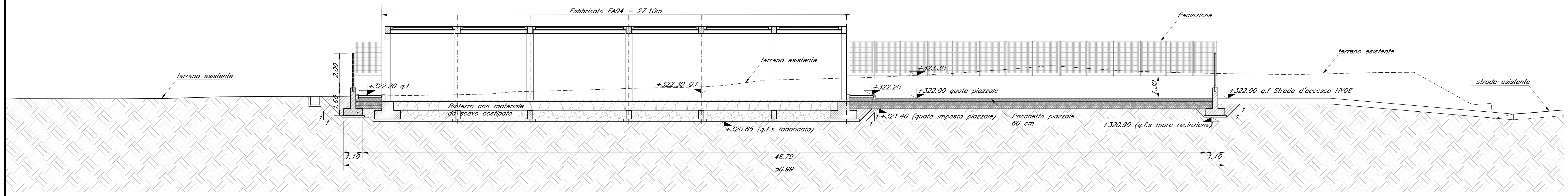

SEZIONE B-B
Scala 1:100

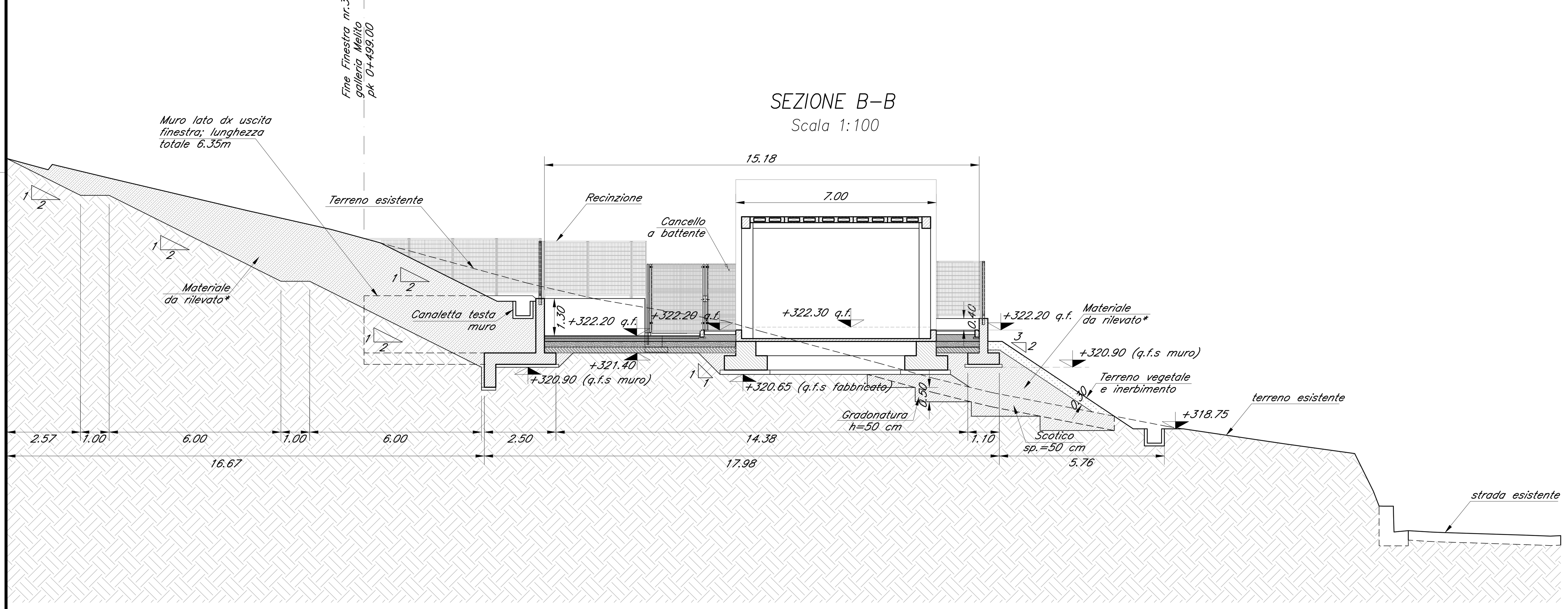

SEZIONE C-C
Scala 1:100

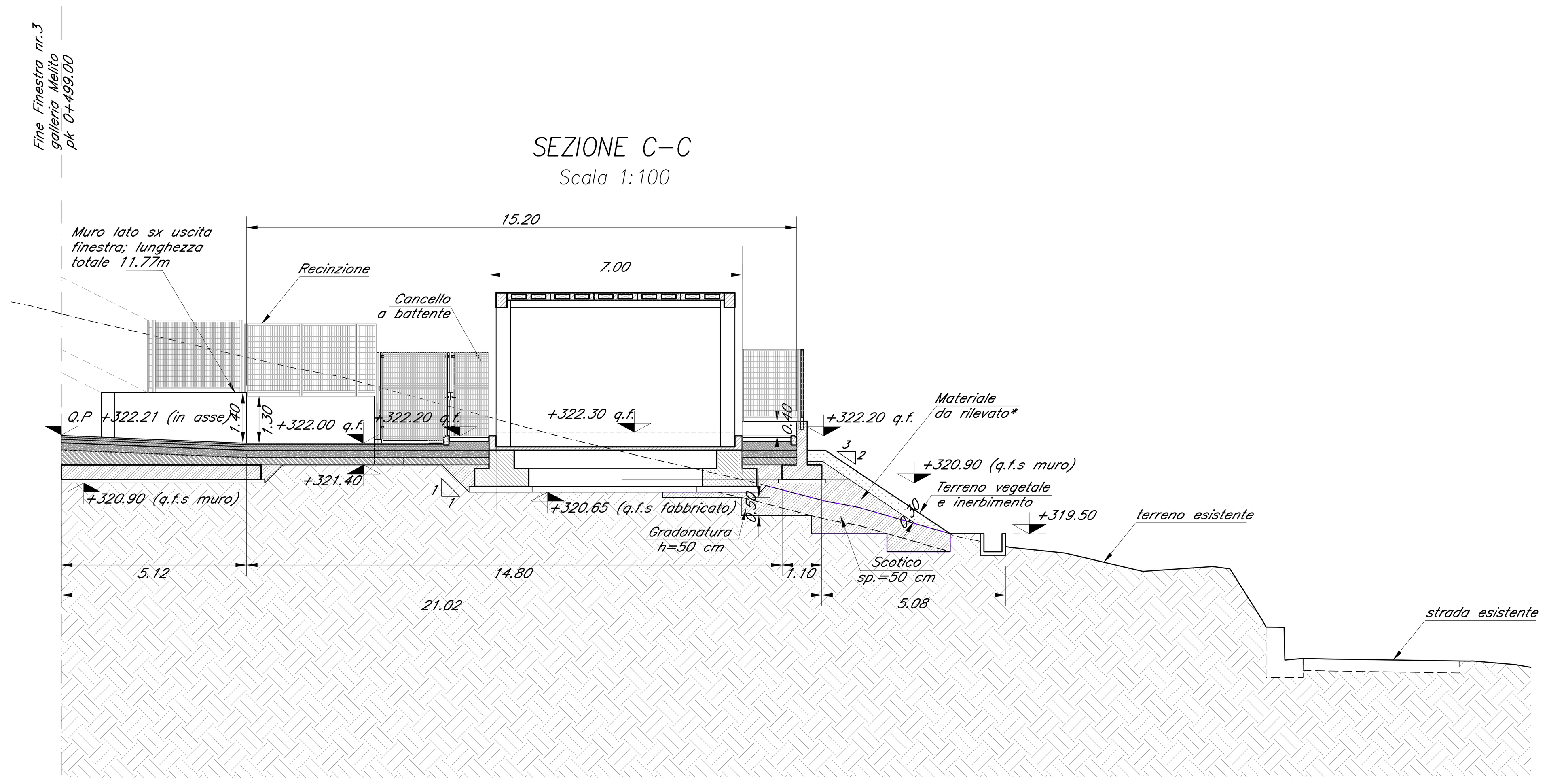

SEZIONE D-D
Scala 1:100

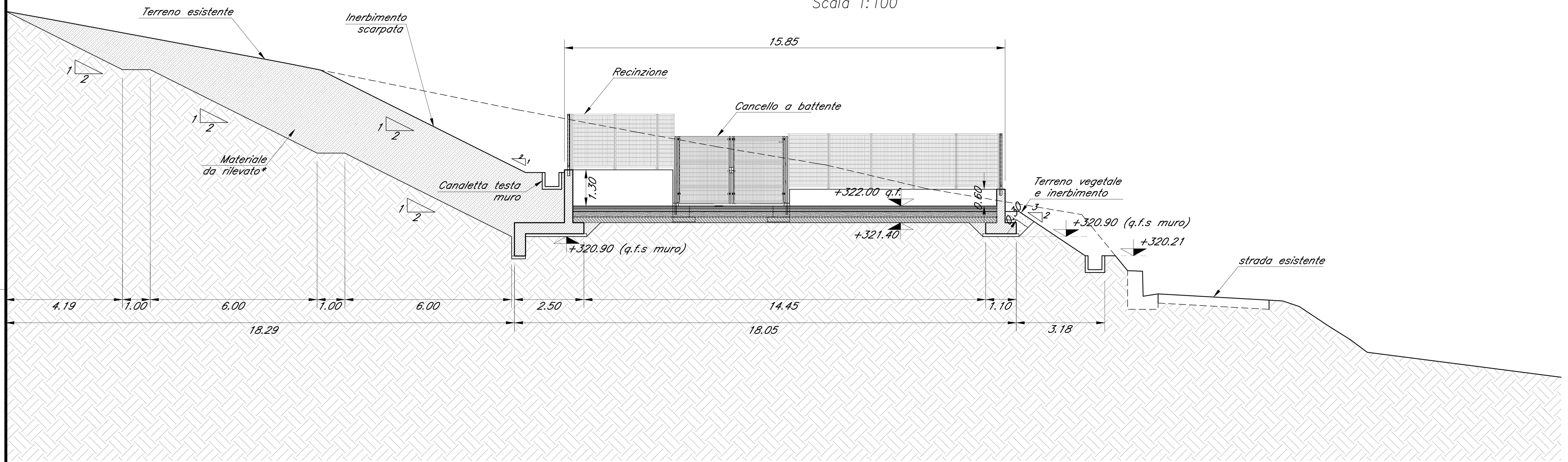

SEZIONE E-E
Scala 1:100

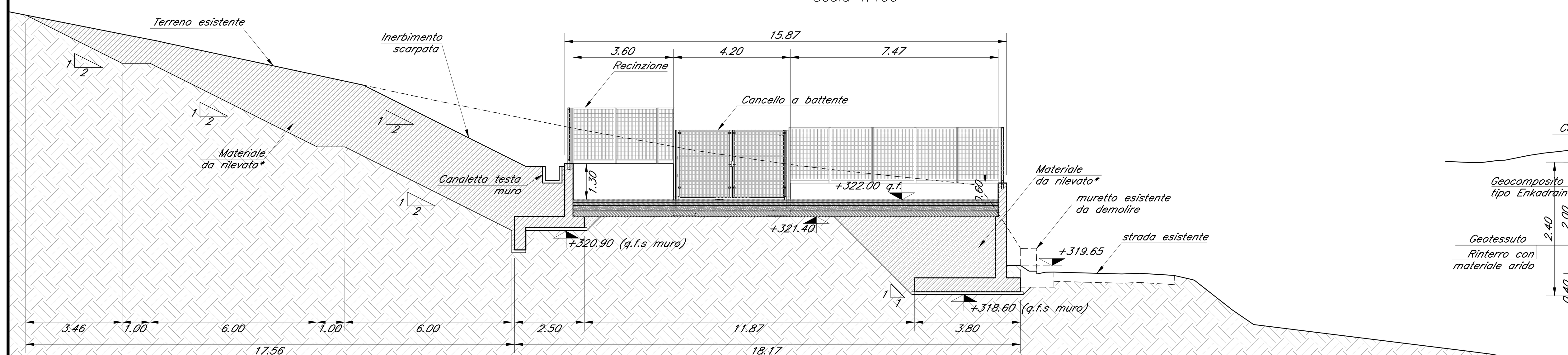

SEZIONE G-G
Scala 1:50

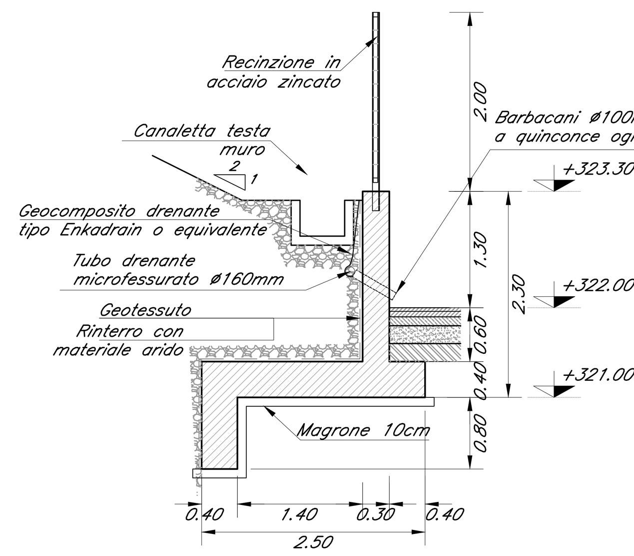

SEZIONE H-H
Scala 1:50

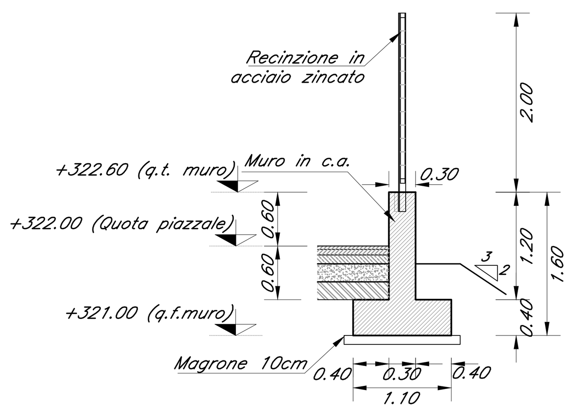

SEZIONE F-F
Scala 1:50

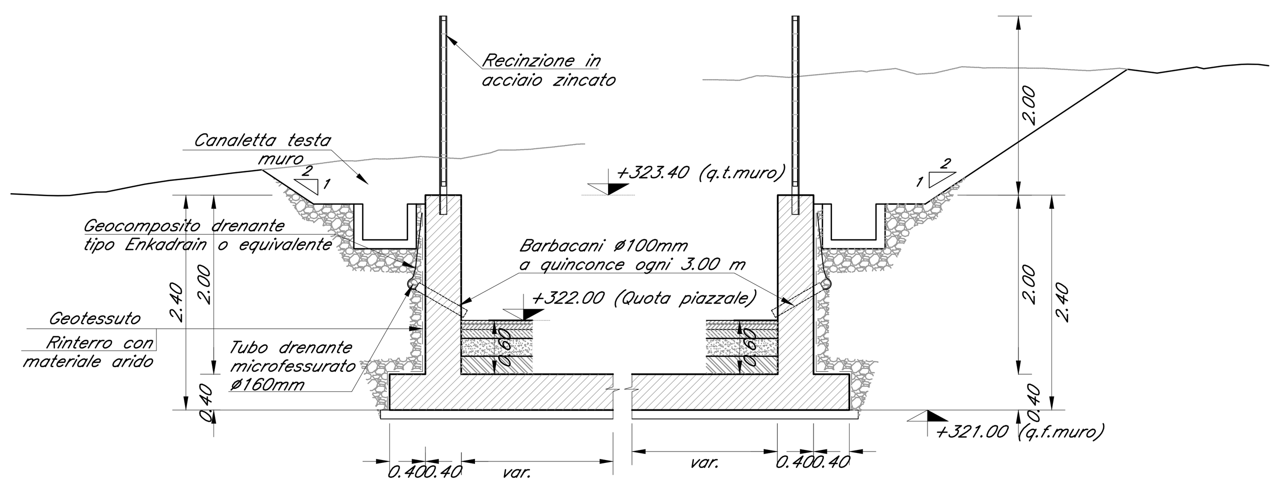

SEZIONE I-I
Scala 1:50

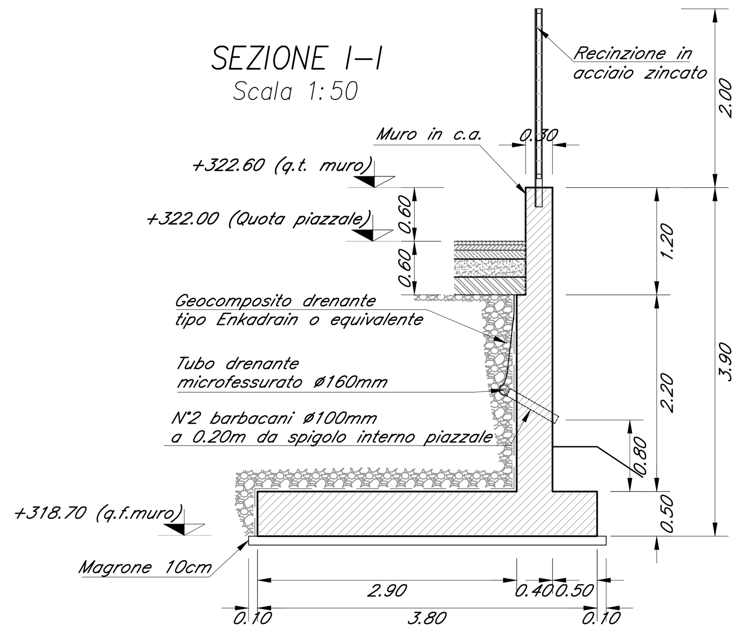

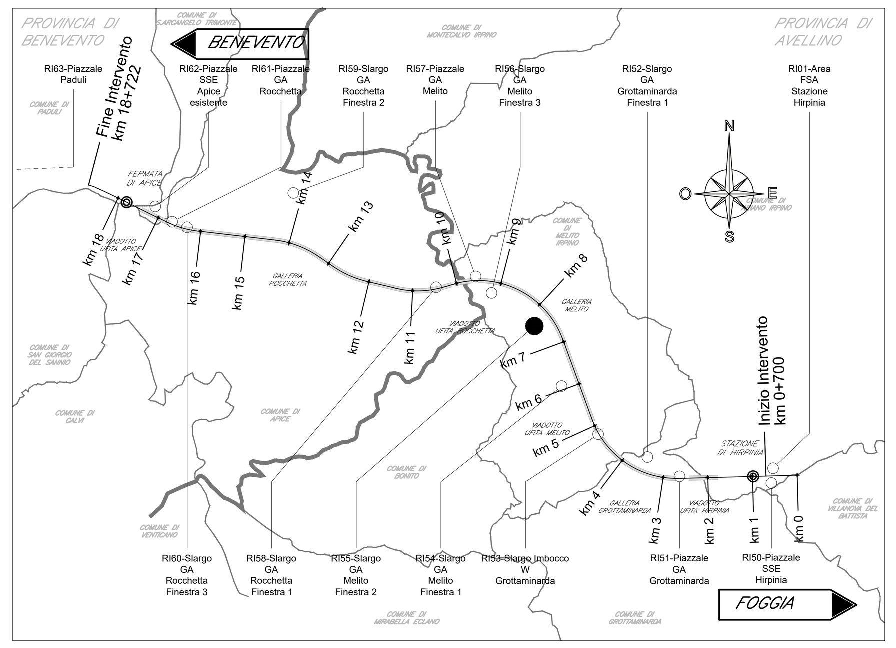

Pacchetto pavimentazione per piazzali
Scala 1:20

Tappeto di usura in conglomerato bituminoso: sp. 4 cm;

Strato di collegamento in conglomerato bituminoso (binder): sp. 6 cm;

Strato di base in conglomerato bituminoso: sp. 10 cm;

Fondazione stradale in miscela inerte granulometricamente corretta di sabbia, ghiaia e pietrisco: sp. 20 cm;

Sottofondazione stradale costituita da uno strato di 20 cm di sabbia di cava o di fiume o di altri elementi lapidei: sp. 20 cm.

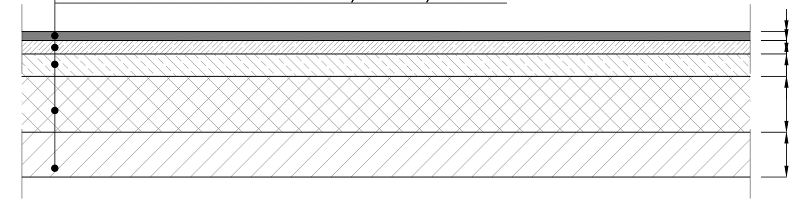

* il materiale da rilevato avrà le seguenti caratteristiche geotecniche: peso=19 KN/m^3, angolo d'attrito $\geq 35°$, c'=0.

COMMITTENTE: RFI RETE FERROVIARIA ITALIANA GRUPPO FERROVIE DELLO STATO ITALIANE

DIREZIONE LAVORI: ITALFERR GRUPPO FERROVIE DELLO STATO ITALIANE

APPALTATORE:
CONSORZIO: HirpiniaAV
SOCI: salini impregilo, ASTALDI

PROGETTAZIONE:
MANDATARIA: ROCKSOIL S.p.A.
MANDANTI: NET ENGINEERING, Alpina S.p.A.

PROGETTO ESECUTIVO

ITINERARIO NAPOLI - BARI
RADDOPPIO TRATTA APICE - ORSARA
I LOTTO FUNZIONALE APICE - HIRPINIA

PIAZZALI

RI55 - SLARGO GA MELITO - FINESTRA 2

Sezioni trasversali

APPALTATORE	DIRETTORE DELLA PROGETTAZIONE	PROGETTISTA
Consorzio HIRPINIA AV Il Direttore Tecnico Ing. Vincenzo Moriello 21/02/2020	Il Responsabile integrazione fra le varie prestazioni specialistiche Ing. G. Cassani	NET ENGINEERING Ing. T. Finocchietti

COMMESSA	LOTTO	FASE	ENTE	TIPO DOC.	OPERA/DISCIPLINA	PROGR.	REV.	SCALA:
IF28	01	E	ZZ	WA	RI5500	001	A	1:100

Rev.	Descrizione	Redatto	Data	Verificato	Data	Approvato	Data	Autorizzato Data
A	Emissione per consegna	D. Pasetto	21/02/2020	Q.T. Thai Huynh	21/02/2020	T. Finocchietti	21/02/2020	Ing. R. Zanon 21/02/2020

File: IF2801EZZWARI5500001A.dwg | n.Elab.: