COMUNE DI APRICENA

PROVINCIA DI FOGGIA

PROGETTO PER LA REALIZZAZIONE DI UN PARCO EOLICO

Richiesta Autorizzazione Unica
Dlgs. 387/2003

PROCEDIMENTO UNICO AMBIENTALE (PUA)

Valutazione di impatto ambientale (VIA)

D.Lgs. 152/2006 ss.mm.ii. (Art.27)
"Norme in materia ambientale"

PROGETTO	PROCINA
DITTA	SPIRIT srl

T 12

SCALA 1:1.000

Titolo dell'allegato:

CARATTERISTICHE AEROGENERATORE TIPO

REV	DESCRIZIONE	DATA
0	EMISSIONE	27/08/2020

Il proponente:
SPIRIT srl
P.zza Giovanni Paolo II, 8
71017 Torremaggiore (FG)
0882/393197
spirit@pec.it

Il progettista:
ATS Engineering srl
P.zza Giovanni Paolo II, 8
71017 Torremaggiore (FG)
0882/393197
atseng@pec.it

L'Ingegnere responsabile:
ing. Eugenio Di Gianvito
atsing@atsing.eu

Enercon E126 - 7.580 MW

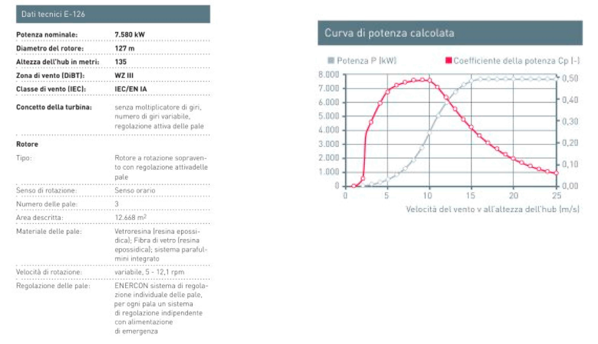

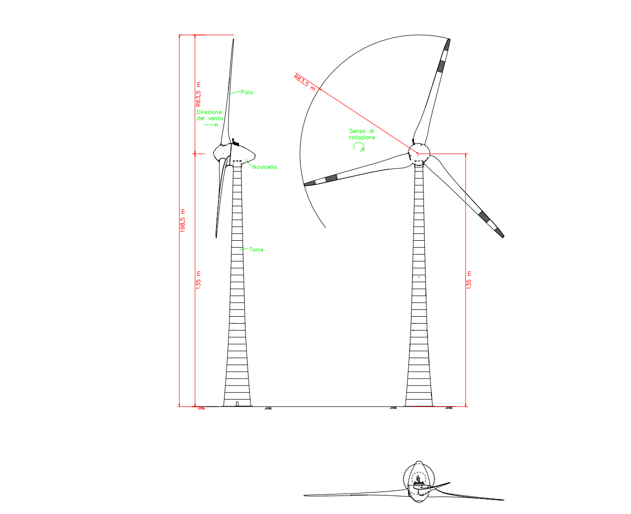

SIEMENS GAMESA SG 6.0-170

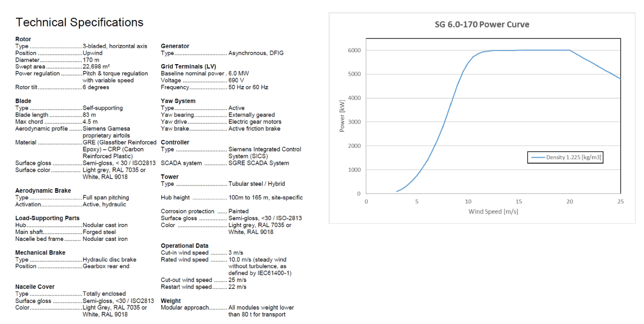

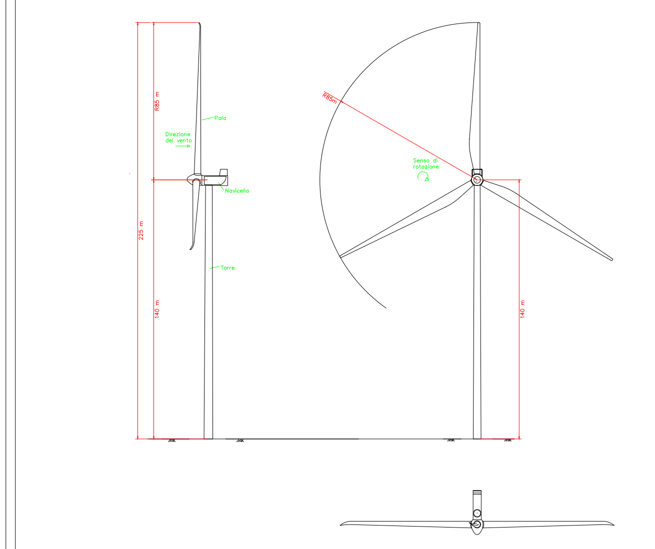

VESTAS V164-8MW

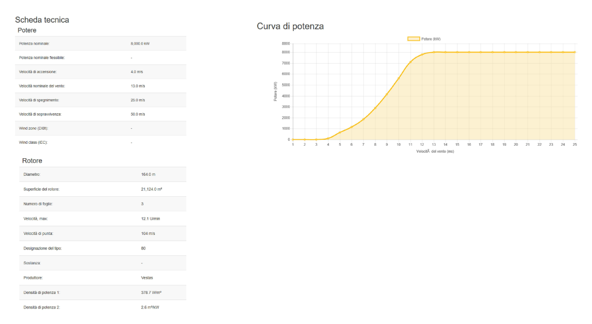

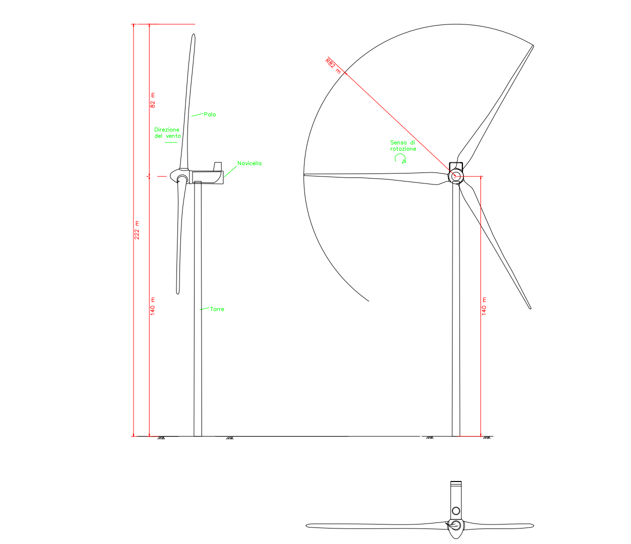

AEROGENERATORE TIPO

CARATTERISTICHE:

Altezza mozzo: fino a 140 m.

Diametro rotore: fino a 180 m.
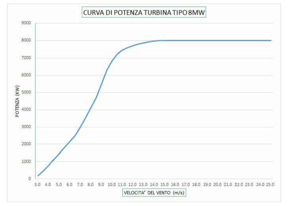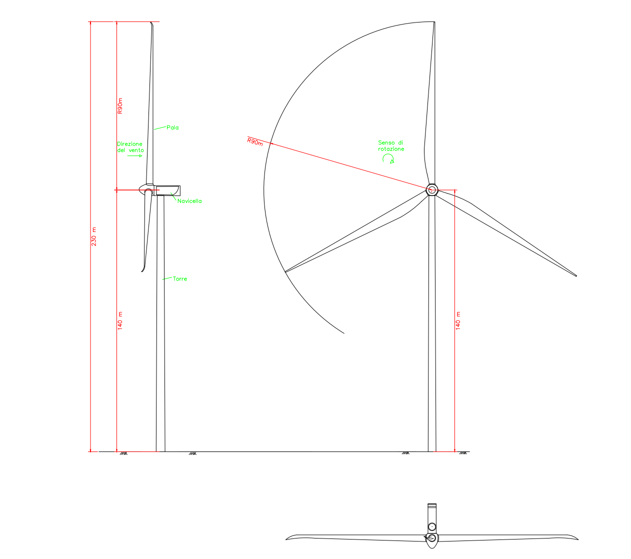
Potenza massima unitaria: fino a 8.0 MW