SCAVI E BONIFICHE	
STERRO	0.50 mq
SCOTICO	11.66 m
FOSSO	1.67 mq

RILEVATI	
RILEVATO	13.52 mq
TERRENO VEGETALE	5.17 m
ANTICAPILLARE	5.84 mq

SOVRASTRUTTURA	
BALLAST	2.24 mq
SUBBALLAST	8.40 m
SUPER COMPATTATO	8.78 m

SEZIONE N. : 41
Q. PROGETTO : 261.13
DIST.PROG. : 2+000.00

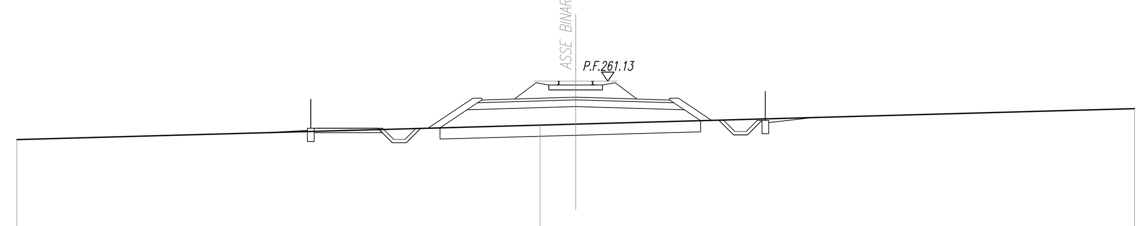

SCALA 1:200

Q.RIF. 246.00

QUOTE TERRENO	258.51 259.16 259.21 259.90
DIST.PARZIALI TERRENO	23.41 1.59 25.00
QUOTE PROGETTO	259.02 260.37 260.16 260.29 260.37 260.29 260.39 260.41 260.39 260.29 260.37 260.16 260.37 259.38
DIST.PARZIALI PROGETTO	2.01 3.44 0.76 0.76 3.44 1.49

SCAVI E BONIFICHE	
STERRO	28.55 mq
BONIFICA	8.40 m
FOSSO	1.38 mq

RILEVATI	
RILEVATO	1.72 mq
TERRENO VEGETALE	11.51 m

SOVRASTRUTTURA	
BALLAST	2.28 mq
SUBBALLAST	8.40 m
SUPER COMPATTATO	8.40 m

SEZIONE N. : 42
Q. PROGETTO : 261.45
DIST.PROG. : 2+050.00

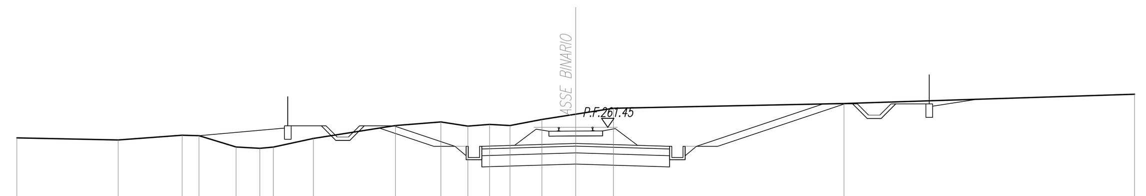

SCALA 1:200

Q.RIF. 248.00

QUOTE TERRENO	260.98 260.88 261.09 261.07 260.57 260.51 260.57 260.95 261.53 261.69 261.50 261.58 261.53 261.80 262.03 262.30 262.51 262.93
DIST.PARZIALI TERRENO	4.53 2.86 0.75 1.66 1.06 0.61 1.79 3.67 2.03 1.20 0.98 0.91 1.43 1.51 1.69 10.31 13.00
QUOTE PROGETTO	261.51 261.51 260.60 260.48 260.60 260.70 260.73 260.70 260.60 260.48 260.60 262.49 262.49
DIST.PARZIALI PROGETTO	1.32 2.74 1.20 3.44 0.76 0.76 3.44 1.20 5.68 1.32

SOVRASTRUTTURA	
BALLAST	2.45 mq

SEZIONE N. : 43
Q. PROGETTO : 261.76
DIST.PROG. : 2+100.00

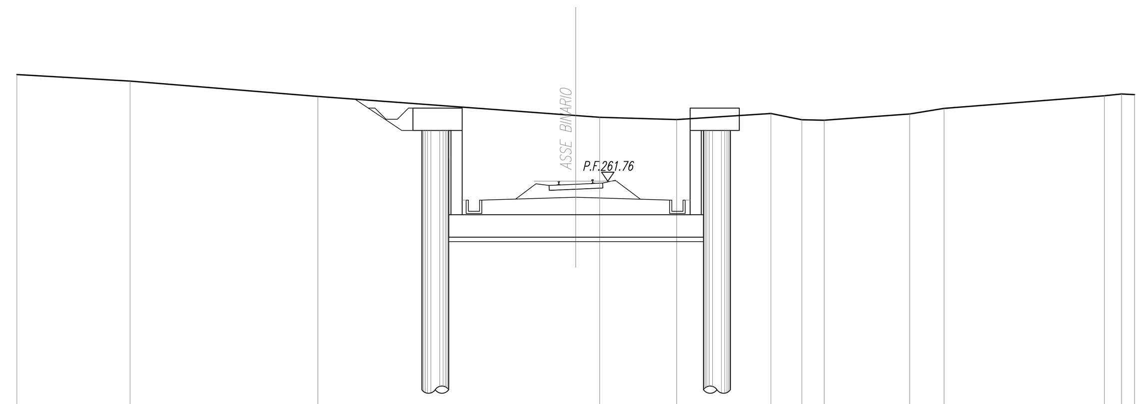

SCALA 1:200

Q.RIF. 250.00

QUOTE TERRENO	266.53 266.23 265.55 264.70 264.62 264.51 264.78 264.51 264.48 264.76 265.02 265.57 265.66 265.63
DIST.PARZIALI TERRENO	5.07 8.40 11.53 1.07 3.45 4.21 1.39 1.00 3.82 1.54 7.17 0.77 0.58
QUOTE PROGETTO	260.92 261.02 261.04 261.02 260.92
DIST.PARZIALI PROGETTO	3.44 0.76 0.76 3.44

SOVRASTRUTTURA	
BALLAST	2.60 mq

SEZIONE N. : 44
Q. PROGETTO : 262.08
DIST.PROG. : 2+150.00

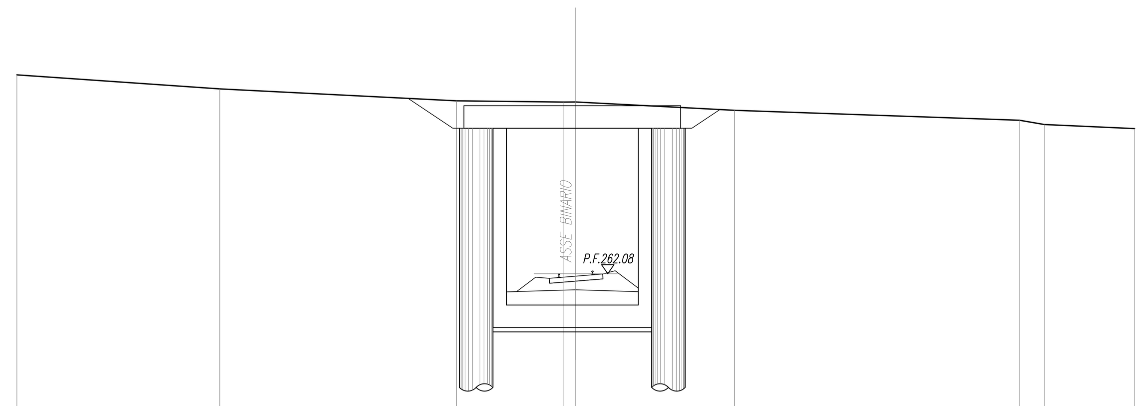

SCALA 1:200

Q.RIF. 252.00

QUOTE TERRENO	270.96 270.33 269.80 269.74 269.75 269.38 268.93 268.74 268.56
DIST.PARZIALI TERRENO	9.07 10.59 4.81 0.53 7.10 12.76 1.11 4.03
QUOTE PROGETTO	261.23 261.34 261.36 261.34 261.23
DIST.PARZIALI PROGETTO	3.44 0.76 0.76 3.44

SOVRASTRUTTURA	
BALLAST	2.70 mq

SEZIONE N. : 45
Q. PROGETTO : 262.39
DIST.PROG. : 2+200.00

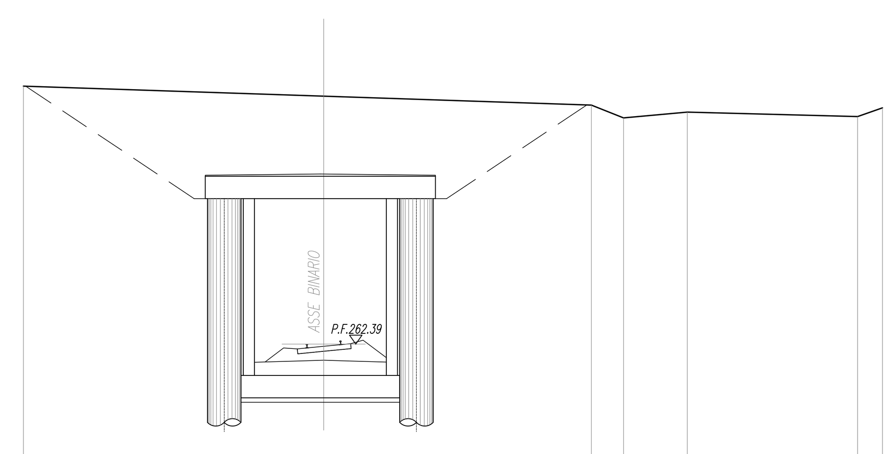

SCALA 1:200

Q.RIF. 254.00

QUOTE TERRENO	273.92 273.47 273.07 272.50 272.76 272.56 272.95
DIST.PARZIALI TERRENO	13.44 11.98 1.44 2.86 7.62 1.11
QUOTE PROGETTO	261.55 261.65 261.68 261.65 261.55
DIST.PARZIALI PROGETTO	3.45 0.76 0.76 3.43

SOVRASTRUTTURA	
BALLAST	2.65 mq

SEZIONE N. : 46
Q. PROGETTO : 262.71
DIST.PROG. : 2+250.00

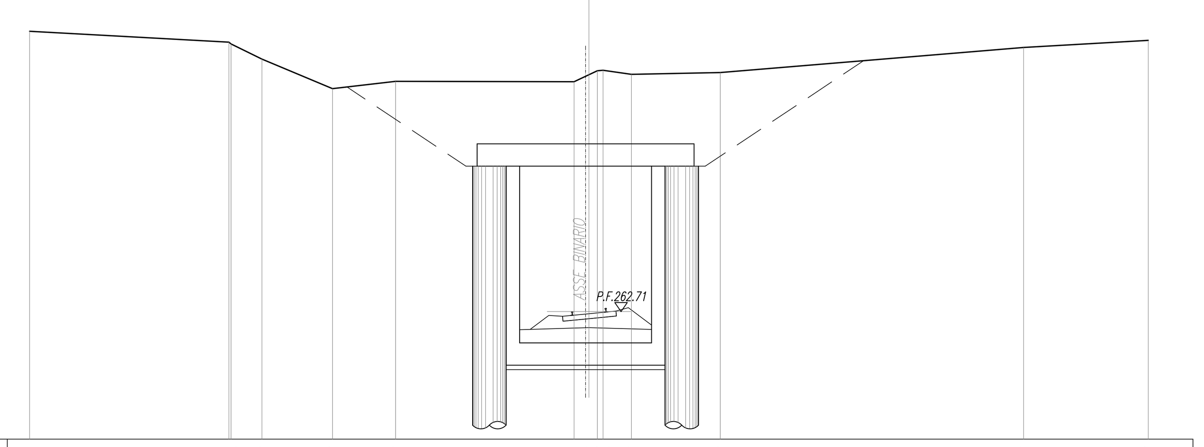

SCALA 1:200

Q.RIF. 257.00

QUOTE TERRENO	275.24 274.75 274.67 274.00 272.68 273.00 272.99 273.30 273.48 273.50 274.52 274.40 275.12 275.08
DIST.PARZIALI TERRENO	8.91 1.38 3.15 2.82 7.98 0.66 0.38 1.27 3.97 13.56 5.57
QUOTE PROGETTO	261.86 261.97 261.99 261.97 261.86
DIST.PARZIALI PROGETTO	3.45 0.76 0.76 3.43

SOVRASTRUTTURA	
BALLAST	2.68 mq

SEZIONE N. : 47
Q. PROGETTO : 262.79
DIST.PROG. : 2+300.00

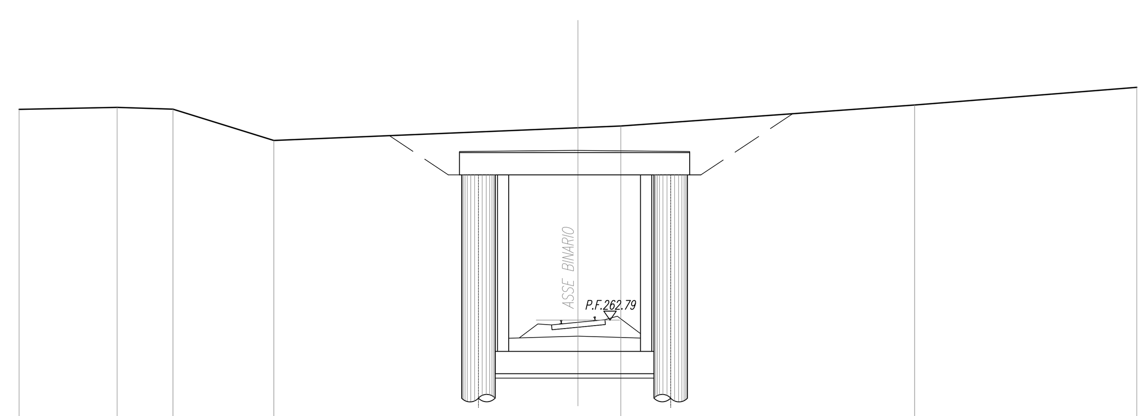

SCALA 1:200

Q.RIF. 254.00

QUOTE TERRENO	272.22 272.31 272.23 270.83 271.40 271.48 272.42 273.21
DIST.PARZIALI TERRENO	4.38 2.50 4.51 13.61 1.92 13.14 9.94
QUOTE PROGETTO	261.94 262.05 262.07 262.05 261.94
DIST.PARZIALI PROGETTO	3.44 0.76 0.76 3.44

SOVRASTRUTTURA	
BALLAST	2.66 mq

SEZIONE N. : 48
Q. PROGETTO : 262.45
DIST.PROG. : 2+350.00

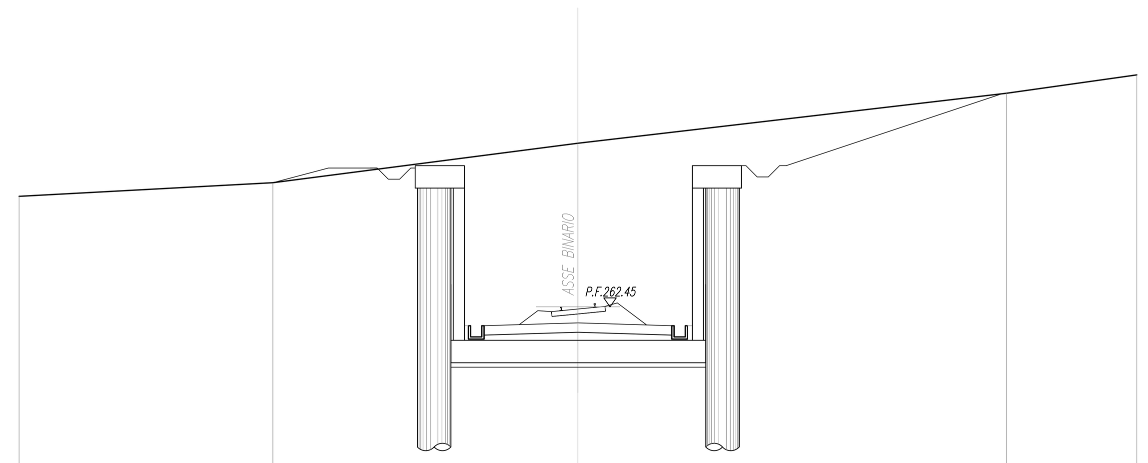

SCALA 1:200

Q.RIF. 254.00

QUOTE TERRENO	267.39 268.00 269.76 272.00 272.82
DIST.PARZIALI TERRENO	11.35 13.65 19.17 5.83
QUOTE PROGETTO	261.60 261.71 261.73 261.71 261.60
DIST.PARZIALI PROGETTO	3.45 0.76 0.76 3.43

COMMITTENTE:

RFI RETE FERROVIARIA ITALIANA
GRUPPO FERROVIE DELLO STATO ITALIANE

PROGETTAZIONE:

ITALFERR
GRUPPO FERROVIE DELLO STATO ITALIANE

DIRETTRICE FERROVIARIA MESSINA - CATANIA - PALERMO

NUOVO COLLEGAMENTO PALERMO - CATANIA

U.O. INFRASTRUTTURE CENTRO

PROGETTO DEFINITIVO

TRATTA DITTAINO - CATENANUOVA

INFRASTRUTTURA FERROVIARIA

Sezioni trasversali

Sezioni trasversali - Tav.6/53

SCALA: 1:200

COMMESSA	LOTTO	FASE	ENTE	TIPO DOC.	OPERA/DISCIPLINA	PROGR.	REV.
RS3E	50	D	29	WB	IF0101	006	A

Rev.	Descrizione	Redatto	Data	Verificato	Data	Approvato	Data	Autorizzato Data
A	Emissione esecutiva	L. Mazzoni	Dicembre 2019	M. Arcangeli	Dicembre 2019	F.Sparacino	Dicembre 2019	F.Arduini Dicembre 2019

File: RS3E50D29WBIF0101006A.dwg | n. Elab.: 348