SCAVI E BONIFICHE	
STERRO	65.44 mq
BONIFICA	8.40 m
FOSSO	2.65 mq
RILEVATI	
RILEVATO	1.81 mq
TERRENO VEGETALE	23.12 m
SOVRASTRUTTURA	
BALLAST	2.26 mq
SUBBALLAST	8.40 m
SUPER COMPATTATO	8.40 m

SEZIONE N. : 105
Q. PROGETTO : 238.03
DIST.PROG. : 5+200.00

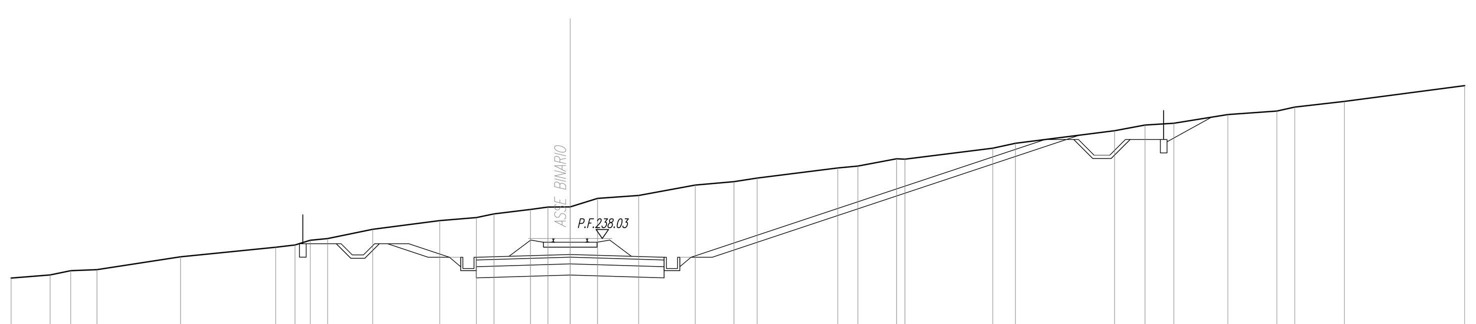

SCALA 1:200

Q.RIF. 227.00

QUOTE TERRENO	236.25 236.39 236.58 236.63 237.21 237.64 237.74 237.95 238.02 238.44 238.83 238.97 239.13 239.33 239.43 239.44 239.82 239.95 240.42 240.57 240.73 241.19 241.27 241.60 241.58 242.07 242.29 242.85 243.11 243.19 243.58 243.74 243.91 244.17 244.87
DIST.PARZIALI TERRENO	1.74 0.92 1.17 3.74 4.25 0.87 0.68 0.78 2.02 2.99 1.64 0.79 1.63 0.78 0.99 1.22 1.84 2.53 1.73 1.04 3.61 0.90 1.73 0.17 3.93 1.01 4.44 1.36 1.29 2.41 2.19 0.80 2.22 5.38
QUOTE PROGETTO	238.40 238.40 237.18 237.06 237.18 237.29 237.31 237.29 237.18 237.06 237.18 242.46 242.46
DIST.PARZIALI PROGETTO	1.32 3.64 1.20 3.44 0.76 0.76 3.44 1.20 15.84 1.28

SCAVI E BONIFICHE	
STERRO	0.45 mq
SCOTICO	35.30 m
FOSSO	2.51 mq
RILEVATI	
RILEVATO	178.53 mq
TERRENO VEGETALE	32.78 m
ANTICAPILLARE	17.64 mq
SOVRASTRUTTURA	
BALLAST	2.46 mq
SUBBALLAST	8.40 m
SUPER COMPATTATO	8.77 m

SEZIONE N. : 109
Q. PROGETTO : 236.47
DIST.PROG. : 5+400.00

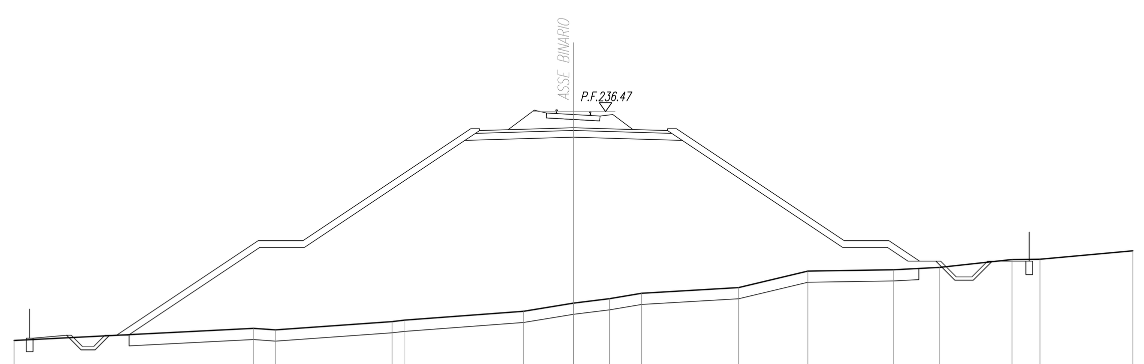

SCALA 1:200

Q.RIF. 218.00

QUOTE TERRENO	226.25 226.79 226.72 227.09 227.16 227.55 227.91 228.11 228.36 228.61 229.35 229.40 229.51 229.86 229.87 230.25
DIST.PARZIALI TERRENO	10.70 0.99 5.21 0.57 5.31 2.23 1.61 1.44 4.33 3.09 3.83 2.06 3.24 1.25 4.15
QUOTE PROGETTO	226.48 230.70 230.70 235.70 235.50 235.62 235.70 235.62 235.73 235.75 235.73 235.62 235.70 235.50 235.70 230.70 230.70 229.49
DIST.PARZIALI PROGETTO	6.33 2.00 7.50 3.43 0.76 0.76 3.44 7.50 2.00 1.82

SCAVI E BONIFICHE	
STERRO	71.92 mq
BONIFICA	8.40 m
FOSSO	2.42 mq
RILEVATI	
RILEVATO	1.65 mq
TERRENO VEGETALE	23.20 m
SOVRASTRUTTURA	
BALLAST	2.38 mq
SUBBALLAST	8.40 m
SUPER COMPATTATO	8.40 m

SEZIONE N. : 106
Q. PROGETTO : 237.68
DIST.PROG. : 5+250.00

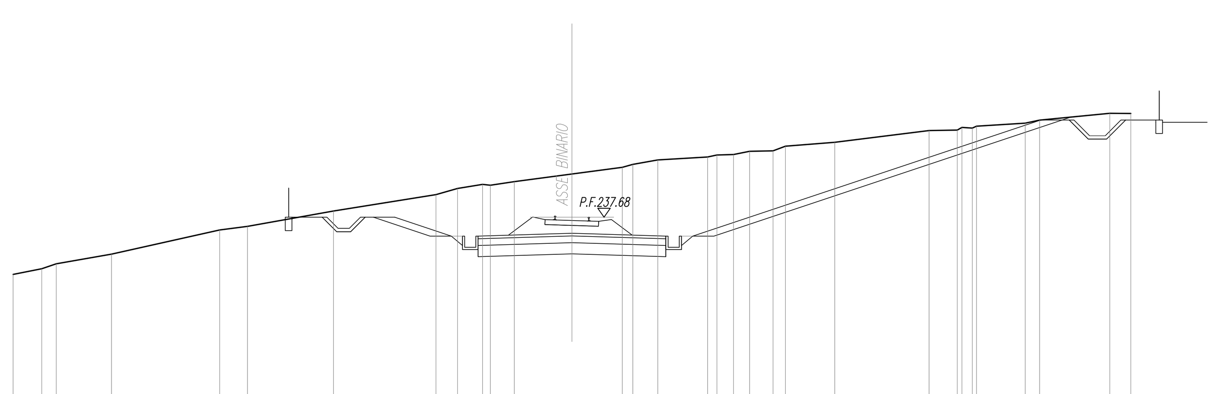

SCALA 1:200

Q.RIF. 226.00

QUOTE TERRENO	235.13 235.38 235.60 236.03 237.11 237.28 237.96 238.69 238.97 239.15 239.11 239.27 239.62 239.91 240.04 240.24 240.37 240.46 240.48 240.63 240.65 240.86 241.03 241.55 241.58 241.69 241.66 241.75 241.89 242.02 242.32 242.32
DIST.PARZIALI TERRENO	1.28 0.65 2.47 4.84 1.25 3.85 4.58 0.96 1.12 0.15 1.07 2.58 2.25 0.47 1.12 2.23 0.42 0.74 0.72 1.05 0.55 2.20 4.22 1.26 0.47 2.18 0.64 3.14 0.94
QUOTE PROGETTO	238.17 238.17 236.84 236.72 236.84 236.94 236.97 236.94 236.84 236.72 236.84 242.02 242.02
DIST.PARZIALI PROGETTO	1.32 3.98 1.20 3.44 0.76 0.76 3.44 1.20 15.57 1.28

SOVRASTRUTTURA	
BALLAST	2.38 mq

SEZIONE N. : 110
Q. PROGETTO : 235.80
DIST.PROG. : 5+450.00

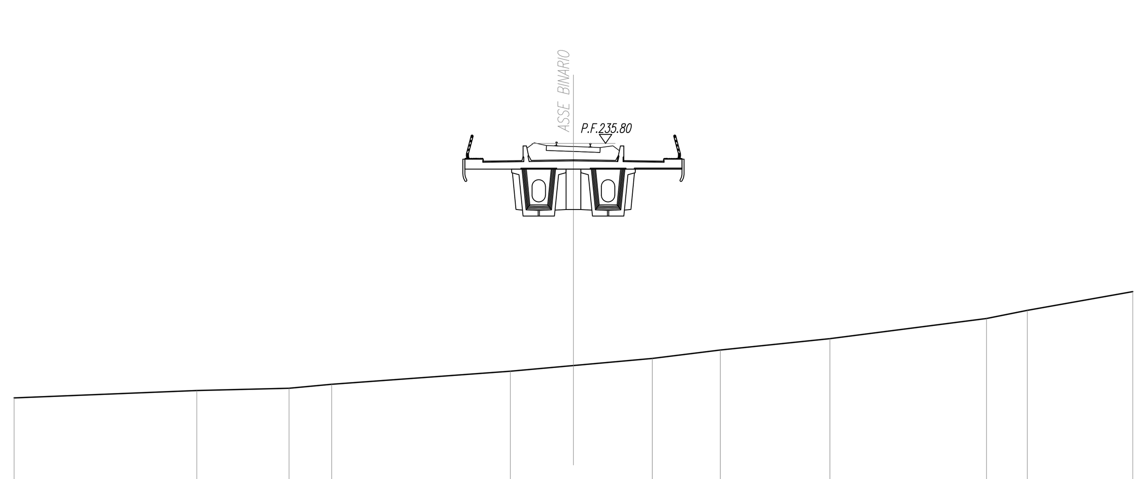

SCALA 1:200

Q.RIF. 217.00

QUOTE TERRENO	224.41 224.74 224.84 225.02 225.61 225.86 226.18 226.56 227.06 227.97 228.33 229.17
DIST.PARZIALI TERRENO	8.17 4.12 1.91 7.99 2.82 3.52 3.04 4.90 7.00 1.82 4.72
QUOTE PROGETTO	234.95 235.06 235.08 235.06 234.95
DIST.PARZIALI PROGETTO	3.44 0.76 0.76 3.44

SCAVI E BONIFICHE	
STERRO	0.67 mq
SCOTICO	16.03 m
FOSSO	2.74 mq
RILEVATI	
RILEVATO	37.20 mq
TERRENO VEGETALE	10.37 m
ANTICAPILLARE	7.92 mq
SOVRASTRUTTURA	
BALLAST	2.45 mq
SUBBALLAST	8.40 m
SUPER COMPATTATO	8.78 m

SEZIONE N. : 107
Q. PROGETTO : 237.34
DIST.PROG. : 5+300.00

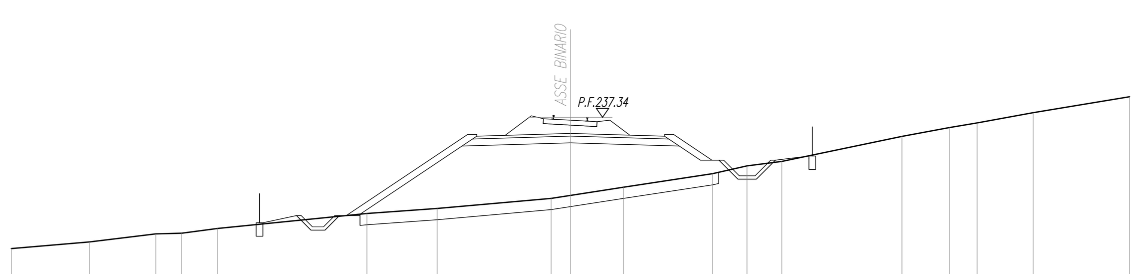

SCALA 1:200

Q.RIF. 221.00

QUOTE TERRENO	231.48 231.78 232.14 232.16 232.38 233.04 233.27 233.72 233.85 234.22 234.82 235.17 235.37 236.49 236.88 237.09 237.55 238.26
DIST.PARZIALI TERRENO	3.49 2.97 1.16 1.60 6.68 3.14 5.10 0.87 2.37 3.99 1.54 1.56 5.37 2.12 1.24 2.50 4.31
QUOTE PROGETTO	232.95 236.58 236.37 236.58 236.50 236.60 236.62 236.60 236.49 236.57 236.37 236.57 234.97
DIST.PARZIALI PROGETTO	5.43 3.43 0.76 0.76 3.45 2.40

SOVRASTRUTTURA	
BALLAST	2.24 mq

SEZIONE N. : 111
Q. PROGETTO : 235.13
DIST.PROG. : 5+500.00

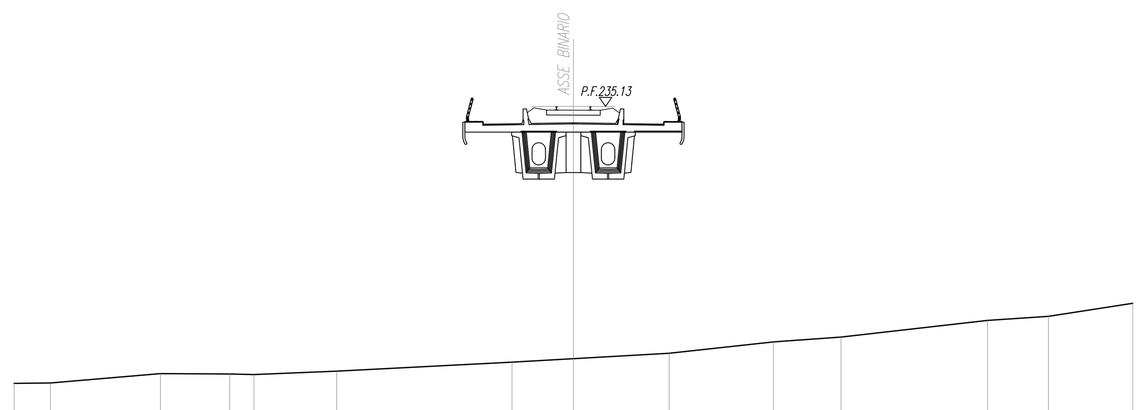

SCALA 1:200

Q.RIF. 215.00

QUOTE TERRENO	222.74 222.76 223.18 223.16 223.13 223.29 223.69 223.84 224.09 224.60 224.81 225.55 225.74 226.32
DIST.PARZIALI TERRENO	1.62 4.92 3.10 1.08 3.70 7.83 2.75 4.28 4.66 3.02 6.55 2.73 3.76
QUOTE PROGETTO	234.28 234.39 234.41 234.39 234.28
DIST.PARZIALI PROGETTO	3.44 0.76 0.76 3.44

SCAVI E BONIFICHE	
STERRO	0.43 mq
SCOTICO	27.22 m
FOSSO	2.54 mq
RILEVATI	
RILEVATO	107.18 mq
TERRENO VEGETALE	23.44 m
ANTICAPILLARE	13.54 mq
SOVRASTRUTTURA	
BALLAST	2.47 mq
SUBBALLAST	8.40 m
SUPER COMPATTATO	8.78 m

SEZIONE N. : 108
Q. PROGETTO : 236.99
DIST.PROG. : 5+350.00

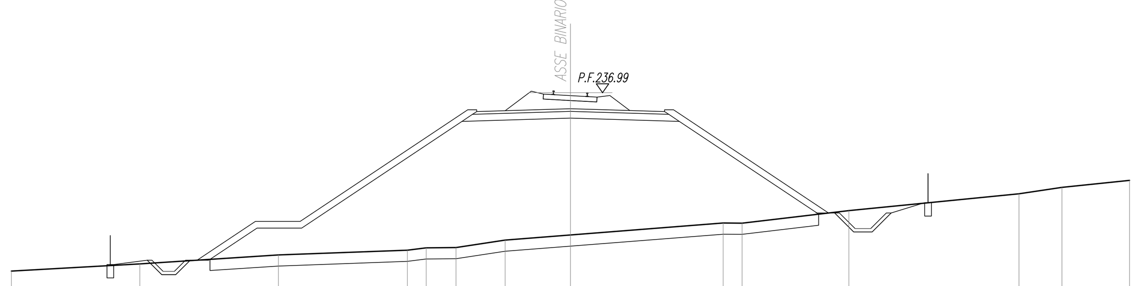

SCALA 1:200

Q.RIF. 219.00

QUOTE TERRENO	229.00 229.32 229.73 229.94 230.05 230.06 230.39 230.62 231.16 231.15 231.71 232.47 232.75 233.07
DIST.PARZIALI TERRENO	5.74 6.20 5.76 0.84 1.33 2.20 2.92 6.83 0.85 4.78 7.61 1.92 3.02
QUOTE PROGETTO	229.49 231.23 231.23 236.23 236.02 236.15 236.23 236.15 236.25 236.28 236.25 236.15 236.23 236.02 236.23 231.61
DIST.PARZIALI PROGETTO	2.61 2.00 7.50 3.43 0.76 0.76 3.45 6.93

SOVRASTRUTTURA	
BALLAST	2.24 mq

SEZIONE N. : 112
Q. PROGETTO : 234.46
DIST.PROG. : 5+550.00

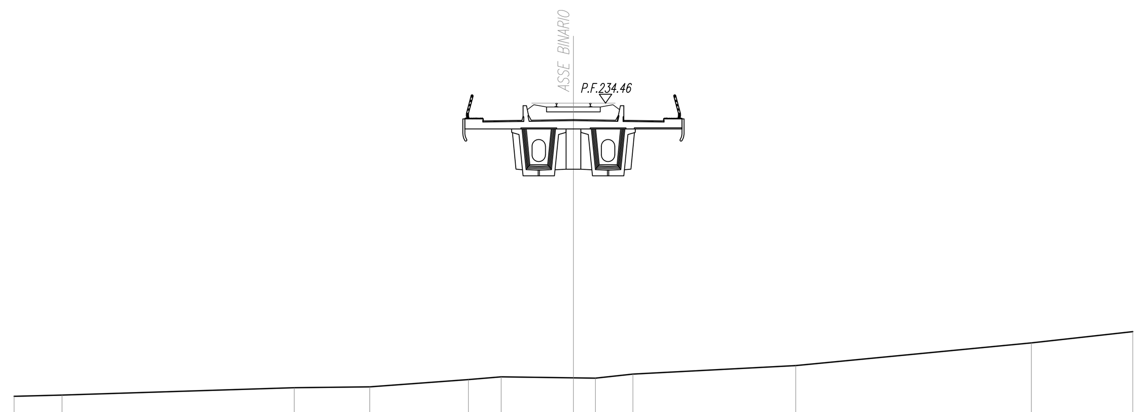

SCALA 1:200

Q.RIF. 214.00

QUOTE TERRENO	221.33 221.39 221.72 221.75 222.08 222.20 222.16 222.14 222.32 222.71 223.72 224.23
DIST.PARZIALI TERRENO	2.14 10.38 3.38 4.41 1.46 3.23 0.98 1.67 7.28 10.53 4.53
QUOTE PROGETTO	233.61 233.72 233.74 233.72 233.61
DIST.PARZIALI PROGETTO	3.44 0.76 0.76 3.44

COMMITTENTE:

RFI RETE FERROVIARIA ITALIANA
GRUPPO FERROVIE DELLO STATO ITALIANE

PROGETTAZIONE:

ITALFERR
GRUPPO FERROVIE DELLO STATO ITALIANE

DIRETTRICE FERROVIARIA MESSINA - CATANIA - PALERMO

NUOVO COLLEGAMENTO PALERMO - CATANIA

U.O. INFRASTRUTTURE CENTRO

PROGETTO DEFINITIVO

TRATTA DITTAINO - CATENANUOVA

INFRASTRUTTURA FERROVIARIA

Sezioni trasversali

Sezioni trasversali - Tav.14/53

SCALA: 1:200

COMMESSA	LOTTO	FASE	ENTE	TIPO DOC.	OPERA/DISCIPLINA	PROGR.	REV.
RS3E	50	D	29	WB	IF0101	014	A

Rev.	Descrizione	Redatto	Data	Verificato	Data	Approvato	Data	Autorizzato Data
A	Emissione esecutiva	L. Mazzoni	Dicembre 2019	M. Arcangeli	Dicembre 2019	F.Sparacino	Dicembre 2019	F.Arduini Dicembre 2019

File: RS3E50D29WBIF0101014A.dwg | n. Elab.: 356