SOVRASTRUTTURA	
BALLAST	2.26 mq

SEZIONE N. : 129
Q. PROGETTO : 225.00
DIST.PROG. : 6+400.00

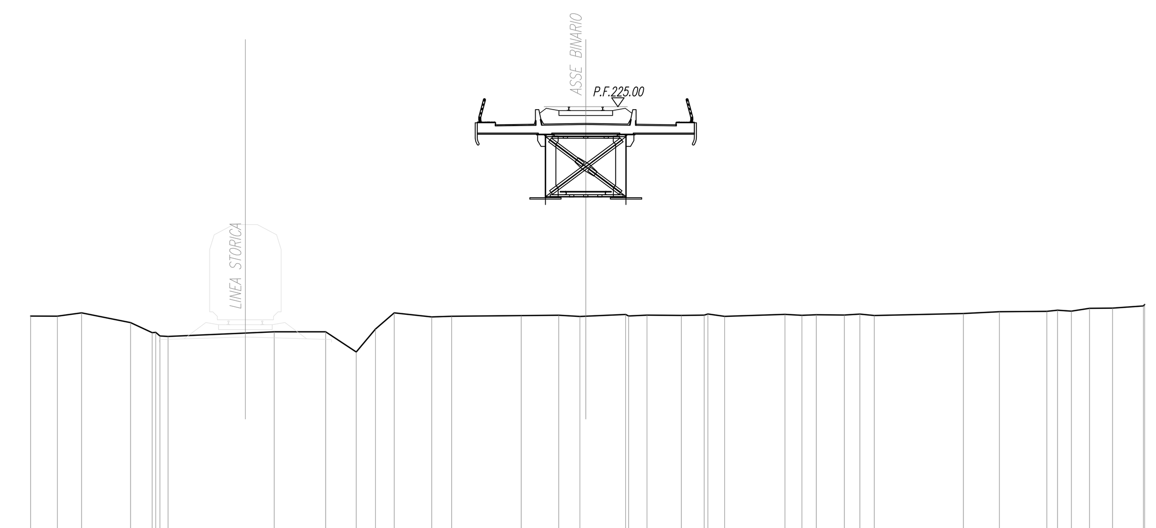

SCALA 1:200

Q.RIF. 206.00

QUOTE TERRENO	215.64 215.64 215.79 215.35 214.90 214.91 214.75 214.74 214.94 214.94 214.04 215.06 215.79 215.61 215.64 215.67 215.68 215.63 215.64 215.72 215.65 215.69 215.67 215.69 215.74 215.63 215.72 215.68 215.70 215.69 215.73 215.67 215.76 215.84 215.85 215.91 215.87 215.99 216.00 216.10 216.16
DIST.PARZIALI TERRENO	1.19 1.08 2.19 0.96 0.17 4.75 2.30 1.37 0.86 0.84 1.67 0.89 3.11 1.68 0.95 1.78 0.82 1.54 1.02 0.75 2.70 0.78 0.44 1.26 0.69 0.64 3.98 1.61 2.12 0.48 0.62 0.81 1.03 1.38
QUOTE PROGETTO	224.15 224.26 224.28 224.26 224.15
DIST.PARZIALI PROGETTO	3.44 0.76 0.76 3.44

SOVRASTRUTTURA	
BALLAST	2.22 mq

SEZIONE N. : 130
Q. PROGETTO : 224.80
DIST.PROG. : 6+450.00

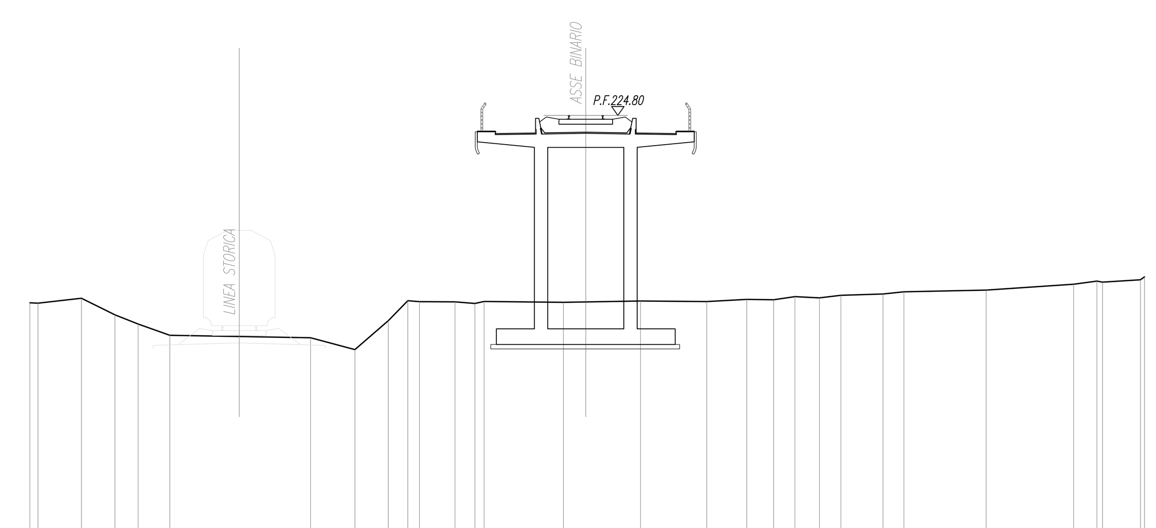

SCALA 1:200

Q.RIF. 206.00

QUOTE TERRENO	216.43 216.41 216.63 215.89 215.48 214.98 214.87 214.33 215.63 216.52 216.48 216.47 216.40 216.49 216.45 216.47 216.51 216.48 216.58 216.56 216.70 216.65 216.76 216.82 216.92 217.00 217.26 217.40 217.35 217.46 217.59
DIST.PARZIALI TERRENO	0.36 1.94 1.50 1.04 1.42 6.30 1.98 1.49 0.87 0.53 1.58 0.89 0.41 3.55 1.00 2.45 2.96 1.79 1.20 0.95 1.09 0.96 1.88 0.94 3.68 3.92 1.04 1.70
QUOTE PROGETTO	223.96 224.06 224.08 224.06 223.96
DIST.PARZIALI PROGETTO	3.44 0.76 0.76 3.44

SOVRASTRUTTURA	
BALLAST	2.24 mq

SEZIONE N. : 131
Q. PROGETTO : 224.60
DIST.PROG. : 6+500.00

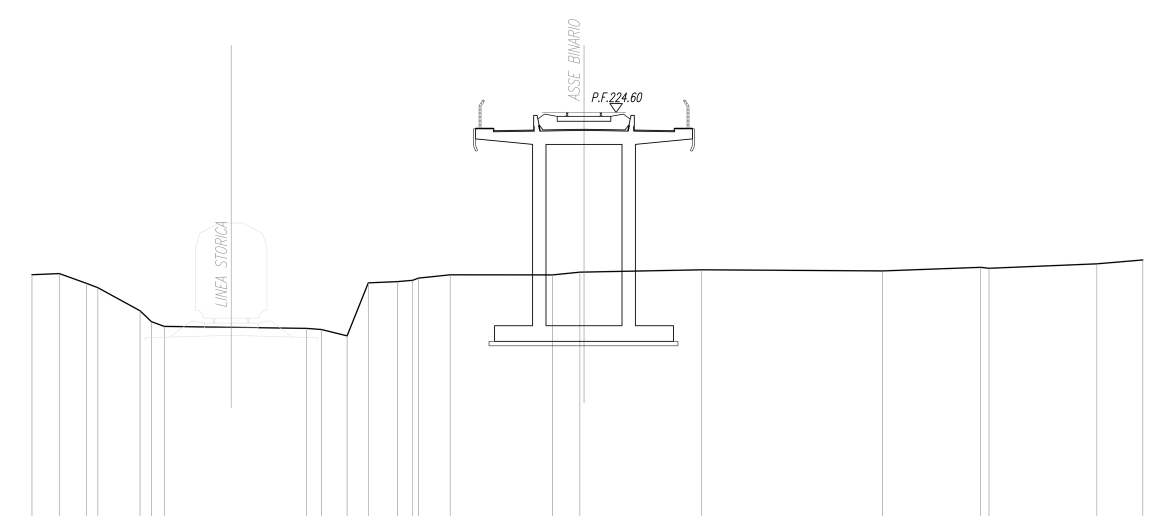

SCALA 1:200

Q.RIF. 206.00

QUOTE TERRENO	217.35 217.40 216.96 216.77 215.74 215.25 215.03 214.95 214.90 214.61 216.98 217.04 217.10 217.20 217.34 217.34 217.46 217.46 217.57 217.51 217.68 217.64 217.84 218.01
DIST.PARZIALI TERRENO	1.22 1.22 0.50 1.89 0.50 0.58 6.37 0.66 1.15 0.95 1.30 0.68 1.42 4.57 1.22 5.26 8.09 4.39 0.38 4.82 2.06
QUOTE PROGETTO	223.76 223.86 223.88 223.86 223.76
DIST.PARZIALI PROGETTO	3.44 0.76 0.76 3.44

SOVRASTRUTTURA	
BALLAST	2.22 mq

SEZIONE N. : 132
Q. PROGETTO : 224.40
DIST.PROG. : 6+550.00

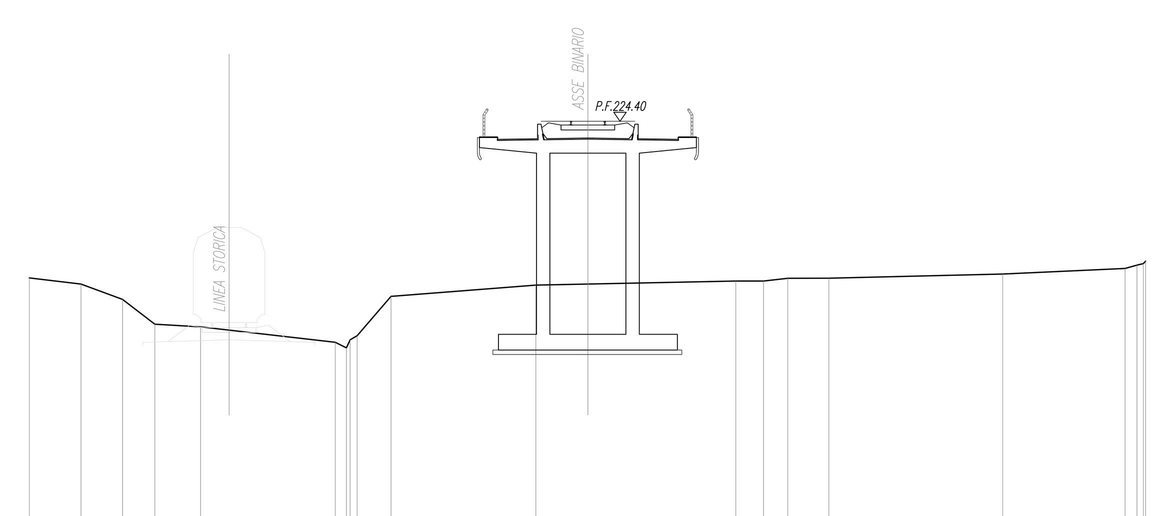

SCALA 1:200

Q.RIF. 206.00

QUOTE TERRENO	217.39 217.12 216.43 215.33 215.20 214.52 214.27 214.63 214.81 216.57 217.07 217.12 217.26 217.26 217.38 217.38 217.57 217.82 217.97 218.03 218.14
DIST.PARZIALI TERRENO	2.31 1.86 1.45 2.04 6.02 0.50 1.52 6.48 2.33 6.61 1.24 1.09 1.84 7.77 5.47 0.54
QUOTE PROGETTO	223.56 223.66 223.68 223.66 223.56
DIST.PARZIALI PROGETTO	3.44 0.76 0.76 3.44

SOVRASTRUTTURA	
BALLAST	2.24 mq

SEZIONE N. : 133
Q. PROGETTO : 224.20
DIST.PROG. : 6+600.00

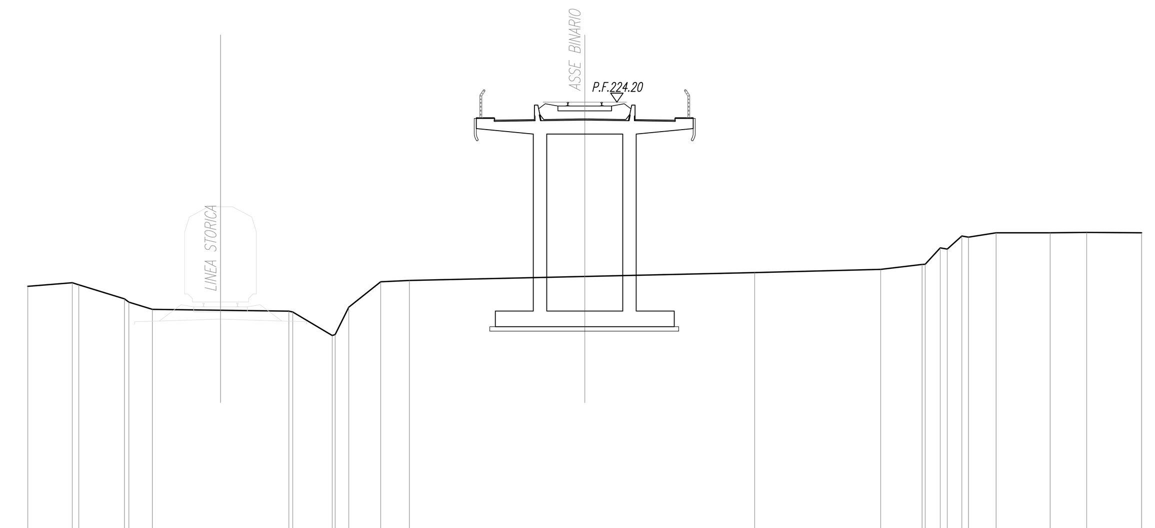

SCALA 1:200

Q.RIF. 205.00

QUOTE TERRENO	215.97 216.14 216.04 215.42 215.27 214.95 214.87 214.83 213.78 213.82 215.04 216.18 216.24 216.41 216.59 216.73 216.95 216.96 217.69 217.64 218.22 218.17 218.37 218.37 218.38 218.36
DIST.PARZIALI TERRENO	1.99 2.04 1.05 6.10 1.77 0.61 1.42 1.28 7.84 7.60 5.63 1.85 0.67 0.65 1.24 2.42 1.63 2.46
QUOTE PROGETTO	223.36 223.46 223.48 223.46 223.36
DIST.PARZIALI PROGETTO	3.44 0.76 0.76 3.44

SOVRASTRUTTURA	
BALLAST	2.24 mq

SEZIONE N. : 134
Q. PROGETTO : 224.00
DIST.PROG. : 6+650.00

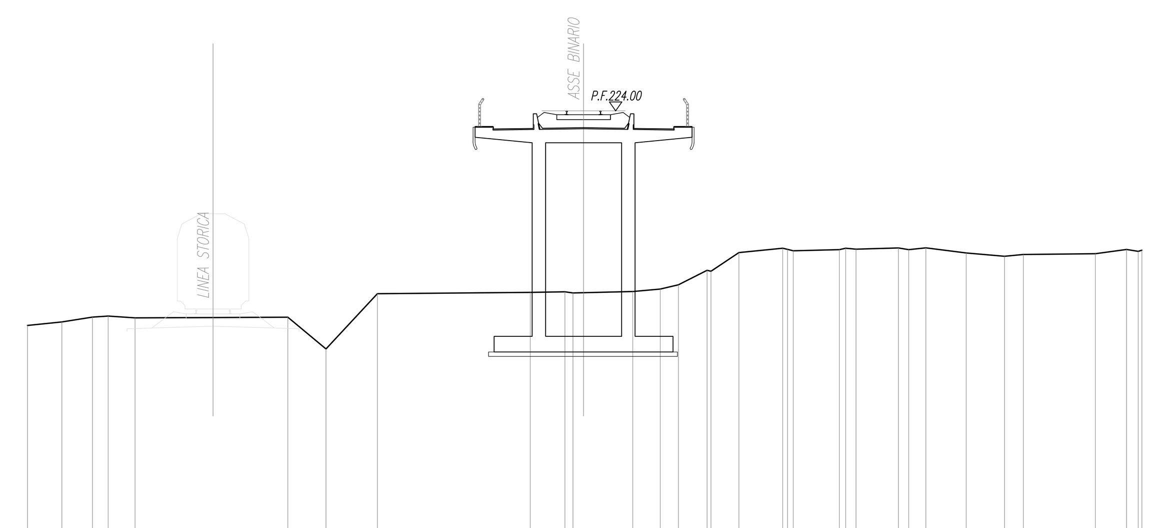

SCALA 1:200

Q.RIF. 205.00

QUOTE TERRENO	214.42 214.57 214.79 214.84 214.76 214.78 213.37 215.83 215.89 215.92 215.87 215.88 215.93 216.04 216.23 216.88 216.84 217.67 217.87 217.81 217.75 217.80 217.87 217.82 217.88 217.81 217.88 217.66 217.51 217.59 217.62 217.81 217.73 217.78
DIST.PARZIALI TERRENO	1.54 1.36 0.70 1.20 6.83 1.71 2.30 6.84 1.55 0.26 0.48 2.20 1.23 0.82 1.28 1.25 1.96 2.06 0.46 1.90 0.46 0.76 1.80 1.71 0.84 3.22 1.40 0.52
QUOTE PROGETTO	223.16 223.26 223.29 223.26 223.16
DIST.PARZIALI PROGETTO	3.44 0.76 0.76 3.44

SOVRASTRUTTURA	
BALLAST	2.20 mq

SEZIONE N. : 135
Q. PROGETTO : 223.81
DIST.PROG. : 6+700.00

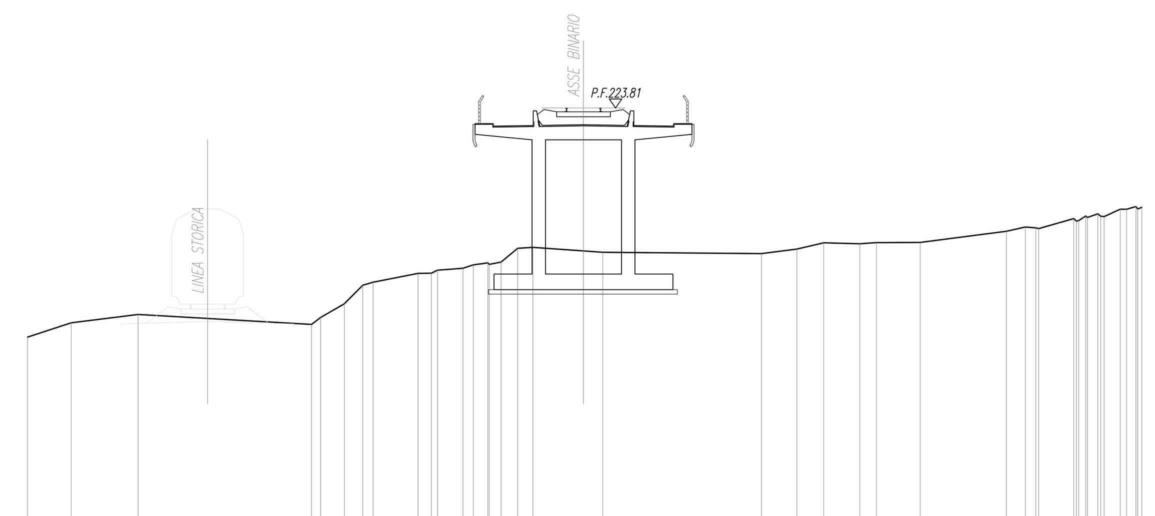

SCALA 1:200

Q.RIF. 205.00

QUOTE TERRENO	213.56 214.20 214.57 214.13 214.43 215.05 215.88 216.01 216.41 216.42 216.55 216.64 216.79 216.87 216.81 216.91 217.53 217.57 217.41 217.35 217.29 217.50 217.78 217.73 217.78 217.79 218.29 218.48 218.44 218.41 218.86 218.75 218.77 218.97 218.91 219.01 218.97 218.95 219.28 219.40 219.29 219.36
DIST.PARZIALI TERRENO	1.95 2.99 7.76 0.40 1.06 0.82 0.46 2.01 0.59 1.14 0.46 0.65 0.53 0.74 0.68 2.26 0.86 7.09 1.59 1.20 1.61 0.74 1.96 3.86 0.85 0.47 1.57 0.46 0.72 0.41
QUOTE PROGETTO	222.96 223.06 223.09 223.06 222.96
DIST.PARZIALI PROGETTO	3.44 0.76 0.76 3.44

SOVRASTRUTTURA	
BALLAST	2.24 mq

SEZIONE N. : 136
Q. PROGETTO : 223.61
DIST.PROG. : 6+750.00

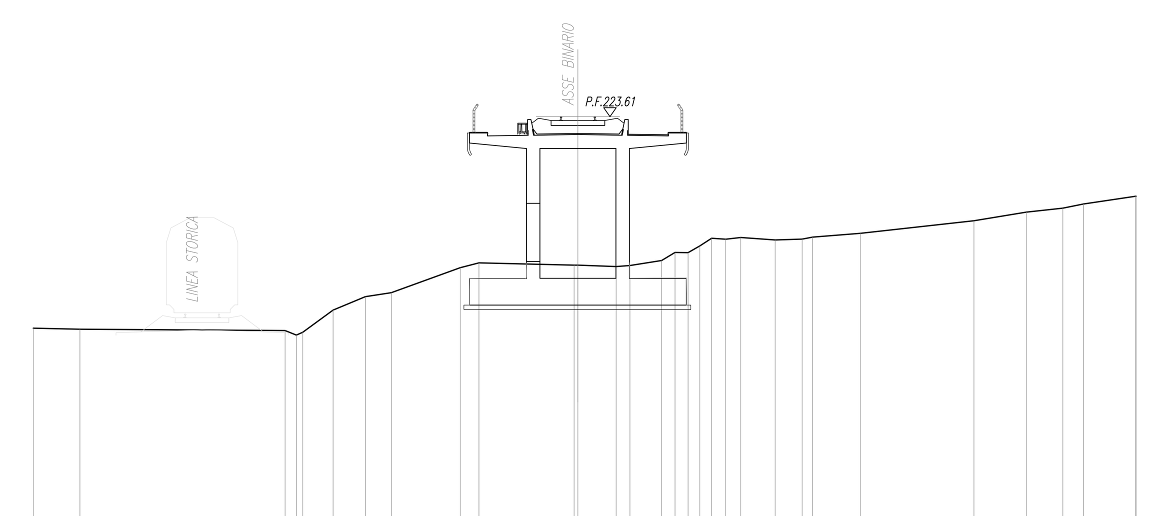

SCALA 1:200

Q.RIF. 205.00

QUOTE TERRENO	214.15 214.10 214.04 213.84 213.97 214.96 215.56 215.74 216.85 217.07 216.97 216.97 216.90 216.95 217.17 217.54 217.53 217.83 218.17 218.13 218.20 218.09 218.13 218.22 218.39 218.95 219.34 219.52 219.70 220.05 220.05
DIST.PARZIALI TERRENO	2.09 9.17 0.50 1.35 1.44 1.16 3.08 0.84 4.26 1.71 0.62 1.42 0.60 0.59 0.52 0.53 0.63 0.67 1.54 1.21 0.47 2.13 5.08 2.35 1.63 0.92 2.34
QUOTE PROGETTO	222.76 222.86 222.89 222.86 222.76
DIST.PARZIALI PROGETTO	3.44 0.76 0.76 3.44

COMMITTENTE:

RFI RETE FERROVIARIA ITALIANA
GRUPPO FERROVIE DELLO STATO ITALIANE

PROGETTAZIONE:

ITALFERR
GRUPPO FERROVIE DELLO STATO ITALIANE

DIRETTRICE FERROVIARIA MESSINA - CATANIA - PALERMO

NUOVO COLLEGAMENTO PALERMO - CATANIA

U.O. INFRASTRUTTURE CENTRO

PROGETTO DEFINITIVO

TRATTA DITTAINO - CATENANUOVA

INFRASTRUTTURA FERROVIARIA

Sezioni trasversali

Sezioni trasversali - Tav.17/53

SCALA: 1:200

COMMESSA	LOTTO	FASE	ENTE	TIPO DOC.	OPERA/DISCIPLINA	PROGR.	REV.
RS3E	50	D	29	WB	IF0101	017	A

Rev.	Descrizione	Redatto	Data	Verificato	Data	Approvato	Data	Autorizzato Data
A	Emissione esecutiva	L. Mazzoni	Dicembre 2019	M. Arcangeli	Dicembre 2019	F.Sparacino	Dicembre 2019	F.Arduini Dicembre 2019

File: RS3E50D29WBIF0101017A.dwg | n. Elab.: 359