SOVRASTRUTTURA	
BALLAST	2.26 mq

SEZIONE N. : 137
Q. PROGETTO : 223.41
DIST.PROG. : 6+800.00

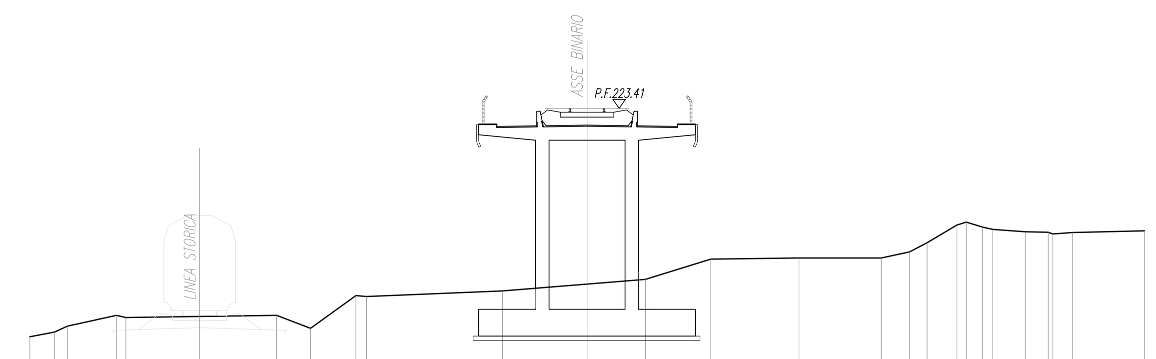

SCALA 1:200

Q.RIF. 205.00

QUOTE TERRENO	213.19 213.40 213.67 214.15 214.05 214.15 213.57 215.04 214.99 215.24 215.55 215.76 216.66 216.71 216.72 216.99 217.39 218.19 218.32 218.10 217.99 217.89 217.86 217.79 217.85 217.93
DIST.PARZIALI TERRENO	1.10 0.58 2.19 0.42 6.75 1.51 2.03 0.47 6.08 3.79 2.61 2.93 3.94 3.68 1.27 0.79 1.33 0.42 0.72 0.47 1.45 1.03 0.87 3.23
QUOTE PROGETTO	222.56 222.67 222.69 222.67 222.56
DIST.PARZIALI PROGETTO	3.44 0.76 0.76 3.44

SOVRASTRUTTURA	
BALLAST	2.24 mq

SEZIONE N. : 138
Q. PROGETTO : 223.21
DIST.PROG. : 6+850.00

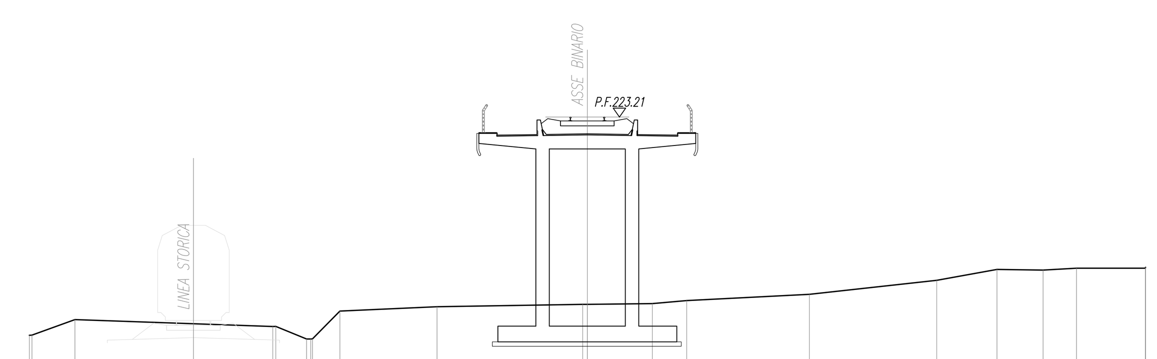

SCALA 1:200

Q.RIF. 205.00

QUOTE TERRENO	213.45 213.46 214.15 213.84 213.85 213.28 213.28 213.29 214.53 214.73 214.83 214.83 214.87 215.00 215.28 215.91 216.39 216.36 216.45 216.45 216.49
DIST.PARZIALI TERRENO	1.92 8.85 1.37 1.23 4.34 6.52 2.90 1.54 5.48 5.70 2.69 2.06 1.50 3.07
QUOTE PROGETTO	222.36 222.47 222.49 222.47 222.36
DIST.PARZIALI PROGETTO	3.44 0.76 0.76 3.44

SOVRASTRUTTURA	
BALLAST	2.24 mq

SEZIONE N. : 139
Q. PROGETTO : 223.01
DIST.PROG. : 6+900.00

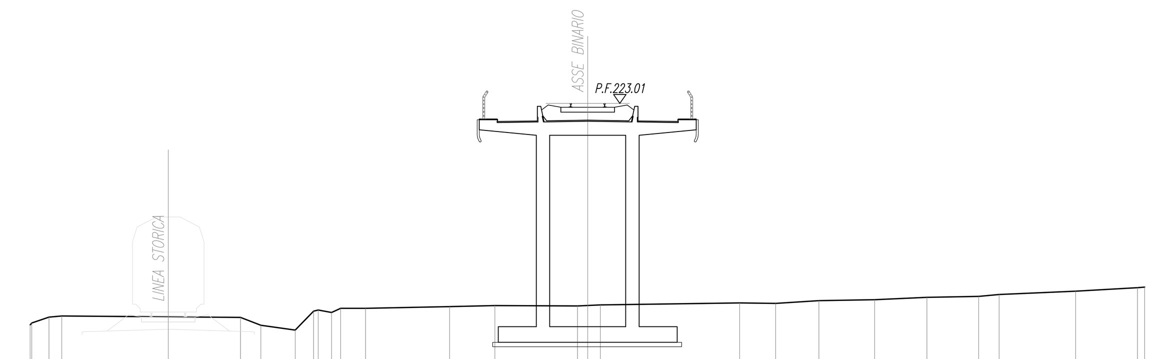

SCALA 1:200

Q.RIF. 204.00

QUOTE TERRENO	213.10 213.19 213.45 213.50 213.44 213.08 212.87 213.72 213.77 213.66 213.84 213.85 213.92 213.97 213.95 213.97 214.00 214.09 214.07 214.19 214.23 214.34 214.38 214.46 214.61 214.77 214.79
DIST.PARZIALI TERRENO	0.77 0.57 7.99 0.91 1.54 0.82 0.60 0.41 1.11 3.76 2.02 3.70 0.46 0.56 6.23 1.60 1.93 2.50 2.33 2.32 0.91 3.42 2.77 0.32
QUOTE PROGETTO	222.16 222.27 222.29 222.27 222.16
DIST.PARZIALI PROGETTO	3.44 0.76 0.76 3.44

SOVRASTRUTTURA	
BALLAST	2.22 mq

SEZIONE N. : 140
Q. PROGETTO : 222.81
DIST.PROG. : 6+950.00

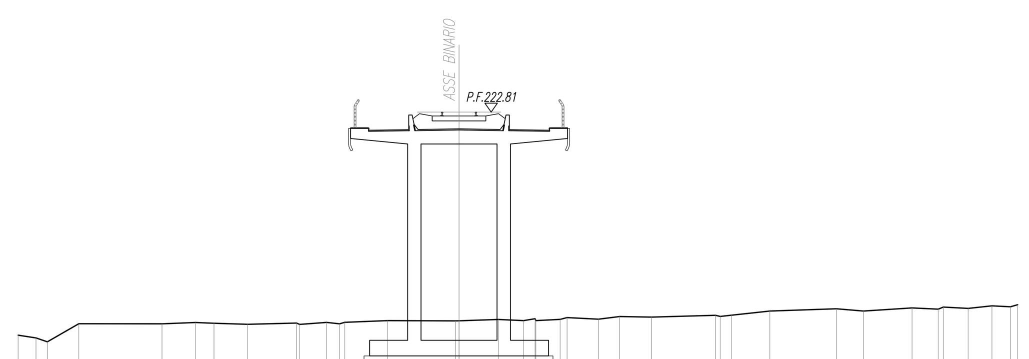

SCALA 1:200

Q.RIF. 204.00

QUOTE TERRENO	212.84 212.71 212.54 213.35 213.34 213.40 213.37 213.32 213.37 213.32 213.41 213.34 213.41 213.49 213.47 213.48 213.54 213.49 213.57 213.49 213.54 213.62 213.55 213.67 213.64 213.72 213.67 213.73 213.91 214.01 213.91 214.05 214.00 214.09 214.03 214.15 214.11 214.20
DIST.PARZIALI TERRENO	0.80 0.51 1.41 3.72 1.49 0.83 1.51 2.18 1.21 0.58 1.92 3.03 1.76 1.13 0.51 1.09 1.40 0.95 1.43 2.86 0.49 1.72 2.98 1.21 2.17 1.18 1.11 1.06 0.83 0.32
QUOTE PROGETTO	221.97 222.07 222.09 222.07 221.97
DIST.PARZIALI PROGETTO	3.44 0.76 0.76 3.44

SOVRASTRUTTURA	
BALLAST	2.22 mq

SEZIONE N. : 141
Q. PROGETTO : 222.61
DIST.PROG. : 7+000.00

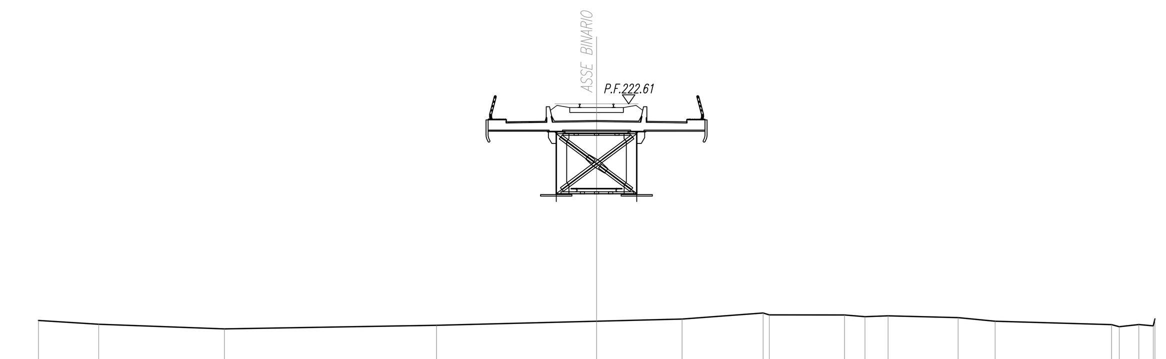

SCALA 1:200

Q.RIF. 204.00

QUOTE TERRENO	212.92 212.75 212.54 212.70 212.89 212.98 213.26 213.17 213.16 213.09 213.13 213.05 212.89 212.74 212.64 212.74 212.68 212.99
DIST.PARZIALI TERRENO	2.70 5.62 9.49 7.15 3.83 3.62 3.36 0.91 1.04 3.13 1.65 5.21 0.34 0.88 0.64
QUOTE PROGETTO	221.77 221.87 221.89 221.87 221.77
DIST.PARZIALI PROGETTO	3.44 0.76 0.76 3.44

SOVRASTRUTTURA	
BALLAST	2.24 mq

SEZIONE N. : 142
Q. PROGETTO : 222.41
DIST.PROG. : 7+050.00

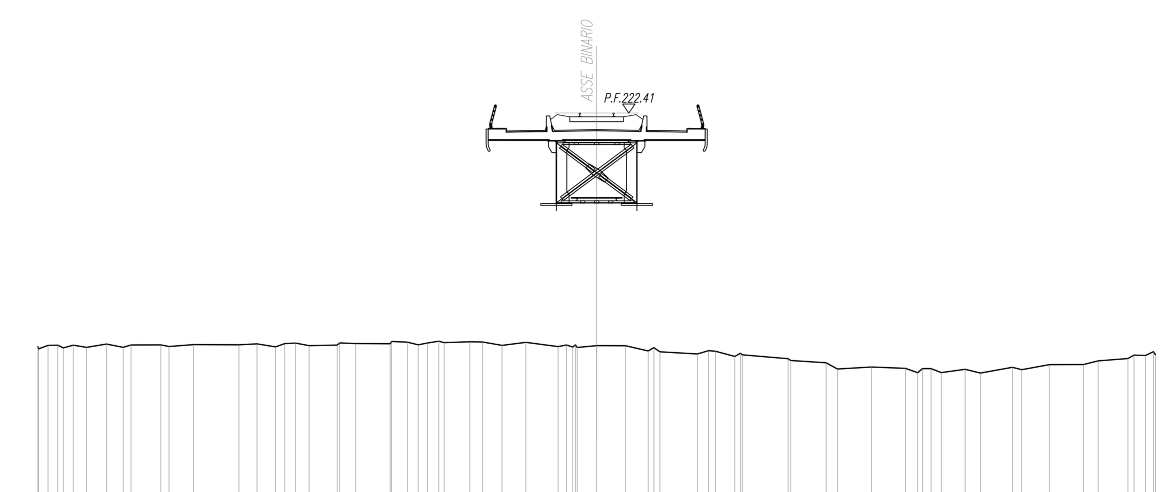

SCALA 1:200

Q.RIF. 203.00

QUOTE TERRENO	211.95 211.85 212.01 212.02 211.90 212.02 211.92 212.07 211.92 212.03 212.03 211.96 212.04 212.03 212.08 211.94 212.09 212.11 212.00 212.02 212.12 212.09 212.08 212.18 212.15 212.03 212.11 212.19 212.13 212.17 212.16 212.01 212.14 211.95 212.03 212.03 211.92 212.00 211.99 211.76 211.91 211.72 211.62 211.75 211.52 211.66 211.59 211.41 211.33 211.23 210.95 211.04 210.98 210.79 210.97 210.79 210.94 210.77 211.03 210.92 211.14 211.15 211.32 211.42 211.57 211.56 211.73 211.59
DIST.PARZIALI TERRENO	0.43 0.43 0.45 0.60 0.89 0.74 0.35 1.34 0.36 1.09 2.04 0.81 0.83 0.41 0.49 0.60 1.25 0.72 1.54 0.70 0.48 0.42 0.50 1.15 0.56 0.88 1.06 1.44 0.37 0.87 1.30 1.01 1.67 0.50 0.87 2.05 1.58 0.51 1.52 1.51 0.55 0.39 0.46 1.06 0.69 1.43 0.42 1.23 1.53 0.66 1.33 0.52 0.35
QUOTE PROGETTO	221.57 221.67 221.69 221.67 221.57
DIST.PARZIALI PROGETTO	3.44 0.76 0.76 3.44

SOVRASTRUTTURA	
BALLAST	2.31 mq

SEZIONE N. : 143
Q. PROGETTO : 222.21
DIST.PROG. : 7+100.00

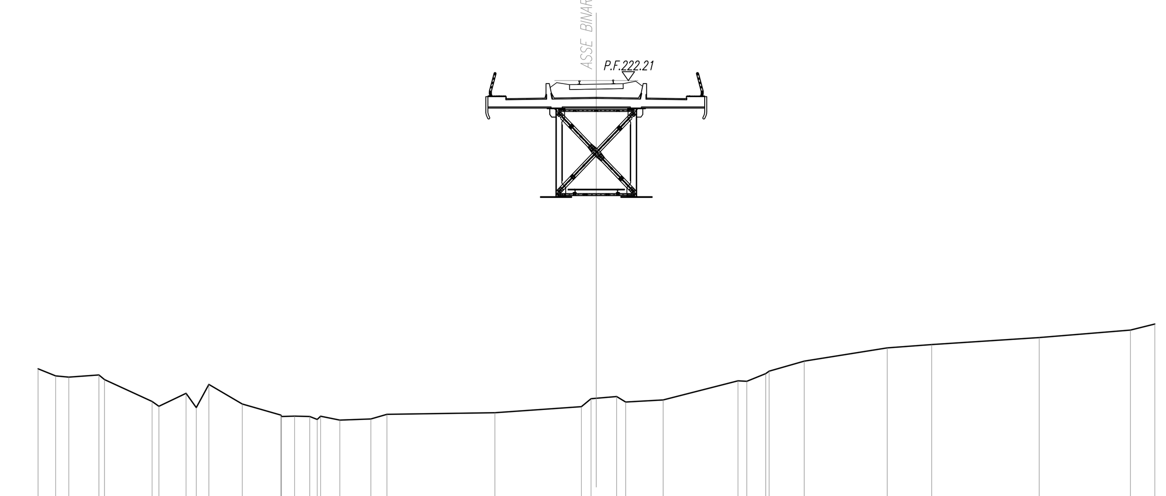

SCALA 1:200

Q.RIF. 201.00

QUOTE TERRENO	209.33 209.01 208.95 209.05 208.84 207.87 207.65 208.23 207.59 208.63 207.75 207.26 207.19 207.21 207.19 207.06 207.21 207.03 207.08 207.29 207.36 207.63 207.69 208.01 208.08 207.84 207.93 208.79 208.77 209.11 209.22 209.67 210.26 210.41 210.72 211.05 211.33
DIST.PARZIALI TERRENO	0.78 0.59 1.35 2.13 1.22 0.46 0.56 1.49 1.73 0.58 0.67 0.33 0.86 1.39 0.72 4.83 3.87 0.43 0.91 0.40 1.68 3.35 0.39 0.85 1.57 3.71 1.99 4.81 4.08 1.09
QUOTE PROGETTO	221.37 221.47 221.49 221.47 221.37
DIST.PARZIALI PROGETTO	3.44 0.76 0.76 3.44

SOVRASTRUTTURA	
BALLAST	2.48 mq

SEZIONE N. : 144
Q. PROGETTO : 222.01
DIST.PROG. : 7+150.00

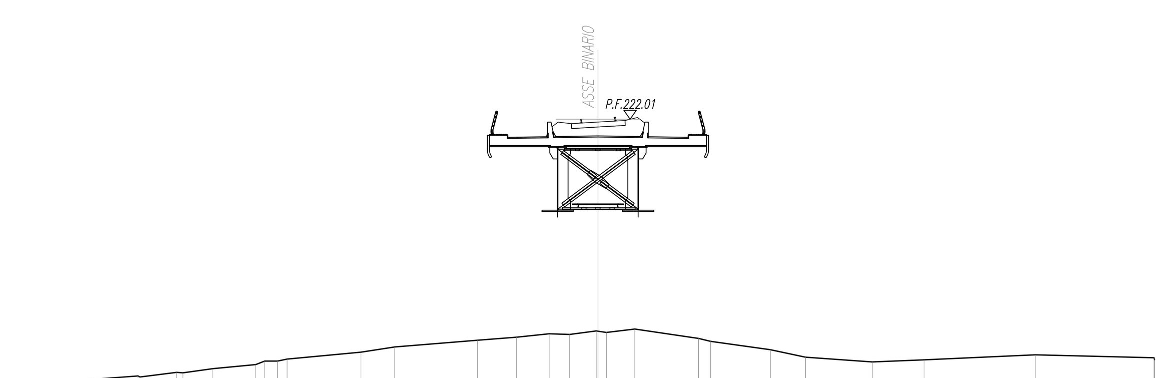

SCALA 1:200

Q.RIF. 203.00

QUOTE TERRENO	210.33 210.26 210.32 210.55 210.50 210.71 210.69 210.87 211.05 211.21 211.21 211.30 211.61 211.84 212.14 212.28 212.43 212.40 212.56 212.54 212.49 212.64 212.22 212.09 211.72 211.38 211.17 211.27 211.49 211.36 211.27
DIST.PARZIALI TERRENO	1.21 3.06 1.64 1.34 1.92 0.40 0.57 0.43 3.30 1.51 3.71 1.74 1.45 0.92 1.19 0.38 1.27 2.85 0.54 2.67 1.57 2.98 2.31 4.97 5.31
QUOTE PROGETTO	221.17 221.27 221.30 221.27 221.17
DIST.PARZIALI PROGETTO	3.44 0.76 0.76 3.44

COMMITTENTE:

RFI RETE FERROVIARIA ITALIANA
GRUPPO FERROVIE DELLO STATO ITALIANE

PROGETTAZIONE:

ITALFERR
GRUPPO FERROVIE DELLO STATO ITALIANE

DIRETTRICE FERROVIARIA MESSINA - CATANIA - PALERMO

NUOVO COLLEGAMENTO PALERMO - CATANIA

U.O. INFRASTRUTTURE CENTRO

PROGETTO DEFINITIVO

TRATTA DITTAINO - CATENANUOVA

INFRASTRUTTURA FERROVIARIA

Sezioni trasversali

Sezioni trasversali - Tav.18/53

SCALA: 1:200

COMMESSA	LOTTO	FASE	ENTE	TIPO DOC.	OPERA/DISCIPLINA	PROGR.	REV.
RS3E	50	D	29	WB	IF0101	018	A

Rev.	Descrizione	Redatto	Data	Verificato	Data	Approvato	Data	Autorizzato Data
A	Emissione esecutiva	L. Mazzoni	Dicembre 2019	M. Arcangeli	Dicembre 2019	F.Sparacino	Dicembre 2019	F.Arduini Dicembre 2019

File: RS3E50D29WBIF0101018A.dwg | n. Elab.: 360