SEZIONE N. : 67
Q. PROGETTO : 251.13
DIST.PROG. : 3+300.00

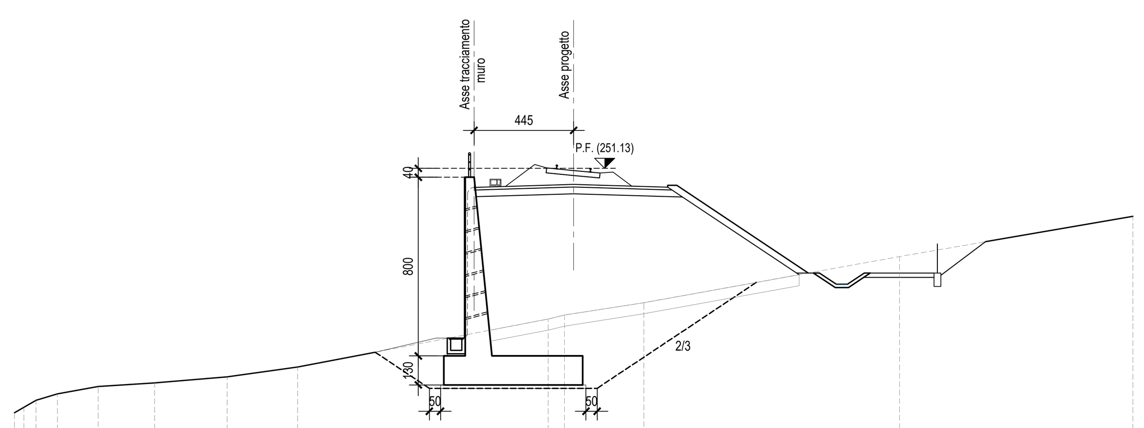

SCALA 1:200

Q.RIF. 232.00

QUOTE TERRENO	240.18 240.43 240.74 241.03 241.36 241.52 241.79 242.24 244.38 244.56 244.62 245.11 247.18 248.98
DIST.PARZIALI TERRENO	0.42 0.55 0.96 1.82 2.52 3.25 3.15 11.20 0.73 0.41 3.14 11.43 10.43
QUOTE PROGETTO	250.16 250.29 250.39 250.41 250.39 250.29 250.16
DIST.PARZIALI PROGETTO	3.43 0.76 0.76 3.45

SEZIONE N. : 68
Q. PROGETTO : 250.79
DIST.PROG. : 3+350.00

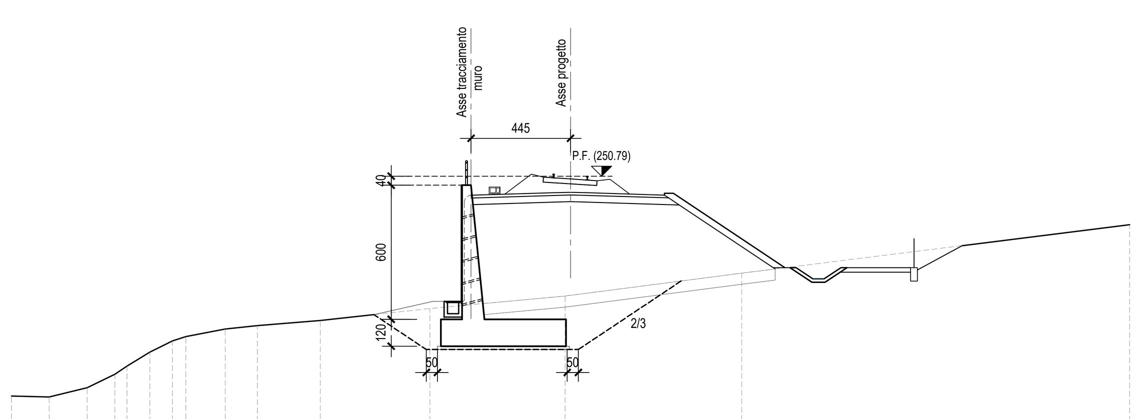

SCALA 1:200

Q.RIF. 232.00

QUOTE TERRENO	240.96 240.92 241.33 241.93 242.29 242.92 243.42 243.61 243.96 244.11 244.34 244.87 245.43 245.46 246.45 248.62
DIST.PARZIALI TERRENO	1.69 1.70 1.24 0.54 1.03 1.00 0.60 1.77 1.44 2.81 4.90 6.05 7.65 17.35
QUOTE PROGETTO	249.82 249.94 250.04 250.07 250.04 249.94 249.82
DIST.PARZIALI PROGETTO	3.44 0.76 0.76 3.44

SEZIONE N. : 69
Q. PROGETTO : 250.44
DIST.PROG. : 3+400.00

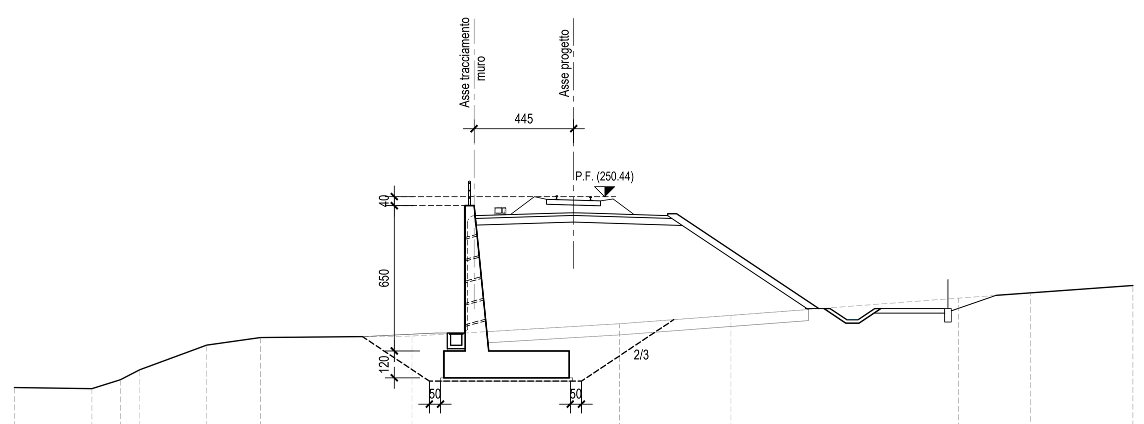

SCALA 1:200

Q.RIF. 233.00

QUOTE TERRENO	241.91 241.86 242.25 242.70 243.80 244.14 244.21 244.64 244.76 245.14 245.91 246.14 246.47
DIST.PARZIALI TERRENO	3.47 1.27 0.87 2.99 2.41 6.77 7.23 2.05 4.98 10.17 3.21 4.59
QUOTE PROGETTO	249.47 249.60 249.70 249.72 249.70 249.60 249.47
DIST.PARZIALI PROGETTO	3.44 0.76 0.76 3.44

SEZIONE N. : 70
Q. PROGETTO : 250.10
DIST.PROG. : 3+450.00

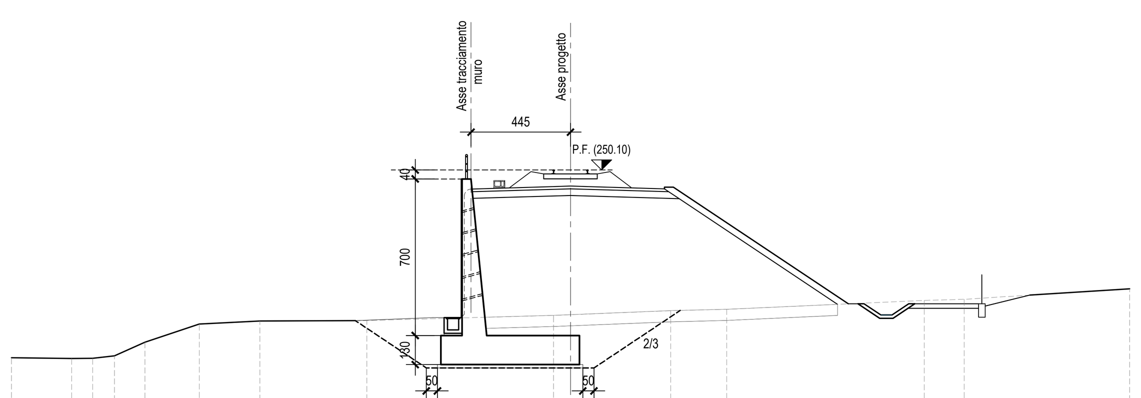

SCALA 1:200

Q.RIF. 232.00

QUOTE TERRENO	241.70 241.67 241.67 241.79 242.40 243.21 243.34 243.37 243.60 243.63 243.81 243.87 244.26 244.32 244.79
DIST.PARZIALI TERRENO	2.69 0.94 0.97 1.36 2.44 2.71 4.78 8.35 0.76 4.48 2.50 8.83 1.78 7.40
QUOTE PROGETTO	249.13 249.25 249.35 249.38 249.35 249.25 249.13
DIST.PARZIALI PROGETTO	3.44 0.76 0.76 3.44

SEZIONE N. : 71
Q. PROGETTO : 249.75
DIST.PROG. : 3+500.00

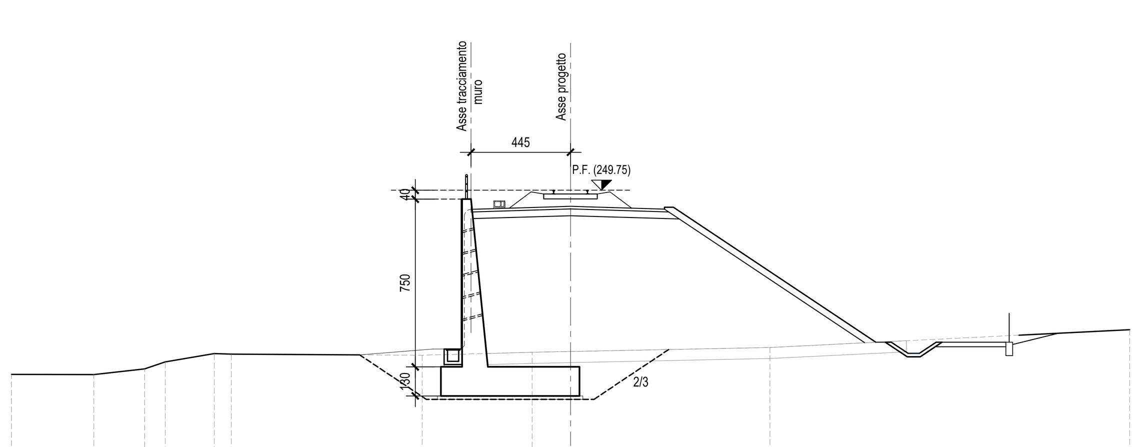

SCALA 1:200

Q.RIF. 232.00

QUOTE TERRENO	241.51 241.51 241.76 242.07 242.45 242.42 242.37 242.50 242.54 242.72 243.51
DIST.PARZIALI TERRENO	3.68 2.27 0.92 2.19 0.78 8.54 4.92 1.71 8.92 16.08
QUOTE PROGETTO	248.78 248.91 249.01 249.03 249.01 248.91 248.78
DIST.PARZIALI PROGETTO	3.44 0.76 0.76 3.44

PLANIMETRIA-Scala 1:1000

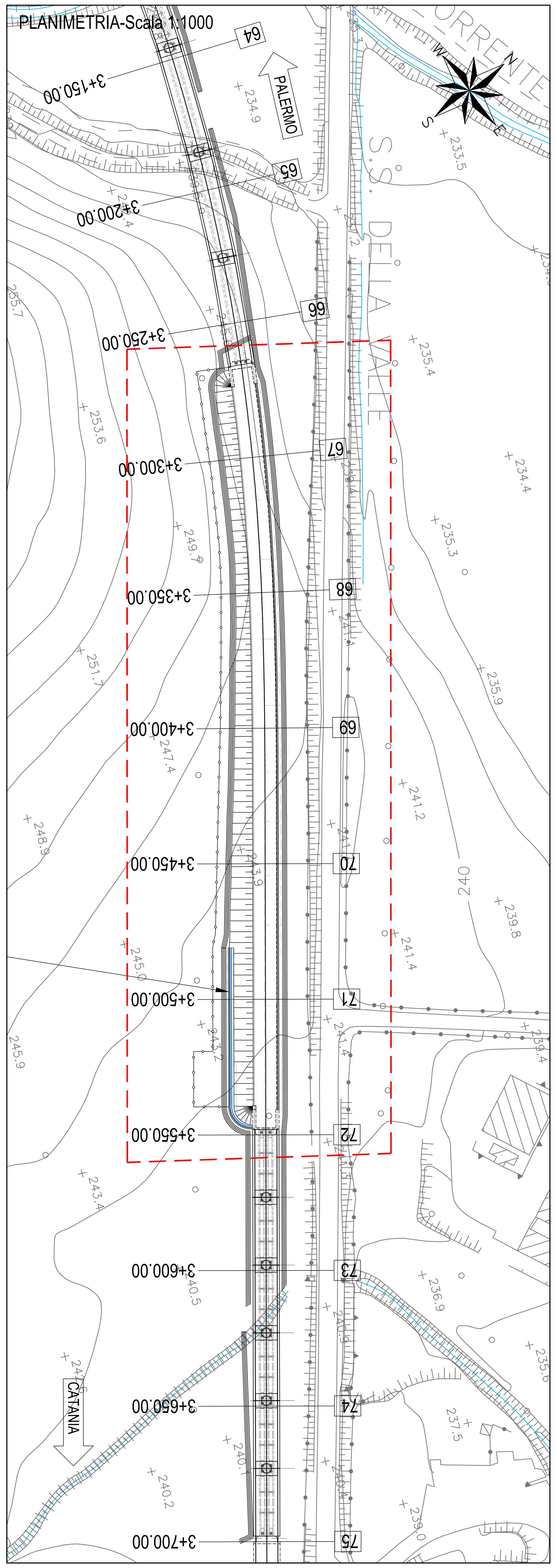

NB: Per la tabella materiali e l'incidenza armature delle opere civili dal km 0+000 al km 8+920" si rimanda all'elaborato "RS3E50D29TTOC0000001A"

COMMITTENTE:

RFI RETE FERROVIARIA ITALIANA GRUPPO FERROVIE DELLO STATO ITALIANE

PROGETTAZIONE:

ITALFERR GRUPPO FERROVIE DELLO STATO ITALIANE

DIRETTRICE FERROVIARIA MESSINA - CATANIA - PALERMO

NUOVO COLLEGAMENTO PALERMO - CATANIA

U.O. INFRASTRUTTURE CENTRO

PROGETTO DEFINITIVO

TRATTA DITTAINO - CATENANUOVA

OPERE CIVILI
OPERE DI SOSTEGNO E DI IMBOCCO DAL KM 0+000 AL KM 8+920

RILEVATO RI07 - MURO DI SOSTEGNO IN SX DA PK 3+266 A PK 3+550 - Sezioni trasversali

SCALA: 1:200

COMMESSA	LOTTO	FASE	ENTE	TIPO DOC.	OPERA/DISCIPLINA	PROGR.	REV.
RS3E	50	D	29	W9	RI0705	001	A

Rev.	Descrizione	Redatto	Data	Verificato	Data	Approvato	Data	Autorizzato Data
A	Emissione esecutiva	M. Perrino	Dicembre 2019	M. Arcangeli	Dicembre 2019	F.Sparacino	Dicembre 2019	F.Arduini Dicembre 2019

File: RS3E50D29W9RI0705001A.dwg

n. Elab.: 754