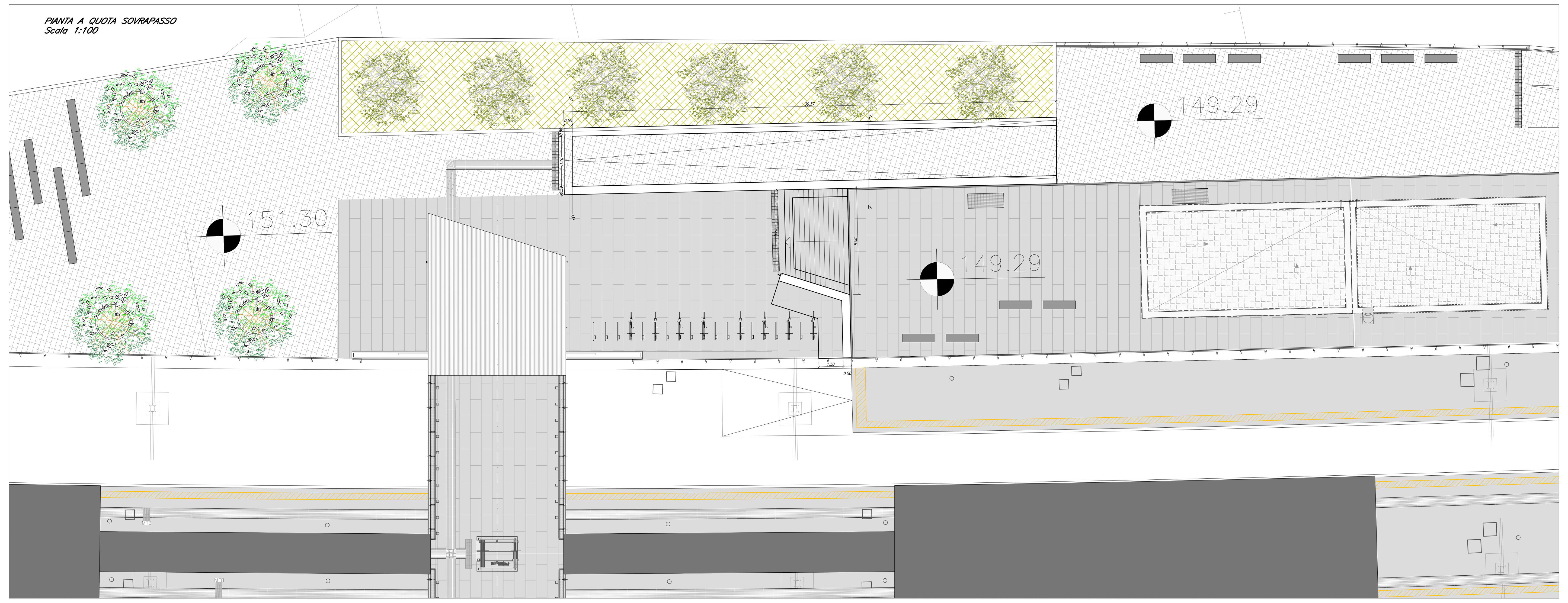


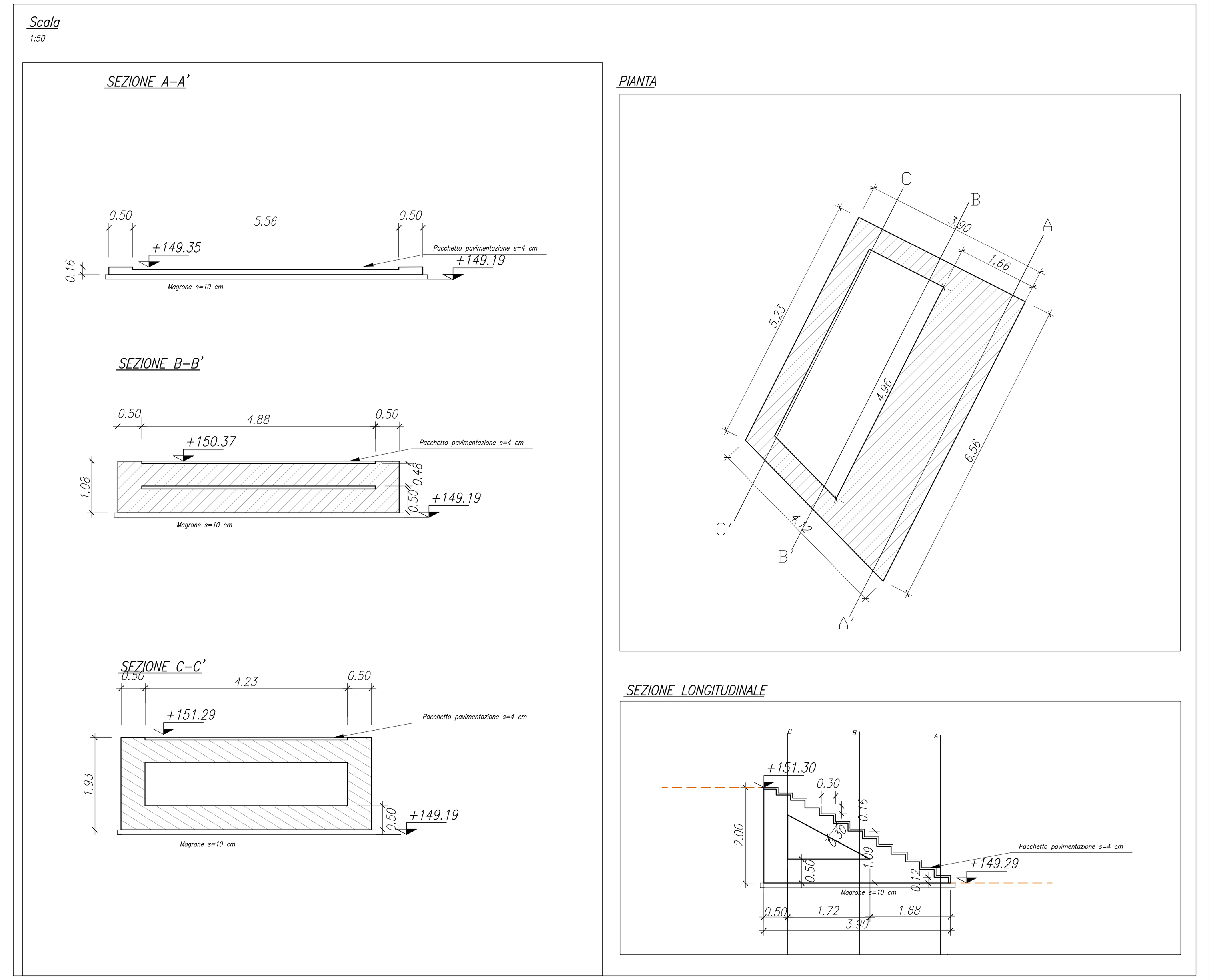


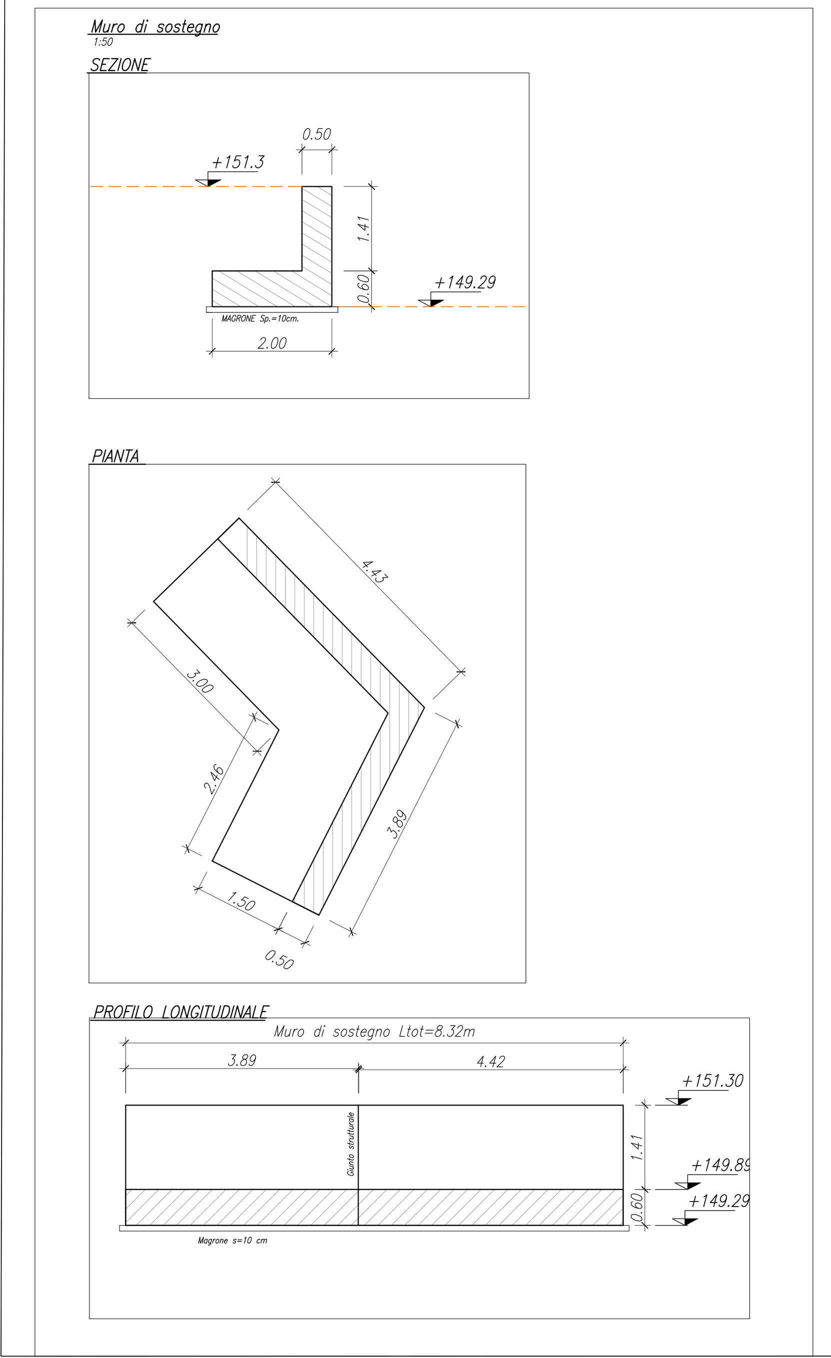


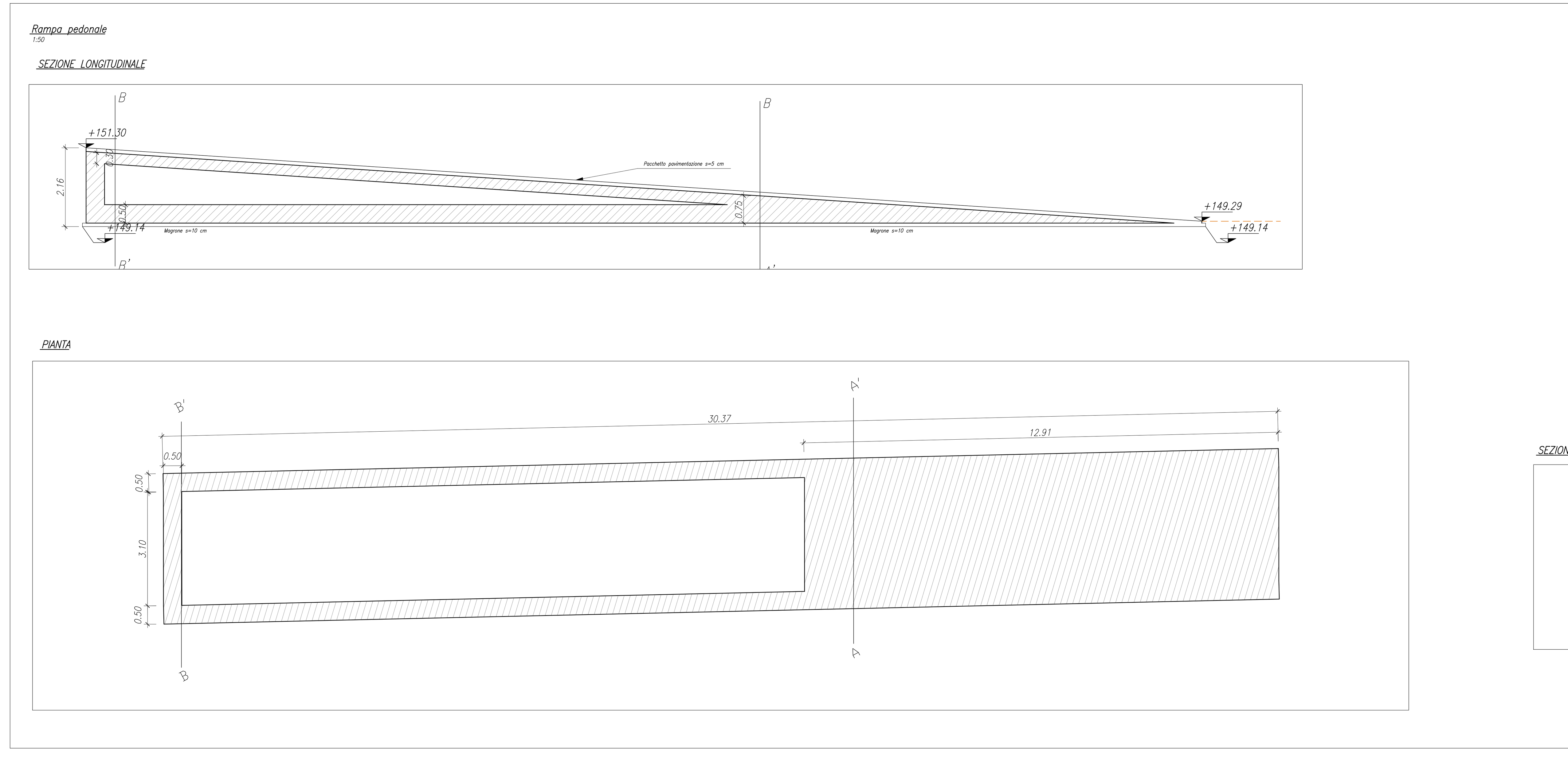


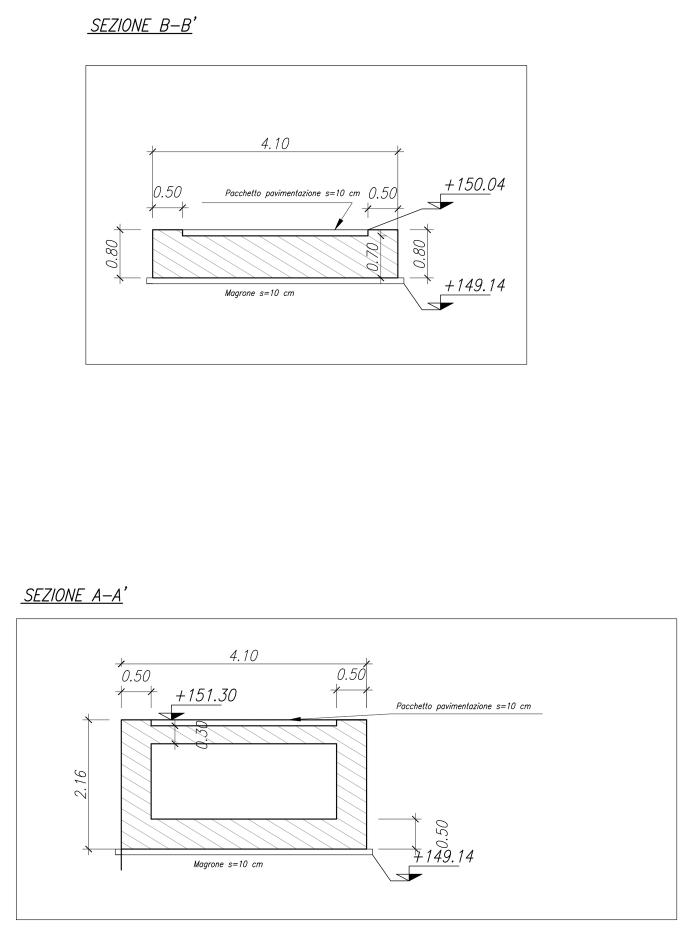


*INCIDENZE ARMATURE :*

- *Muro di sostegno* 80 Kg/Mc
- *Scala* 100 Kg/Mc
- *Rampa* 100 Kg/Mc

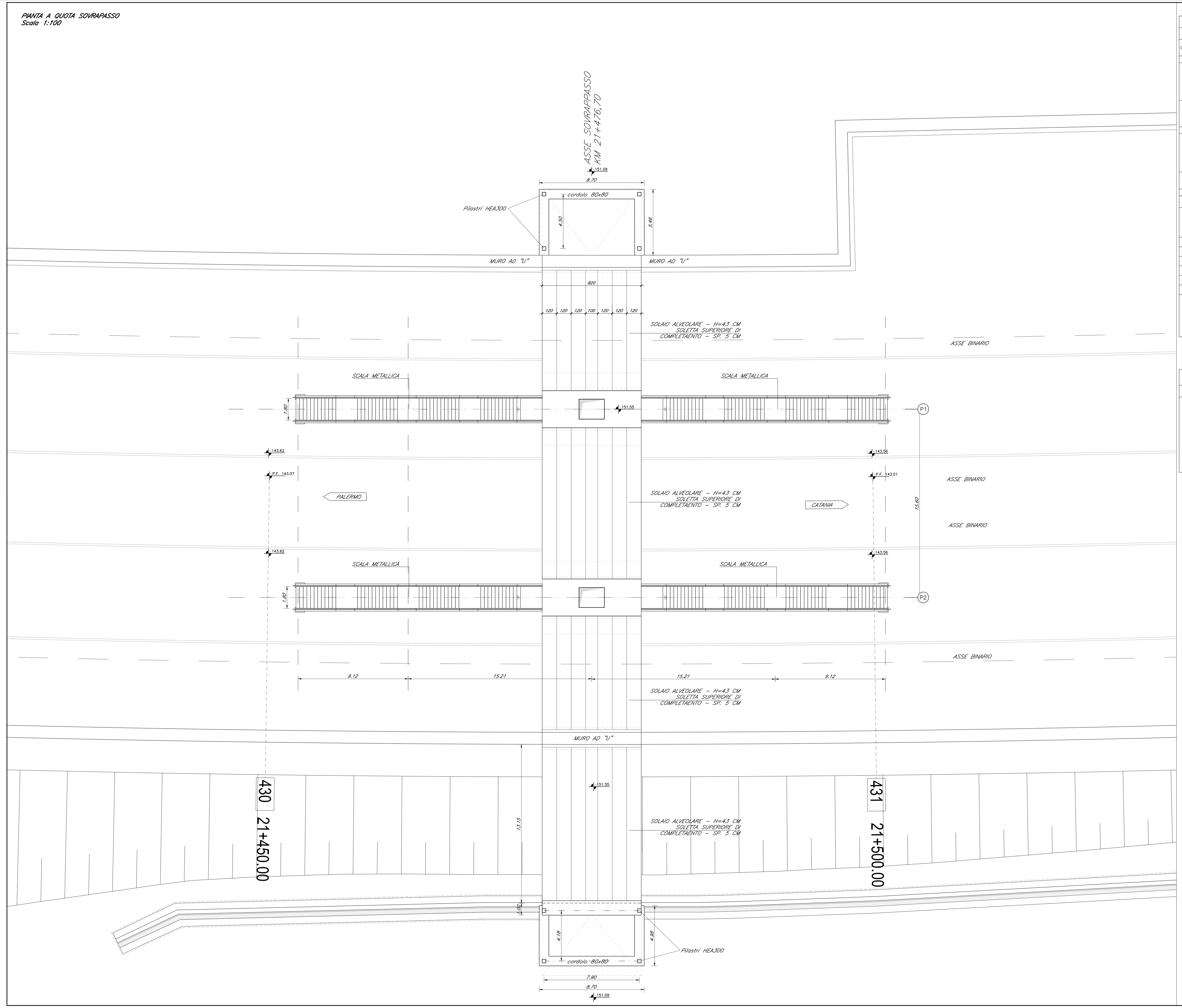


# TABELLA MATERIALI

## CALCESTRUZZO

| Tipo Calcestruzzo | | Rapporto a/c max (UNI EN 206) | Classe di lavorabilità | Tipo di cemento | Classe di resistenza minima C(fck/Rck)min | Classe di esposizione ambientale (UNI EN 206) | Dmax inerti (mm) | Campi di Impiego |
|---|---|---|---|---|---|---|---|---|
| A | 1 | 0.45 | S4–S5 | CEM I÷V | C45/55 | XC3 | 20 | – Impalcati ed Elementi in c.a.p. prefabbricati |
| B | 1 | 0.45 | S4–S5 | CEM I÷V | C35/45 | XC3 | 25 | – Elementi prefabbricati in c.a. per strutture fuori terra |
| | 1 | 0.45 | S4–S5 | CEM I÷V | C35/45 | XC3 | 20 | – Predalles con funzioni strutturali |
| | 3 | 0.50 | S4–S5 | CEM III÷V | C30/37 | XC4 | 20 | – Velette prefabbricate |
| | 3 | 0.55 | S4–S5 | CEM III÷V | C30/37 | XC3 | 20 | – Predalles senza funzioni strutturali |
| | 3 | 0.55 | S3–S4 | CEM III÷V | C30/37 | XA1 | 25 | – Canalette portacavi ed altri elementi prefabbricati senza funzioni strutturali |
| C | 1 | 0.50 | S4–S5 | CEM I÷V | C30/37 | XC4 | 25 | – Impalcati in c.a. ordinari<br>– Solette in c.a. gettate in opera in elevazione |
| | 2 | 0.50 | S3–S4 | CEM I÷V | C30/37 | XC4 | 25 | – Pile e spalle<br>– Baggioli e pulvini<br>– Strutture in c.a. in elevazione |
| E | | 0.55 | S3–S4 | CEM III÷V | C30/37 | XA1 | 25 | – Tombini a struttura scatolare e circolare |
| G | 1 | 0.50 | S3–S4 | CEM III÷V | C30/37 | XC4 | 25 | – Muri di controripa/sottoscarpa |
| | 2 | 0.60 | S3–S4 | CEM III÷V | C25/30 | XC2 | 25 | – Solettoni di fondazione<br>– Fondazioni armate |
| | 2 | 0.50 | S3–S4 | CEM III÷V | C30/37 | XC4 | 25 | – Cordoli di fondazione barriere antirumore |
| | 3 | 0.60 | S3–S4 | CEM III÷V | C25/30 | XC2 | 40 | – Fondazioni non armate (pozzi, sottoplinti, ecc...) |
| | 4 | 0.60 | S3–S4 | CEM III÷V | C25/30 | XC2 | 25 | – Cunette, canalette e cordoli |
| H | 1 | 0.60 | S4–S5 | CEM III÷V | C25/30 | XC2 | 32 | – Pali (di paratie o opere di sostegno), diaframmi e relativi cordoli di collegamento gettati in opera |
| | 2 | 0.60 | S4–S5 | CEM III÷V | C25/30 | XC2 | 32 | – Pali/diaframmi di fondazione gettati in opera |
| I | | -- | -- | CEM I÷V | C12/15 | X0 | -- | – Magrone di riempimento e livellamento |

## ACCIAIO

| | |
|---|---|
| ACCIAIO IN BARRE PER GETTI E RETI ELETTROSALDATE | B450C<br>fyk ≥450Mpa ftk ≥540Mpa<br>1.15 ≤ ftk/fyk < 1.35<br>fyk= tensione caratteristica di snervamento<br>ftk= tensione caratteristica di rottura |
| ACCIAIO ARMONICO DI TIPO STABILIZZATO PER TRAVI E TRAVERSI | Trefoli ø0,6" fptk 1860 MPa – fp(1)k 1670 MPa a trave |
| ACCIAIO PER PROFILATI E LAMINATI | S355J0 secondo UNI EN 10025 |
| ACCIAIO PER PROFILI ED ELEMENTI SALDATI | S355J2 secondo UNI EN 10025 |
| BULLONI PER UNIONI A TAGLIO | VITE Classe 8.8; DADO Classe 8 |
| BULLONI PER UNIONI AD ATTRITO | VITE Classe 10.9; DADO Classe 10 |
| SALDATURE | In accordo con istruzione FS 44/S |
| PIOLI | Acciaio S235 J2G3 + C450<br>fu/fy ≥1.2<br>fy ≥350 Mpa<br>fu ≥450 Mpa<br>Allungamento ≥12%<br>Strizione ≥50%<br>Composizione Chimica C≤0.18; Mn≤0.9; S≤0.04; P≤0.05 |

# PRESCRIZIONI

## COPRIFERRO NETTO

- PALI DI FONDAZIONE E PER PARATIE, DIAFRAMMI........ s=60 mm
- SOLETTONI DI FONDAZIONE, FONDAZIONI ARMATE E NON ARMATE........ s=40 mm
- OPERE IN ELEVAZIONE IN VISTA (PILE, SPALLE, BAGGIOLI, PULVINI)........ s=40 mm
- OPERE IN ELEVAZIONE CON SUPERFICI INTERRATE O NON ISPEZIONABILI........ s=40 mm
- SOLETTE DA PONTE – ESTRADOSSO........ s=35 mm
- SOLETTE DA PONTE – INTRADOSSO (GETTO IN OPERA)........ s=35 mm
- SOLETTE DA PONTE – INTRADOSSO (GETTO SU PREDALLES)........ s=20 mm
- IMPALCATI – ARMATURA ORDINARIA........ s=40 mm
- IMPALCATI IN C.A.P. – CAVI PRE-TESI........ s=max(3ø trefolo; 50mm)
- IMPALCATI IN C.A.P. – CAVI POST-TESI........ s=max(ø esterno guaina; 60mm)
- VELETTE........ s=30 mm
- PREDALLES CON FUNZIONI STRUTTURALI........ s=25 mm
- PREDALLES SENZA FUNZIONI STRUTTURALI........ s=max(ø barra inf.; 20mm)
- CUNETTE, CANALETTE E CORDOLI........ s=40 mm

## NOTE

- PER LA ZONA DI TRANSIZIONE VEDERE ELABORATO RS3E50D78WBOC0000001_A.
- PER DETTAGLI IMPERMEABILIZZAZIONE E DETTAGLI COSTRUTTIVI VEDERE ELABORATO RS3E50D78WBOC0000003_A
- PER LE INCIDENZE DELLE ARMATURE VEDERE ELABORATO RS3E50D78TTOC0000001_A
- PER I MURI ANDATORI E PER LA PARTE NON COPERTA DAL TERRENO SI PREVEDE UN RIVESTIMENTO IN PIETRA LOCALE Sp. 3cm
- PER DETTAGLI STRADELLI VEDERE ELABORATO RS3E50D78WBOC0000002_A
- PER I DETTAGLI IDRAULICI VEDERE ELABORATO SPECIFICO

COMMITTENTE: RFI RETE FERROVIARIA ITALIANA – GRUPPO FERROVIE DELLO STATO ITALIANE

PROGETTAZIONE: ITALFERR – GRUPPO FERROVIE DELLO STATO ITALIANE

**DIRETTRICE FERROVIARIA MESSINA - CATANIA - PALERMO**

**NUOVO COLLEGAMENTO PALERMO - CATANIA**

**U.O. INFRASTRUTTURE SUD**

**PROGETTO DEFINITIVO**

**TRATTA DITTAINO - CATENANUOVA**

INFRASTRUTTURA FERROVIARIA

STAZIONE DI CATENANUOVA
Sovrappasso, scale e ascensore

Pianta quota sovrappasso

SCALA: 1:100

| COMMESSA | LOTTO | FASE | ENTE | TIPO DOC. | OPERA/DISCIPLINA | PROGR. | REV. |
|---|---|---|---|---|---|---|---|
| RS3E | 50 | D | 78 | BA | FV0102 | 002 | B |

| Rev. | Descrizione | Redatto | Data | Verificato | Data | Approvato | Data | Autorizzato Data |
|---|---|---|---|---|---|---|---|---|
| A | Emissione esecutiva | A. Cozzolino | Dicembre 2019 | A. Iorio / L. Fanelli | Dicembre 2019 | F. Sparacino | Dicembre 2019 | D. Tiberti<br>Luglio 2020 |
| B | Emissione a seguito di Validazione RFI | C.M.Danisi | Luglio 2020 | L. Fanelli | Luglio 2020 | F. Sparacino | Luglio 2020 | |

File: RS3E50D78BAFV0102002B.dwg n. Elab.: 834