BARRIERA STANDARD
Scala 1:50

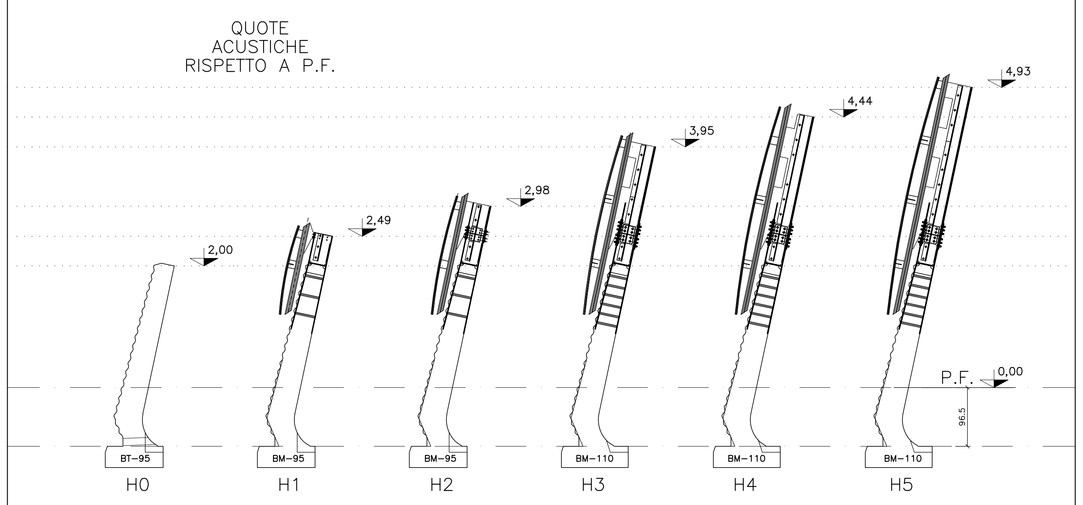

BARRIERA METALLICA SU MURI
Scala 1:50

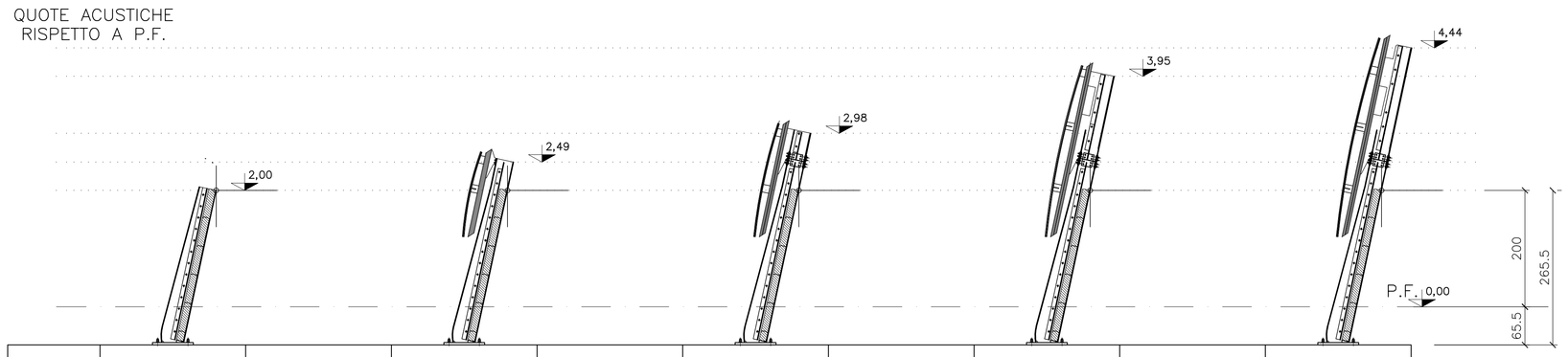

BARRIERE	H0		H1		H2		H3		H4	
TIRAFONDI	V200	4+4ø20	V200	4+4ø20	V200	4+4ø20	V200	4+4ø30	V200	4+4ø30
	V300	4+4ø30	V300	4+4ø30	V300	4+4ø30	V300	4+4ø40	V300	4+4ø40

TABELLA MATERIALI

CALCESTRUZZO

Classe di esposizione in ambiente (UNI EN 206)	Rapporto a/c max (UNI EN 206)	Classe di lavorabilità	Tipo di cemento	Classe di resistenza minima (Cmin/Rck)	Dmax inerti (mm)	Campi di impiego
XC3	0.50	S3–S4	CEM III÷V	C28/35	25	– Opere di scavalco e strutture in c.a. di fondazione
XC3	0.45	S3–S4	CEM III÷V	C35/45	25	– Moduli basi prefabbricate
XC2	––	––	CEM III÷V	C25/30	––	– Miscela cementizia di riempimento micropali
X0	––	––	CEM I÷V	C12/15	––	– Magrone di riempimento e livellamento

Nel solo getto dei cordoli di fondazione prevedere additivo accelerante nella misura dell'1% del peso di cemento.

ACCIAIO

ACCIAIO IN BARRE PER GETTI E RETI ELETTROSALDATE	B450C fyk :≥450Mpa ftk :≥540Mpa 1.15 ≤ ftk/fyk < 1.35 fyk= tensione caratteristica di snervamento ftk= tensione caratteristica di rottura
ACCIAIO PER CARPENTERIA METALLICA	S275JR
ACCIAIO PER ARMATURA MICROPALI BARRIERE DI LINEA	S275JR
ACCIAIO PER ARMATURA MICROPALI OPERE DI SCAVALCO, BARRIERE RETTIFICATE E BARRIERA METALLICA LEGGERA	S355JR

PRESCRIZIONI

COPRIFERRO NETTO

– FONDAZIONI..... s=40 mm

– OPERE IN ELEVAZIONE..... s=40 mm

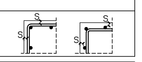

CARATTERISTICHE MATERIALI

RINTERRI/RIEMPIMENTI

Il rinterro dovrà essere eseguito utilizzando i seguenti materiali (riferimento alla classificazione UNI 11531 – 1/2014):
– A1, A2, A3 se provenienti da cave di prestito.
Il materiale dovrà essere messo in opera a strati di spessore non superiore a 50 cm (materiale sciolto); per il materiale dei gruppi A2 gli strati dovranno avere spessore non inferiore a 30 cm (materiale sciolto).
Ogni strato dovrà esser costipato mediante rullatura in modo da raggiungere in ogni punto la densità secca almeno pari al 95% della densità massima ottenuta per quella terra con la prova di costipamento AASHTO mod. (UNI EN 13286–2) prima di porre in opera un altro strato.
Il valore del modulo di deformazione misurato mediante prova di carico su piastra dovrà risultare non inferiore a 20 MPa.

RILEVATO

Nella formazione del corpo del rilevato dovranno essere impiegate le terre provenienti da cave di prestito appartenenti ai gruppi A1, A2–4, A2–5, A2–6, A2–7, A3.
Il materiale impiegato per la formazione del corpo del rilevato dovrà essere steso in strati di spessore non superiore a 50 cm (materiale sciolto) per le terre dei gruppi A1, A2–4, e non superiore a 30 cm (materiale sciolto) per i materiali dei gruppi A2–5, A2–6, A2–7, A3.
Ogni strato dovrà esser costipato in modo da raggiungere in ogni punto la densità secca almeno pari al 95% della densità massima ottenuta per quella terra con la prova di costipamento AASHTO mod. (UNI EN 13286–2) prima di porre in opera un altro strato.
Per ciascun strato del corpo del rilevato, il valore del modulo di deformazione mediante prova di carico su piastra dovrà risultare non inferiore a 20 MPa per le zone di rilevato a distanza inferiore a 1m dai bordi dello stesso e a 40 MPa per la restante zona centrale.

SCHEMA DI MONTAGGIO PANNELLI
Scala 1:50

NOTA:
– I SALTI DI QUOTA DEVONO ESSERE DI MODULO IN MODULO

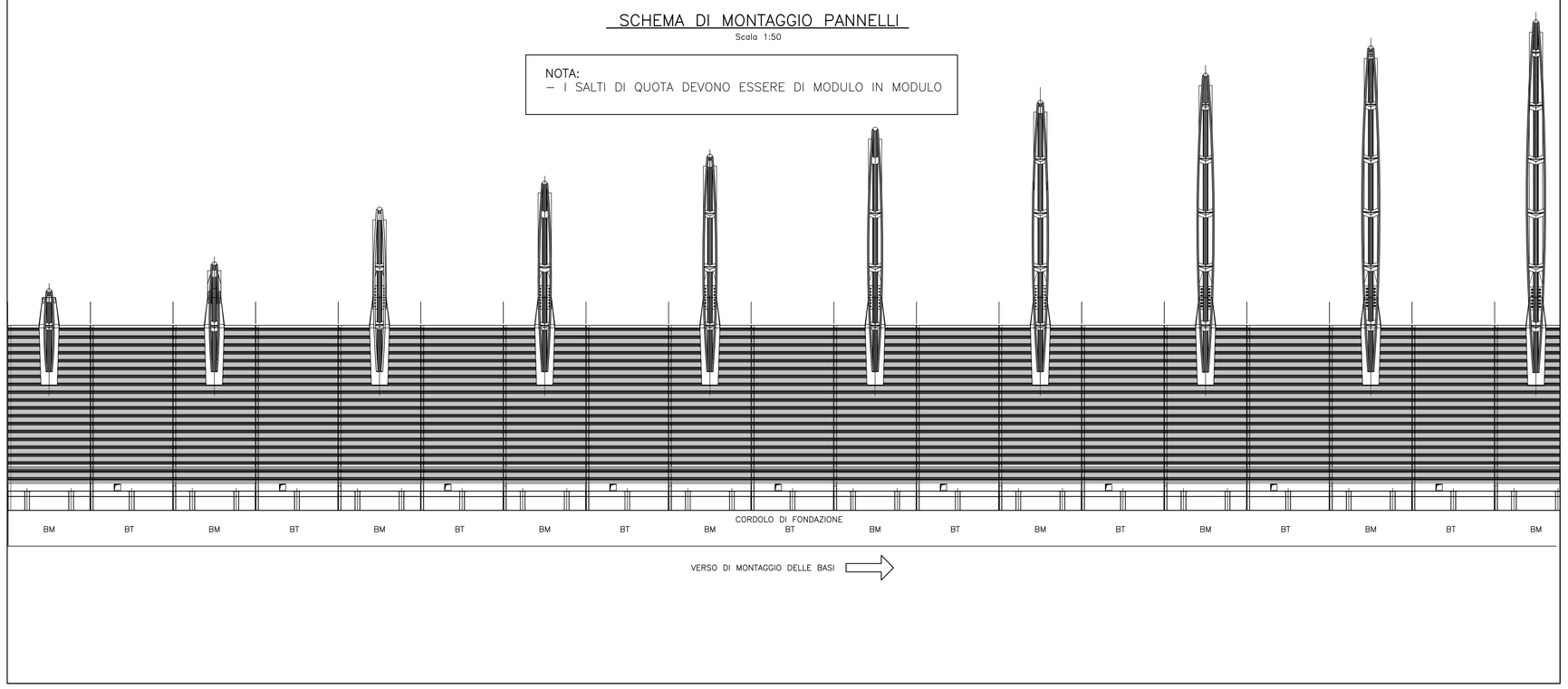

WBS	Lato	Pk inizlo	Pk fine	Lunghezza [m]	Altezza da p.f.	Tipologia Barriera
BA 02a P	P	21+059.00	21+094.50	35.5	2	H0 - Standard
BA 02b P	P	21+094.50	21+098.50	4	6,10+2	H0 per impalcati su muro
	P	21+098.50	21+106.50	8	6,60+2	H0 per impalcati su muro
	P	21+106.50	21+118.50	12	7,60+2	H0 per impalcati su muro
	P	21+118.50	21+130.50	12	8,60+2	H0 per impalcati su muro
	P	21+130.50	21+142.50	12	9,65+2	H0 per impalcati su muro
	P	21+142.50	21+150.00	7.5	10,15+2	H0 per impalcati su muro
BA 03 P	P	21+549.00	21+573.00	24	6,34+2,49	H1 per impalcati su muro
	P	21+573.00	21+600.00	27	4,50+2,49	H1 per impalcati su muro
	P	21+600.00	21+612.70	12.7	3,50+2,49	H1 per impalcati su muro
BA 04 P	P	22+201.50	22+221.00	19.5	2.49	Opera di scavalco (Trave H 3,50x1,00m) sottovia Via Enna
	P	22+220,00	22+256.25	36.25	2.49	H1 - Standard
BA 05 P	P	22+256.25	22+435.00	178.75	2.98	H2 - Standard

MODULO BM95
Scala 1:50

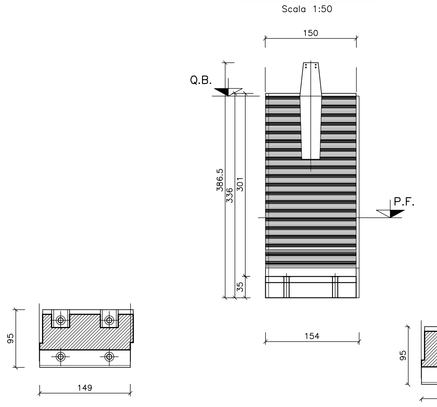

MODULO BT95
Scala 1:50

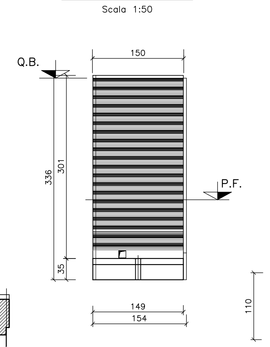

MODULO BM110
Scala 1:50

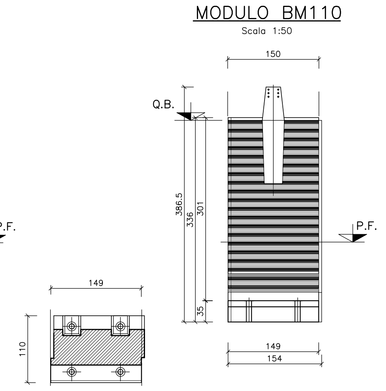

COMMITTENTE:

RFI RETE FERROVIARIA ITALIANA
GRUPPO FERROVIE DELLO STATO ITALIANE

PROGETTAZIONE:

ITALFERR
GRUPPO FERROVIE DELLO STATO ITALIANE

DIRETTRICE FERROVIARIA MESSINA - CATANIA - PALERMO

NUOVO COLLEGAMENTO PALERMO - CATANIA

U.O. INFRASTRUTTURE SUD

PROGETTO DEFINITIVO

TRATTA DITTAINO - CATENANUOVA

BARRIERE ANTIRUMORE

Sezioni e particolari costruttivi

SCALA: 1:50

COMMESSA	LOTTO	FASE	ENTE	TIPO DOC.	OPERA/DISCIPLINA	PROGR.	REV.
RS3E	50	D	78	BB	BA0000	001	A

Rev.	Descrizione	Redatto	Data	Verificato	Data	Approvato	Data	Autorizzato Data
A	Emissione esecutiva	A. Cozzolino	Dicembre 2019	L. Fiorillo	Dicembre 2019	F. Pilastro	Dicembre 2019	D. Tiberi

File: RS3E50D78BBBA0000001A.dwg

n. Elab.: 851