PIANTA IMPALCATO
Scala 1:50

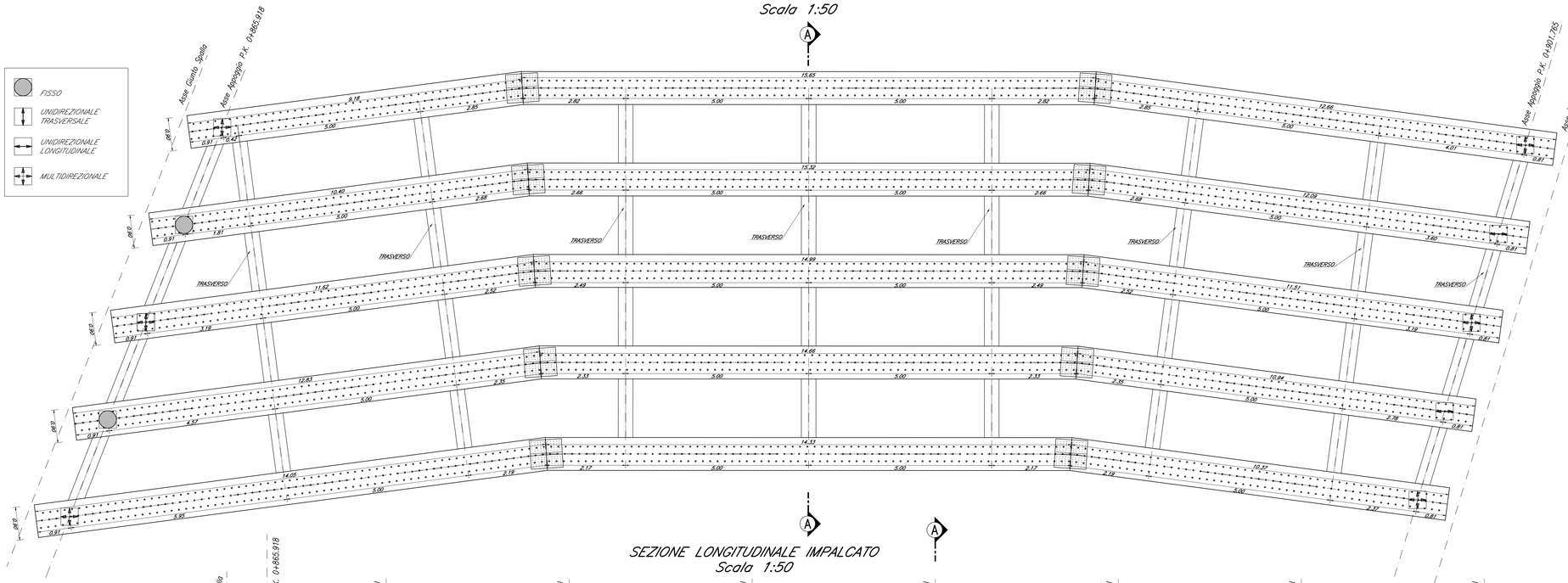

SEZIONE LONGITUDINALE IMPALCATO
Scala 1:50

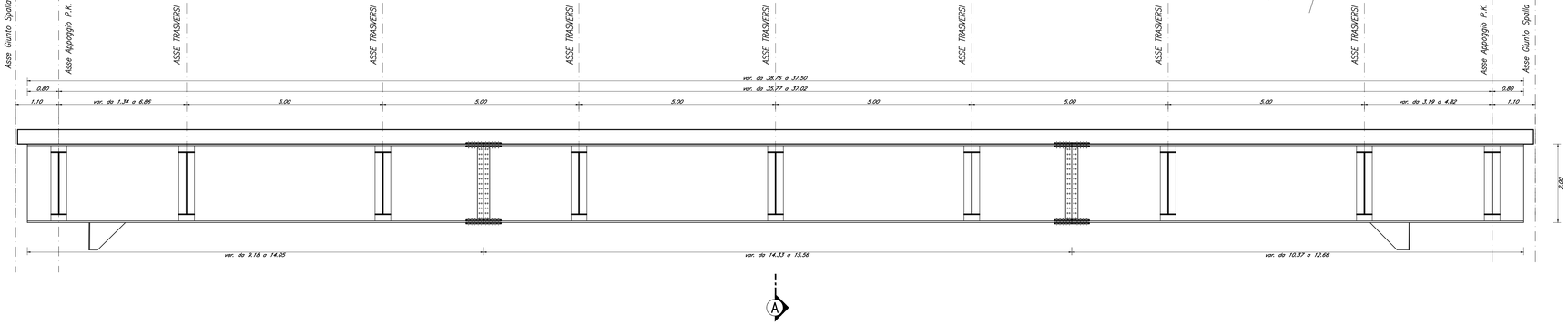

Piolatura tipo "Nelson" h=225	3 Ø22/200 mm							
Tipologia concio	C1		C2			C3		
Lunghezza concio	9180/14050		14330/15650			10370/12660		
Piattabanda superiore	900 x 20		900 x 30			900 x 20		
Altezza anima	1950		1930			1950		
Spessore anima	14		12			14		
Piattabanda inferiore	900 x 30		900 x 40			900 x 30		
Passo irrigidenti laterali	420/5959	5000	4360/5670	5000	5000	4360/5670	5000	2370/4010

SEZIONE TRAVE
Scala 1:20

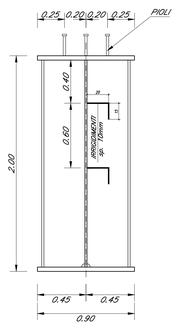

SEZIONE TRASVERSALE IMPALCATO A–A
Scala 1:50

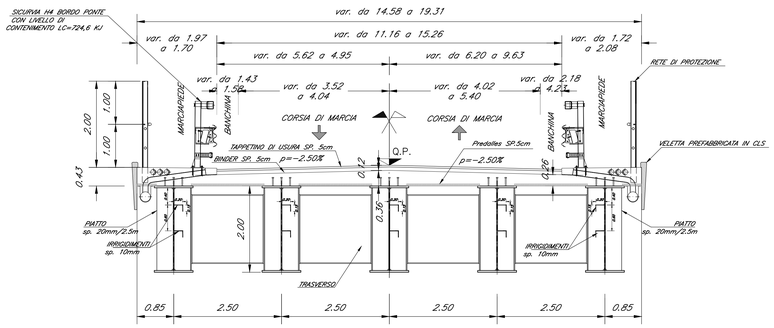

TABELLA MATERIALI

CALCESTRUZZO

Tipo Calcestruzzo		Rapporto a/c max (UNI EN 206)	Classe di lavorabilità	Tipo di cemento	Classe di resistenza minima $C(fck/R_{ck})_m$	Classe di esposizione ambientale (UNI EN 206)	Dmax inerti (mm)	Campi di impiego
A	1	0.45	S4–S5	CEM I-V	C45/55	XC3	20	– Impalcati ed Elementi in c.a.p. prefabbricati
B	1	0.45	S4–S5	CEM I-V	C35/45	XC3	25	– Elementi prefabbricati in c.a. per strutture fuori terra
	1	0.45	S4–S5	CEM I-V	C35/45	XC3	20	– Predalles con funzioni strutturali
	3	0.50	S4–S5	CEM III-V	C30/37	XC4	20	– Velette prefabbricate
	3	0.55	S4–S5	CEM III-V	C30/37	XC3	20	– Predalles senza funzioni strutturali
	3	0.55	S3–S4	CEM III-V	C30/37	XA1	25	– Canalette portacavi ed altri elementi prefabbricati senza funzioni strutturali
C	1	0.50	S4–S5	CEM I-V	C30/37	XC4	25	– Impalcati in c.a. ordinari – Solette in c.a. gettate in opera in elevazione
	2	0.50	S3–S4	CEM I-V	C30/37	XC4	25	– Pile e spalle – Baggioli e pulvini – Strutture in c.a. in elevazione
E		0.55	S3–S4	CEM III-V	C30/37	XA1	25	– Tombini a struttura scatolare e circolare
G	1	0.50	S3–S4	CEM III-V	C30/37	XC4	25	– Muri di controripa/sottoscarpa
	2	0.60	S3–S4	CEM III-V	C25/30	XC2	25	– Solettoni di fondazione – Fondazioni armate
	2	0.50	S3–S4	CEM III-V	C30/37	XC4	25	– Cordoli di fondazione barriere antirumore
	3	0.60	S3–S4	CEM III-V	C25/30	XC2	40	– Fondazioni non armate (pozzi, sottopilini, ecc...)
	4	0.60	S3–S4	CEM III-V	C25/30	XC2	25	– Cunette, canalette e cordoli
H	1	0.60	S4–S5	CEM III-V	C25/30	XC2	32	– Pali (di paratie o opere di sostegno), diaframmi e relativi cordoli di collegamento gettati in opera
	2	0.60	S4–S5	CEM III-V	C25/30	XC2	32	– Pali/diaframmi di fondazione gettati in opera
I		--	--	CEM I-V	C12/15	X0	--	– Magrone di riempimento e livellamento

ACCIAIO

ACCIAIO IN BARRE PER GETTI E RETI ELETTROSALDATE	B450C fyk ≥ 450Mpa ftk ≥540Mpa 1.15 ≤ ftk/fyk < 1.35 fyk= tensione caratteristica di snervamento ftk= tensione caratteristica di rottura
ACCIAIO ARMONICO DI TIPO STABILIZZATO PER TRAVI E TRAVERSI	Trefoli ø0,6" fptk 1860 MPa – fp(1)k 1670 MPa a trave
ACCIAIO PER PROFILATI E LAMINATI	S355J0 secondo UNI EN 10025
ACCIAIO PER PROFILI ED ELEMENTI SALDATI	S355J2 secondo UNI EN 10025
BULLONI PER UNIONI A TAGLIO	VITE Classe 8.8; DADO Classe 8
BULLONI PER UNIONI AD ATTRITO	VITE Classe 10.9; DADO Classe 10
SALDATURE	In accordo con istruzione FS 44/S
PIOLI	Acciaio S235 J2G3 + C450 fu/fy ≥1.2 fy ≥350 Mpa fu ≥450 Mpa Allungamento ≥12% Strizione ≥50% Composizione Chimica C≤0.18; Mn ≤0.9; Si≤0.04; P≤0.05

PRESCRIZIONI

COPRIFERRO NETTO

- PALI DI FONDAZIONE E PER PARATIE, DIAFRAMMI..... s=60 mm
- SOLETTONI DI FONDAZIONE, FONDAZIONI ARMATE E NON ARMATE..... s=40 mm
- OPERE IN ELEVAZIONE IN VISTA (PILE, SPALLE, BAGGIOLI, PULVINI)..... s=40 mm
- OPERE IN ELEVAZIONE CON SUPERFICI INTERRATE O NON ISPEZIONABILI..... s=40 mm
- SOLETTE DA PONTE – ESTRADOSSO..... s=35 mm
- SOLETTE DA PONTE – INTRADOSSO (GETTO IN OPERA)..... s=35 mm
- SOLETTE DA PONTE – INTRADOSSO (GETTO SU PREDALLES)..... s=20 mm
- IMPALCATI – ARMATURA ORDINARIA..... s=40 mm
- IMPALCATI IN C.A.P. – CAVI PRE–TESI..... s=max(3Ø;Ø;50mm)
- IMPALCATI IN C.A.P. – CAVI POST–TESI..... s=max(Ø;barra guaina;60mm)
- VELETTE..... s=30 mm
- PREDALLES CON FUNZIONI STRUTTURALI..... s=25 mm
- PREDALLES SENZA FUNZIONI STRUTTURALI..... s=max(Ø;barra int.; 20mm)
- CUNETTE, CANALETTE E CORDOLI..... s=40 mm

NOTE

- PER LA ZONA DI TRANSIZIONE VEDERE ELABORATO RS3E50D78WBOC0000001_A
- PER DETTAGLI IMPERMEABILIZZAZIONE E DETTAGLI COSTRUTTIVI VEDERE ELABORATO RS3E50D78WBOC0000003_A
- PER LE INCIDENZE DELLE ARMATURE VEDERE ELABORATO RS3E50D78TTOC0000001_A
- PER I MURI ANDATORI E PER LA PARTE NON COPERTA DAL TERRENO SI PREVEDE UN RIVESTIMENTO IN PIETRA LOCALE Sp. 3cm
- PER DETTAGLI STRADELLI VEDERE ELABORATO RS3E50D78WBOC0000002_B
- PER I DETTAGLI IDRAULICI VEDERE ELABORATO SPECIFICO

COMMITTENTE:

RFI RETE FERROVIARIA ITALIANA
GRUPPO FERROVIE DELLO STATO ITALIANE

PROGETTAZIONE:

ITALFERR
GRUPPO FERROVIE DELLO STATO ITALIANE

DIRETTRICE FERROVIARIA MESSINA - CATANIA - PALERMO

NUOVO COLLEGAMENTO PALERMO - CATANIA

U.O. INFRASTRUTTURE SUD

PROGETTO DEFINITIVO

TRATTA DITTAINO - CATENANUOVA

CAVALCAFERROVIA

IV03 - Cavalcaferrovia Stazione nuova Catenanuova - viabilità NV19
Carpenteria Impalcato - schema appoggi

SCALA: Varie

COMMESSA	LOTTO	FASE	ENTE	TIPO DOC.	OPERA/DISCIPLINA	PROGR.	REV.
RS3E	50	D	78	PB	IV0304	004	A

Rev.	Descrizione	Redatto	Data	Verificato	Data	Approvato	Data	Autorizzato Data
A	Emissione esecutiva	G.Silvestri	Dicembre 2019	T.Paolantonio	Dicembre 2019	F. Fumarola	Dicembre 2019	D. Tiberti Dicembre 2019

ITALFERR S.p.A. Direzione Tecnica Dott. Ing. Domenico Tiberti Ordine degli Ingegneri della Prov. di Napoli n. 12872 Firma digitale Rapporto Firma di Napoli n. 12872

File: RS3E50D78PBIV03D4004A.dwg | n. Elab.: 882