CARPENTERIA FONDAZIONE
SCALA 1:50

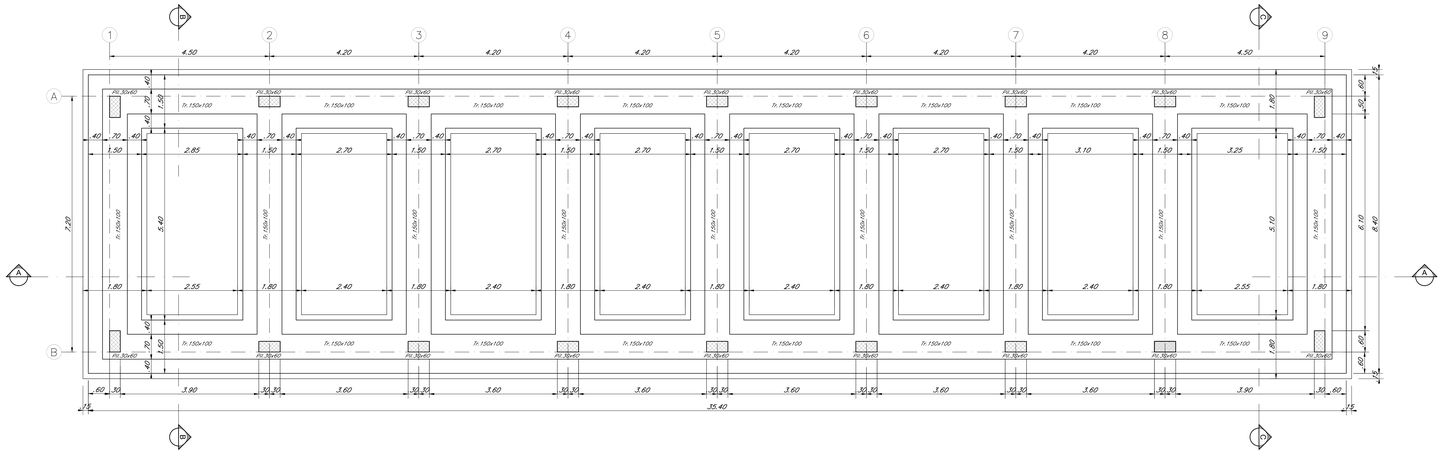

CARPENTERIA COPERTURA
SCALA 1:50

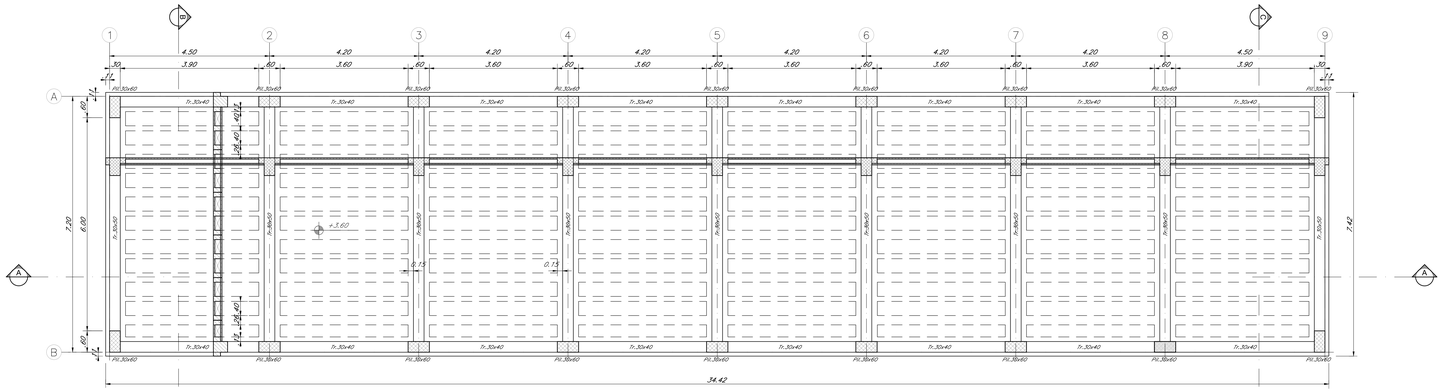

SEZIONE A–A'
SCALA 1:50

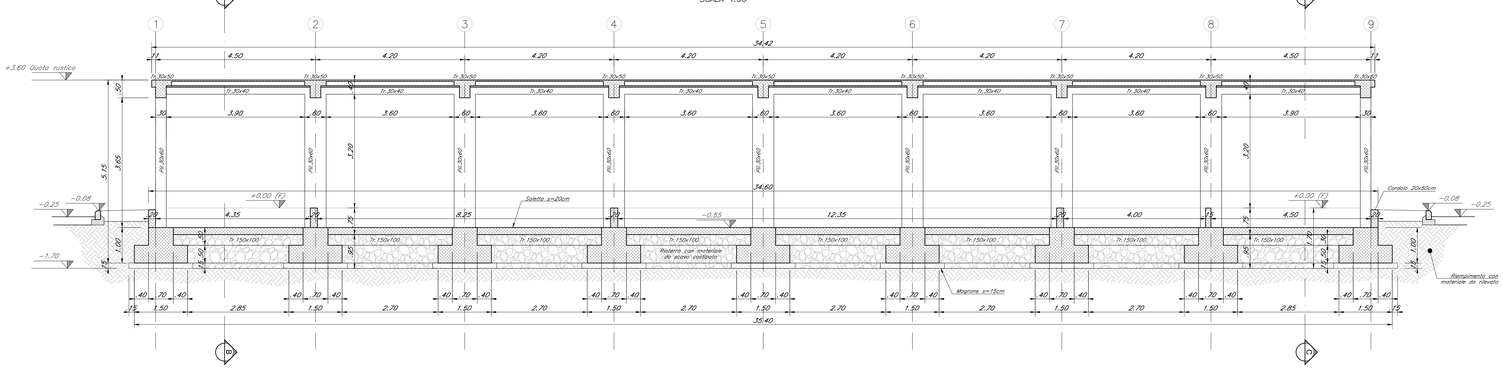

SEZIONE SOLAIO
SCALA 1:10

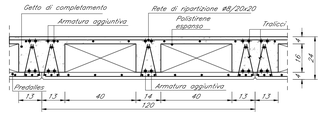

SEZIONE B–B
SCALA 1:50

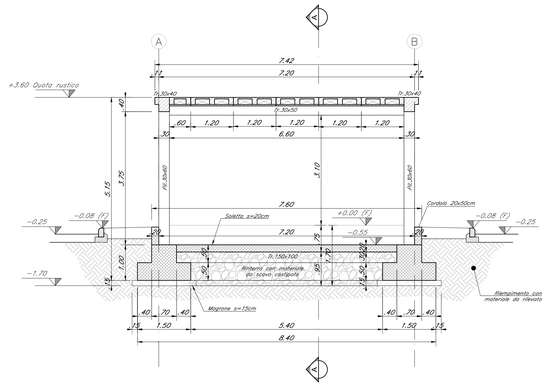

SEZIONE C–C
SCALA 1:50

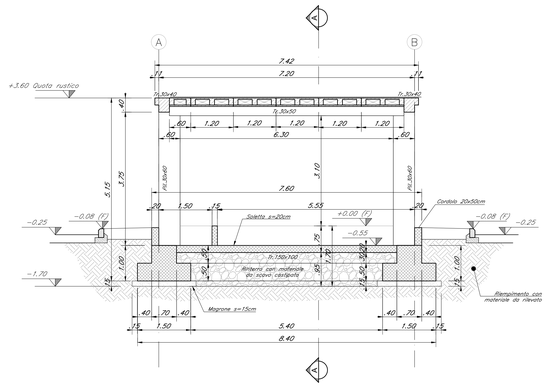

TABELLA MATERIALI

CALCESTRUZZO

Tipo Calcestruzzo		Rapporto a/c max (UNI EN 206)	Classe di lavorabilità	Tipo di cemento	Classe di resistenza minima C20/25(Rck)	Classe di esposizione ambientale (UNI EN 206)	Dmax inerti (mm)	Campi di Impiego
A	1	0.45	S4–S5	CEM III/A	C45/55	XC3	20	– Impalcati ed Elementi in c.a.p. prefabbricati
B	1	0.45	S4–S5	CEM III/A	C35/45	XC3	25	– Elementi prefabbricati in c.a. per strutture fuori terra
	1	0.45	S4–S5	CEM III/A	C35/45	XC3	20	– Predalles con funzioni strutturali
	3	0.50	S4–S5	CEM III/A	C30/37	XC4	20	– Velette prefabbricate
	3	0.55	S4–S5	CEM III/A	C30/37	XC3	20	– Predalles senza funzioni strutturali
	3	0.55	S3–S4	CEM III/A	C30/37	XA1	25	– Cordolette portapiani ed altri elementi prefabbricati senza funzioni strutturali
C	1	0.50	S4–S5	CEM III/A	C30/37	XC4	25	– Impalcati in c.a. ordinari – Solette in c.a. gettate in opera in elevazione
	2	0.50	S3–S4	CEM III/A	C30/37	XC4	25	– Pile e spalle – Baggioli e pulvini – Strutture in c.a. in elevazione
E		0.55	S3–S4	CEM III/A	C30/37	XA1	25	– Tombini a strutturi scatolare circolare
G	1	0.50	S3–S4	CEM III/A	C30/37	XC4	25	– Muri di contrafforte/sottocorpo
	2	0.60	S3–S4	CEM III/A	C25/30	XC2	25	– Sonettoni di fondazione – Fondazioni armate
	2	0.50	S3–S4	CEM III/A	C30/37	XC4	25	– Cordoli di fondazione barriere antirumore
	3	0.60	S3–S4	CEM III/A	C25/30	XC2	40	– Fondazioni non armate (pozzi, sottopilili, ecc...)
	4	0.60	S3–S4	CEM III/A	C25/30	XC2	25	– Cunette, canalette e cordoli
H	1	0.60	S4–S5	CEM III/A	C25/30	XC2	32	– Pali (di parete o opere di sostegno), diaframmi e relativi cordoli di collegamento gettati in opera
	2	0.60	S4–S5	CEM III/A	C25/30	XC2	32	– Pali/diaframmi di fondazione gettati in opera
I	--	--	CEM III/A	C12/15	X0	--	– Magrone di riempimento e livellamento	

ACCIAIO

ACCIAIO IN BARRE PER GETTI E RETI ELETTROSALDATE	B450C fyk ≥ 450Mpa ftk ≥540Mpa 1.15 ≤ ftk/fyk < 1.35 fyk= tensione caratteristica di snervamento ftk= tensione caratteristica di rottura
ACCIAIO ARMONICO DI TIPO STABILIZZATO PER TRAVI E TRAVERSI	Trefoli Ø0,6" fptk 1860 MPa – fp(1)k 1670 MPa o trave
ACCIAIO PER PROFILATI E LAMINATI	S355J0 secondo UNI EN 10025
ACCIAIO PER PROFILI ED ELEMENTI SALDATI	S355J2 secondo UNI EN 10025
BULLONI PER UNIONI A TAGLIO	VITE Classe 8.8; DADO Classe 8
BULLONI PER UNIONI AD ATTRITO	VITE Classe 10.9; DADO Classe 10
SALDATURE	In accordo con istruzione FS 44/5
PIOLI	Acciaio S235 JZ03 + C450 $f_u/f_y \geq 1.2$ $f_y \geq 350$ Mpa $f_u \geq 450$ Mpa Allungamento ≥12% Strizione ≥ 50% Composizione Chimica C≤0.18; Mn ≤0.9; Si≤0.04; P≤0.05

PRESCRIZIONI

COPRIFERRO NETTO

- PALI DI FONDAZIONE E PER PARATIE, DIAFRAMMI ..... s=60 mm
- SOLETTONI DI FONDAZIONE, FONDAZIONI ARMATE E NON ARMATE ..... s=40 mm
- OPERE IN ELEVAZIONE IN VISTA (PILE, SPALLE, BAGGIOLI, PULVINI) ..... s=40 mm
- OPERE IN ELEVAZIONE CON SUPERIFICI INTERRATE O NON ISPEZIONABILI ..... s=40 mm
- SOLETTE DA PONTE – ESTRADOSSO ..... s=35 mm
- SOLETTE DA PONTE – INTRADOSSO (GETTO IN OPERA) ..... s=35 mm
- SOLETTE DA PONTE – INTRADOSSO (GETTO SU PREDALLES) ..... s=20 mm
- IMPALCATI – ARMATURA ORDINARIA ..... s=40 mm
- IMPALCATI IN C.A.P. – CAVI PRE–TESI ..... s=max(34φvac; 50mm)
- IMPALCATI IN C.A.P. – CAVI POST–TESI ..... s=max(4φdeme guaine; 60mm)
- VELETTE ..... s=30 mm
- PREDALLES CON FUNZIONI STRUTTURALI ..... s=25 mm
- PREDALLES SENZA FUNZIONE STRUTTURALI ..... s=max(4φrete sez.; 20mm)
- CUNETTE, CANALETTE E CORDOLI ..... s=40 mm

COMMITTENTE:

RFI RETE FERROVIARIA ITALIANA
GRUPPO FERROVIE DELLO STATO ITALIANE

PROGETTAZIONE:

ITALFERR
GRUPPO FERROVIE DELLO STATO ITALIANE

DIRETTRICE FERROVIARIA MESSINA - CATANIA - PALERMO

NUOVO COLLEGAMENTO PALERMO - CATANIA

U.O. INFRASTRUTTURE SUD

PROGETTO DEFINITIVO

TRATTA DITTAINO - CATENANUOVA

FABBRICATI TECNOLOGICI
FA03/FA04 - PM Palomba al km 9+310

Carpenteria fabbricato IS/PPM - Fondazione solaio di copertura e pilastri

SCALA: varie

COMMESSA	LOTTO	FASE	ENTE	TIPO DOC.	OPERA/DISCIPLINA	PROGR.	REV.
RS3E	50	D	78	WZ	FA0300	001	A

Rev.	Descrizione	Redatto	Data	Verificato	Data	Approvato	Data	Autorizzato Data
A	Emissione esecutiva	F. Abbondanza	Dicembre 2019	V. Pastore	Dicembre 2019	T. Paolillo	Dicembre 2019	D. Tiberti Dicembre 2019

File: RS3E50D78WZFA0300001A.dwg

n. Elab.: 929